Produktdatenblatt

Spezifikationen



Spannungswächter, Spannungsfenster, 20-80 VAC/DC

RM17UBE16

EAN Code: 3389119405157

Hauptmerkmale

Baureihe	Harmony-Steuerrelais
Gerätetyp	Spannungswächter
Produkt- oder Komponententyp	Spannungswächter
Bezeichnung des Relais	RM17UBE
Relaisüberwachte Parameter	Überspannungs- und Unterspannungserkennung
Steuerungstyp	Ohne Prüftaster
Art und Zusammensetzung der Kontakte	1 Wechslerkontakt
Produktspezifische Anwendung	Für Einphasen- und Gleichstromversorgung

Zusatzmerkmale

[UH,nom] Bemessungs-Betriebsspannung	, batteriebetrieben
Versorgungsspannungsgrenzen	15…100 V AC/DC
Leistungsaufnahme in VA	0…3,9 VA AC
Messbereich	20 - 80 V AC/DC
Max. Messzyklus	150 ms Messzyklus als echter Effektivwert
Hysterese	5 % fest von Schwellwerteinstellung
Wiederholungsgenauigkeit	± 0,5 % für Eingangs- und Messkreis ± 1 % für Zeitverzögerung
Zeitverzögerung	Einstellbar 0,1 - 10 s, 0 + 10 % Tt – Verzögerungszeit bei Störung
Einstellgenauigkeit der Zeitverzögerung	10 %
Rückstellzeit	1500 ms Zeitverzögerung
Verzögerung beim Einschalten	1000 ms DC 500 ms AC
Ausgangskontakte	1 Wechslerkontakt
Nennausgangsstrom	5 A
Max. Schaltspannung	250 V AC/DC
Schaltleistung in VA	1250 VA
Min. Schaltstrom	10 mA bei 5 V DC
Max. Schaltstrom	5 A AC/DC
Elektrische Lebensdauer	100000 Zyklen
Mechanische Lebensdauer	30000000 Zyklen
Max. Leistungsaufnahme in W	1,6 W DC

Bruttopreisliste für Deutschland zuzüglich Zuschläge, Frachtkosten und Mehrwertsteuer, gültig ab dem 1. Januar 2024. Irrtum und Änderungen vorbehalten. Es gelten die AGBs der Schneider Electric GmbH.

Haftungsausschluss: Diese Dokumentation dient nicht als Ersatz für die Beurteilung der Eignung oder Verlässlichkeit dieser Produkte für bestimmte Verwendungsbereiche des Benutzers und darf nicht zu diesem Zweck verwendet werden.

Steuerstromkreis-Frequenz	50 - 60 Hz ± 10 %
Messgenauigkeit	± 10 % des vollen Skalenwertes
Polarität	Nicht umkehrbare Polarität bei Gleichstromversorgung
Konformitätskennzeichen	CE

Montage

Elektromagnetische Verträglichkeit	Emissionsnorm für industrielle Umgebungen entspricht IEC 61000-6-4 Emissionsnorm für Wohn-, Geschäfts- und Leichtindustriebereiche entspricht IEC 61000-6-3 Störfestigkeit für industrielle Umgebungen entspricht NF EN/IEC 61000-6-2
Normen	IEC 60255-6
Produktzertifizierungen	C-Tick GOST GL CSA UL
Richtlinien	73/23/EEG - Niederspannungsrichtlinie 89/336/EWG - elektromagnetische Verträglichkeit
Umgebungstemperatur bei Lagerung	-40…70 °C -40…70 °C
Umgebungstemperatur bei Betrieb	-20…50 °C
Relative Luftfeuchtigkeit	95 % bei 55 °C entspricht IEC 60068-2-30
Schutzart (IP)	IP20 (Klemmen) entspricht IEC 60529 IP30 (Gehäuse) entspricht IEC 60529
Verschmutzungsgrad	3 entspricht IEC 60664-1
Überspannungskategorie	III entspricht IEC 60664-1
Dielektrische Prüfspannung	2 kV, 1 min AC 50 Hz entspricht IEC 60255-5
Isolationswiderstand	> 500 MOhm bei 500 V DC entspricht IEC 60255-5
[Ui] Bemessungs-Isolationsspannung	250 V entspricht IEC 60664-1
Betriebsposition	Jede Position ohne Leistungsreduzierung
Anschlüsse - Klemmen	Schraubklemmen, 1 x 0,5 - 4 mm² (AWG 20 - AWG 11) starr ohne Kabelende Schraubklemmen, 2 x 0,5 - 2,5 mm² (AWG 20 - AWG 14) starr ohne Kabelende Schraubklemmen, 1 x 0,2 - 2 x 2,5 mm² (AWG 24 - AWG 12) flexibel mit Kabelende Schraubklemmen, 2 x 0,2 - 1,5 mm² (AWG 24 - AWG 16) flexibel mit Kabelende
[M] Anzugsdrehmoment	0,6…1 Nm entspricht IEC 60947-1
Gehäusematerial	Polykarbonat
Lokale Signalisierung	LED (grün) für Strom EIN LED (gelb) für Relais EIN
Montagehalterung	35 mm symmetrische DIN-Schiene entspricht IEC 60715
Reliability data	MTTFd = 502,2 Jahre B10d = 470.000
Höhe	90 mm 88,9 mm
Breite	17,5 mm 17,8 mm
Tiefe	72 mm 71,1 mm
Produktgewicht	0,09 kg 0,09 kg

Verpackungseinheiten

VPE 1 Art	PCE
Anzahl der Geräte pro Packung	1
VPE 1 Höhe	2,700 cm
VPE 1 Breite	7,800 cm
VPE 1 Länge	9,600 cm
Verpackungsgewicht (Lbs)	83,000 g
VPE 2 Art	S02
VPE 2 Menge	48
VPE 2 Höhe	15,000 cm
VPE 2 Breite	30,000 cm
VPE 2 Länge	40,000 cm
VPE 2 Gewicht	4,463 kg

Vertragliche Gewährleistung

Garantie (in Monaten)	18

Environmental Data

Schneider Electric hat sich zum Ziel gesetzt, den Net Zero-Status bis 2050 durch Lieferkettenpartnerschaften, Materialien mit geringerer Auswirkung und Kreislaufbildung über unsere laufende Kampagne "Use Better, Use Longer, Use Again" zu erreichen, um die Lebensdauer und Recyclingfähigkeit der Produkte zu verlängern.

Erläuterung der Environmental Data >

Wie wir die Produktnachhaltigkeit bewerten >

Umweltbilanz

Total lifecycle Carbon footprint	**30 kg CO2 eq.**
CO_2-Fußabdruck der Herstellungsphase [A1 bis A3]	**2 kg CO2 eq.**
CO_2-Fußabdruck der Distributionsphase [A4]	**0.2 kg CO2 eq.**
CO_2-Fußabdruck der Installationsphase [A5]	**0 kg CO2 eq.**
CO_2-Fußabdruck der Nutzungsphase [B2, B3, B4, B6]	**28 kg CO2 eq.**
CO_2-Fußabdruck der End-of-Life-Phase [C1 bis C4]	**0.2 kg CO2 eq.**
Umweltproduktdeklaration	**Produktumweltprofil**

Use Better

Materialien und Verpackung

Verpackung mit Recycling-Karton	**Ja**
Verpackung ohne Kunststoff	**Ja**
SCIP-Nummer	**5e3fdf99-611b-4d07-ad17-6eba84ab488b**
EU-RoHS-Richtlinie	**Freistellungskonform**
REACh-Verordnung	**Produkt beinhaltet besorgniserregende Stoffe (SVHC) über dem Schwellwert**

Use Again

Reproduktion

Recyclingfähigkeitspotential in %	**0**
Circular Econmomy-Eignung	**Entsorgungsinformationen**
Rücknahme	**Ja**

Maßzeichnungen

Einphasennetz- und DC-Spannungsüberwachungsrelais

Abmessungen und Montage

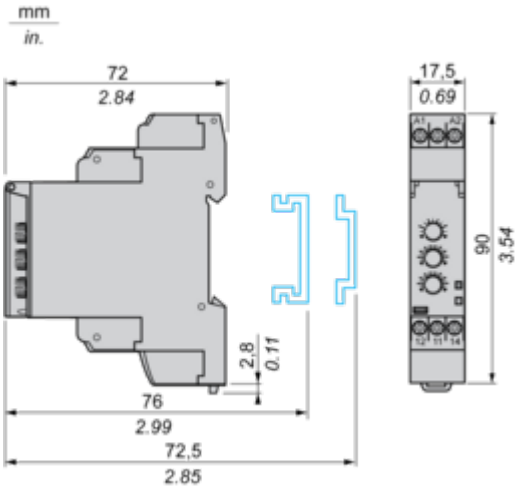

Anschlüsse und Schema

Einphasennetz- und DC-Spannungsüberwachungsrelais

Verdrahtungsplan

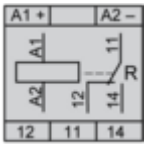

Applikationsschaltplan

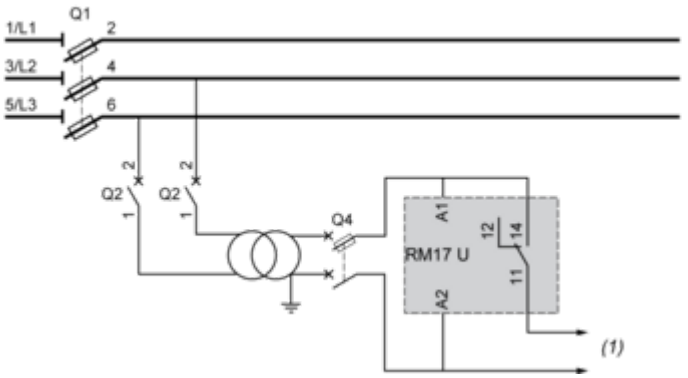

(1) An empfindliche Lasten

Technische Beschreibung

Funktionsdiagramm

Überwachung von Über- und Unterspannung im Fenstermodus

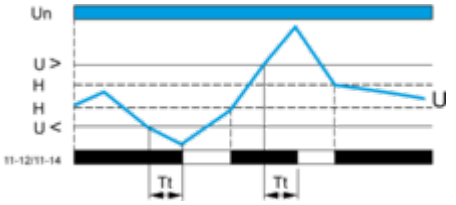

Legende

Tt Zeitverzögerung nach Überschreitung des Schwellwertes
Un Netz-Nennspannung
Un Überwachte Netzspannung
H Hysterese
U> Überspannungssschwellwert
U< Unterspannungsschwellwert
11-12, 11-14 Anschlüsse des Ausgangsrelais
Relaisstatus: Schwarz = erregt.

Image of product / Alternate images

Alternative






A1+
A2-
12
11
14






A1+
A2-
12
11
14

Image of product in real life situation

