Produkta datu lapa

Specifikācijas



Strāvas vadības relejs, Harmony Control Relays, 5A, 2CO, 2...500mA, 24...240V AC DC

RM35JA31MW

Galvenā

Produktu klāsts	Harmonijas vadības releji
Releja tips	Strāvas vadības relejs
Produkta vai sastāvdaļas veids	Strāvas vadības relejs
Releja nosaukums	RM35JA
Releja uzraugāmie parametri	Pārstrāvas un zemstrāvas kontrole
Kontroles veids	Bez testa pogas
Kontaktligzdas tips	2 C/O

Papildinošs

[Un] nominālais nominālais spriegums	24...240 V AC/DC 50/60 Hz nav pašpiedziņas
Barošanas sprieguma ierobežojumi	20,4…264 V AC/DC
Maksimālais strāvas patēriņš VA	3,5 VA AC
Maksimālais enerģijas patēriņš W	0,6 W DC
Mērījumu diapazons	2...500 mA AC/DC E2-M terminālī
Maksimālais mērīšanas cikls	30 ms mērījumu ciklu kā patieso efektīvo vērtību
Histerēze	5…50 % no sliekšņa iestatījums
Atkārtojiet precizitāti	+/- 0,5 % priekš ievades un mērīšanas ķēde +/- 2 % priekš laika kavēšanās
Mērījumu kļūda	0,05 %/°C ar temperatūras svārstībām 1 par voltu visā diapazonā ar sprieguma izmaiņām
laika kavēšanās	regulējami 0.3...30 s , 0 + 10 % Tt- laika aizkave kļūdas gadījumā regulējami 1...20 s , 0 + 10 % Ti-inhibīcijas laika aizkave pēc palaišanas
Laika aizkaves precizitātes iestatīšana	10 %
Atiestatīt laiku	1500 ms laika kavēšanās
aizkave ieslēgšanas brīdī	300 ms
Izvades kontakti	2 C/O
Nominālā izejas strāva	5 A
Maksimālais pārslēgšanas spriegums	250 V AC
Komutācijas jauda VA	1250 VA
Minimālā pārslēgšanas strāva	10 mApie 5 V DC
Maksimālā pārslēgšanas strāva	5 A AC
Elektriskā izturība	100000 cikli

Ir sasniegts maksimālais saīdzināmo produktu skaits. Lūdzu, atveriet sadaļu Saīdzināt produktus #SAITE# un izdzēsiet kādu produktu, lai turpinātu.

Mehāniskā izturība	30000000 cikli
darba sprieguma pielaide	- 15 % + 10 % Un
Vadības ķēdes frekvence	40...70 Hz +/- 10 %
Pretestība starp termināļiem	1 Ohmpie E2-M termināļi 5 Ohmpie E1-M termināļi 0,2 Ohmpie E3-M termināļi
Mērījumu precizitāte	+/- 10 % no pilnas skalas vērtības
Sliekšņa iestatījums	10...100 %
Izolācija	Starp piegādi un mērījumiem
Kontaktligzdas materiāls	Bez kadmija

Vide

Elektromagnētiskā saderība	emisijas standarts rūpnieciskai videi atbilst IEC 61000-6-4 emisijas standarts dzīvojamai, komerciālai un vieglās rūpniecības videi atbilst IEC 61000-6-3 imunitāte pret rūpniecisko vidi atbilst NF EN/IEC 61000-6-2
Standarti	IEC 60255-6
Produkta sertifikācija	GL CSA GOST UL C-Tick
Marķējums	CE: EMC 89/336/EEK CE: 73/23/EEK
Apkārtējā gaisa temperatūra uzglabāšanai	-40…70 °C -40…70 °C
Apkārtējā gaisa temperatūra darbībai	-20…50 °C
Relatīvais mitrums	95 %pie 55 °C atbilst IEC 60068-2-30
IP aizsardzības pakāpe	IP20 atbilst IEC 60529 (termināļi) IP30 atbilst IEC 60529 (korpuss)
Piesārņojuma pakāpe	3 atbilst IEC 60664-1
Pārsprieguma kategorija	III atbilst IEC 60664-1
Dielektriskā testa spriegums	2 kV AC 50 Hz , 1 min atbilst IEC 60255-5
Izolācijas pretestība	> 500 MOhmpie 500 V DC starp barošanu un releja izeju atbilst IEC 60255-5
[Ui] nominālais izolācijas spriegums	250 V atbilst IEC 60664-1
Darba pozīcija	jebkura pozīcija bez pazemināšanas
Savienojumi - termināļi	skrūvju spailes , 1 x 0,5...1 x 4 mm² (AWG 20...AWG 11) ciets bez kabeļa gala skrūvju spailes , 2 x 0,5...2 x 2,5 mm² (AWG 20...AWG 14) ciets bez kabeļa gala skrūvju spailes , 1 x 0,2...1 x 2,5 mm² (AWG 24...AWG 12) elastīgs ar kabeļa galu skrūvju spailes , 2 x 0,2...2 x 1,5 mm² (AWG 24...AWG 16) elastīgs ar kabeļa galu
Pievilkšanas griezes moments	0,6…1 Nm atbilst IEC 60947-1
Korpusa materiāls	Polikarbonāts
Vietējā signalizācija	pie barošana IESLĒGTA LED (zaļš) pie relejs IESLĒGTS LED (dzeltens)
Montāžas atbalsts	35 mm simetriska DIN sliede atbilst IEC 60715
Reliability data	MTTFd = 296,8 gadi B10d = 270 000
Augstums	90 mm 88,9 mm

Platums	35 mm 35,6 mm
Dziļums	72 mm 71,1 mm
Neto svars	0,13 kg 0,13 kg

Iepakošanas vienības

Pirmā iepakojuma vienības tips	PCE
Vienību skaits 1. iepakojumā	1
1. iepakojuma augstums	4,500 cm
1. iepakojuma platums	7,800 cm
1. iepakojuma garums	9,500 cm
1. iepakojuma svars	138,000 g
Otrā iepakojuma vienības tips	S03
Vienību skaits 2. iepakojumā	48
2. iepakojuma augstums	30,000 cm
2. iepakojuma platums	30,000 cm
2. iepakojuma garums	40,000 cm
2. iepakojuma svars	7,350 kg

Līguma garantija

Garantija (mēnešos)	18

Environmental Data

Schneider Electric mērķis ir līdz 2050. gadam sasniegt nulles emisiju statusu, izmantojot piegādes ķēdes partnerību, zemākas ietekmes materiālus un cirkularitāti, izmantojot mūsu pašreizējo kampaņu "Use Better, Use Longer, Use Again", lai pagarinātu produktu kalpošanas laiku un to pārstrādājamību.

Environmental Data skaidrojums >

Kā mēs novērtējam produktu ilgtspēju >

Ietekme uz vidi

Kopējā dzīves cikla oglekļa pēda	**42 kg CO2 eq.**
Ražošanas posma oglekļa pēdas nospiedums [A1–A3]	**2 kg CO2 eq.**
Izplatīšanas posma oglekļa pēdas nospiedums [A4]	**0 kg CO2 eq.**
Uzstādīšanas posma oglekļa pēdas nospiedums [A5]	**0 kg CO2 eq.**
Lietošanas posma oglekļa pēdas nospiedums [B2, B3, B4, B6]	**40 kg CO2 eq.**
Dzīves cikla beigu posma oglekļa pēdas nospiedums [C1–C4]	**0 kg CO2 eq.**
Vides informācijas publiskošana	**Produkta ietekme uz vidi**

Use Better

Materiāli un iepakojums

Iepakojums izgatavots no pārstrādāta kartona	**Jā**
Iepakojums bez plastmasas	**Jā**
SCIP numurs	**B76402c6-97f6-4f28-a62c-19e95ea8acfb**
ES RoHS direktīva	**Atbilst, Izmantojot Izņēmumu**
REACh regula	**Atsauce satur vielas virs noteiktās normas, kas rada ļoti lielas bažas**

Use Again

Pārsaiņošana un atkārtota ražošana

Pārstrādājamības potenciāls, %	**8**
Cirkularitātes profils	**Informācija par ekspluatācijas izbeigšanu**
Atgriešana	**Jā**

Dimensions Drawings

Current Control Relays

Dimensions and Mounting

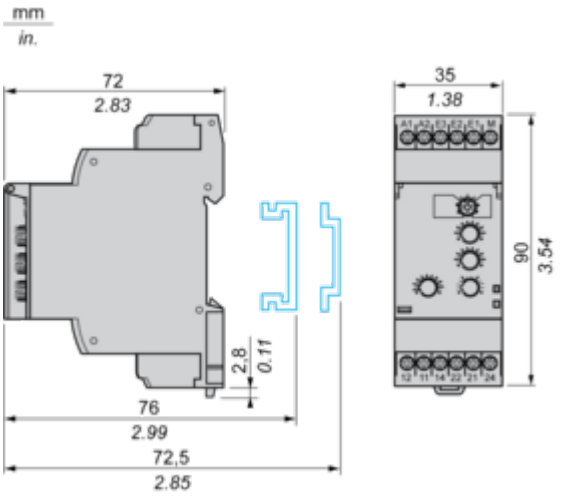

Connections and Schema

Current Control Relays

Wiring Diagram

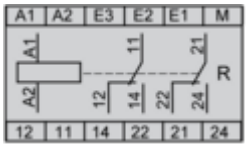

Application Schemes

Example: Detection of Jamming on a Crusher (Overcurrent Function)

Current measured ≤ 15 A

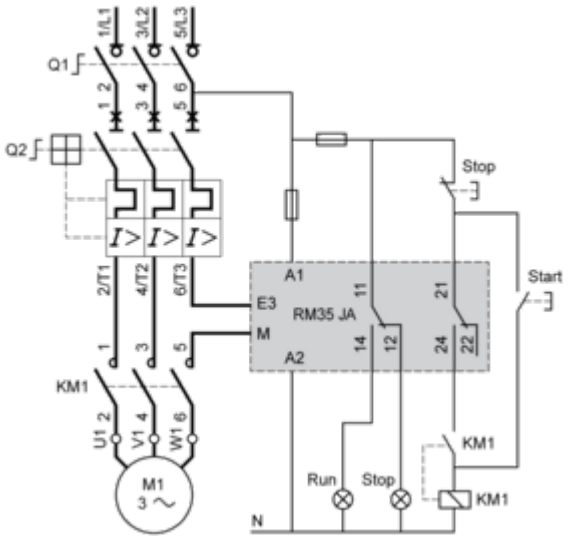

Current measured > 15 A

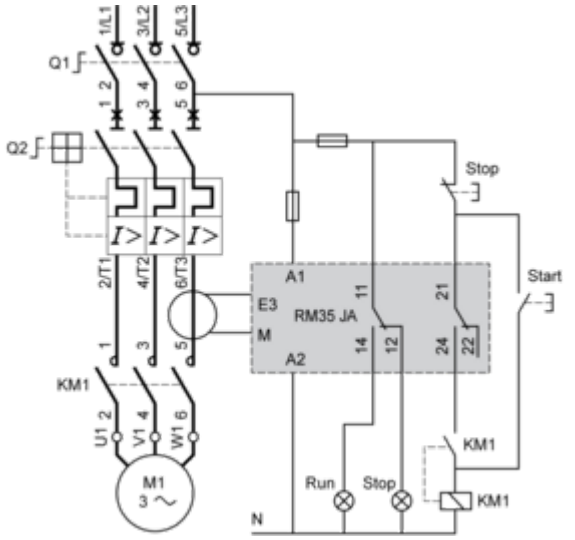

Technical Description

Function Diagrams

Undercurrent Detection

Without memory ("No Memory" mode)

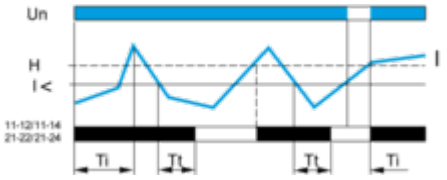

With memory ("Memory" mode)

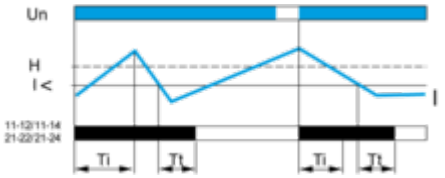

Overcurrent Detection

Without memory ("No Memory" mode)

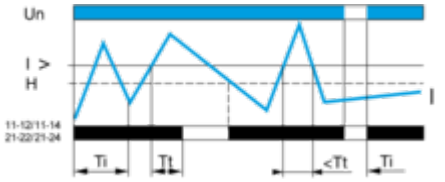

With memory ("Memory" mode)

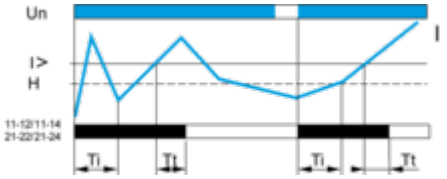

Legend

Ti Starting inhibition time delay
Tt Time delay after crossing of threshold
Un Supply voltage
I Monitored current
H Hysteresis
I> Overcurrent threshold
I< Undercurrent threshold
11-12/11-14, 21-22/21-24 Output relay connections
Relay status: black color = energized.

NOTE: In "Memory" mode, the relay opens when crossing of the threshold is detected and then stays in that position. The power supply voltage must be switched off to reset the product.

Image of product / Alternate images

Alternative





Produkta datu lapa RM35JA31MW





