Produkta datu lapa

Specifikācijas



sūkņa vadības relejs, Harmony Control Relays, 5A, 1CO, 208...480V AC

RM35BA10

Galvenā

Produktu klāsts	Harmonijas vadības releji
Releja tips	Sūkņa vadības releji
Produkta vai sastāvdaļas veids	Sūkņa vadības relejs
Produktam specifisks pielietojums	3 fāžu un vienfāzes sūknim
Releja nosaukums	RM35BA
Releja uzraugāmie parametri	Pārstrāvas un zemstrāvas kontrole Fāžu secība pie 3 fāžu barošanas Fāzes atteice pie 3 fāžu barošanas
Laika aizkaves veids	regulējami 1...60 s , +/- 10 % Ti-inhibīcijas laika aizkave pēc palaišanas regulējami 0.1...10 s , +/- 10 % Tt- laika aizkave kļūdas gadījumā
Komutācijas jauda VA	1250 VA
Minimālā pārslēgšanas strāva	10 mApie 5 V DC
Maksimālā pārslēgšanas strāva	5 A AC/DC
Maksimālais strāvas patēriņš VA	5 VA AC
Mērījumu diapazons	1...10 A 208...480 V AC
Izmantošanas kategorija	AC-12 atbilst IEC 60947-5-1 AC-13 atbilst IEC 60947-5-1 AC-14 atbilst IEC 60947-5-1 AC-15 atbilst IEC 60947-5-1 DC-12 atbilst IEC 60947-5-1 DC-13 atbilst IEC 60947-5-1

Papildinošs

atiestatīt laiku	2000 ms
Maksimālais pārslēgšanas spriegums	250 V AC/DC
[Un] nominālais nominālais spriegums	208...480 V AC 50/60 Hz nav pašpiedziņas 230 V AC 50/60 Hz nav pašpiedziņas
Barošanas sprieguma ierobežojumi	183…528 V AC
darba sprieguma pielaide	- 15 % + 10 % Un
Pretestība starp termināļiem	0,01 Ohmpie E1-L2 spailes
Platums	35 mm
Izvades kontakti	1 C/O
Nominālā izejas strāva	5 A
Maksimālais mērīšanas cikls	140 ms kā patiesā efektīvā vērtība
aizkave ieslēgšanas brīdī	0,5 s

Ir sasniegts maksimālais saīdzināmo produktu skaits. Lūdzu, atveriet sadaļu Saīdzināt produktus #SAITE# un izdzēsiet kādu produktu, lai turpinātu.

Histerēze	5 % no slieksnis
Mērījumu precizitāte	+/- 10 % no pilnas skalas vērtības
Atkārtojiet precizitāti	+/- 1 % priekš ievades un mērīšanas ķēde +/- 1 % priekš laika kavēšanās
Mērījumu kļūda	1 % pēc volta visā diapazonā +/- 0,05 %/°C
Atbildes laiks	< 300 ms (kļūmes gadījumā)
pārslodzes ieejas strāva	11 A pastāvīgs 25 °C temperatūrā E1-L2 spailes 50 A neatkārtojas < 1 s 25 °C temperatūrā E1-L2 spailes
Marķējums	CE: EMC 89/336/EEK CE: 73/23/EEK
Pārsprieguma kategorija	III atbilst IEC 60664-1
Izolācijas pretestība	> 500 MOhmpie 500 V DC starp barošanu un releja izeju atbilst 60255-5 > 500 MOhmpie 500 V DC starp mērījumu un releja izvadi atbilst 60664-1 > 1 MOhmpie 500 V DC starp piegādi un mērījumiem atbilst 60255-5 > 500 MOhmpie 500 V DC starp barošanu un releja izeju atbilst 60664-1 > 500 MOhmpie 500 V DC starp mērījumu un releja izvadi atbilst 60255-5 > 1 MOhmpie 500 V DC starp piegādi un mērījumiem atbilst 60664-1
[Ui] nominālais izolācijas spriegums	400 V atbilst IEC 60664-1
Piegādes biežums	50/60 Hz +/- 10 %
Darba pozīcija	Jebkura pozīcija
Savienojumi - termināļi	skrūvju spailes , 1 x 0,5...1 x 4 mm² (AWG 20...AWG 11) ciets bez kabeļa gala skrūvju spailes , 2 x 0,5...2 x 2,5 mm² (AWG 20...AWG 14) ciets bez kabeļa gala skrūvju spailes , 1 x 0,2...1 x 2,5 mm² (AWG 24...AWG 12) elastīgs ar kabeļa galu skrūvju spailes , 2 x 0,2...2 x 1,5 mm² (AWG 24...AWG 16) elastīgs ar kabeļa galu
Pievilkšanas griezes moments	0,6…1 Nm atbilst IEC 60947-1
Korpusa materiāls	Polikarbonāts
Statusa gaismas diode	1 LED zaļš priekš barošana IESLĒGTA 1 LED dzeltens priekš vaina 1 LED dzeltens priekš relejs IESLĒGTS
Montāžas atbalsts	35 mm simetriska DIN sliede atbilst IEC 60715
Elektriskā izturība	100000 cikli
Mehāniskā izturība	30000000 cikli
Darbības ātrums	<= 360 operācijas stundā pilna slodze
Kontroles veids	Bez testa pogas

Vide

Imunitāte pret mikropārkāpumiem	500 ms
Elektromagnētiskā saderība	emisijas standarts rūpnieciskai videi atbilst IEC 61000-6-4 emisijas standarts dzīvojamai, komerciālai un vieglās rūpniecības videi atbilst IEC 61000-6-3 imunitāte pret rūpniecisko vidi atbilst NF EN/IEC 61000-6-2
Standarti	IEC 60255-6
Produkta sertifikācija	C-Tick CSA GOST UL GL
Apkārtējā gaisa temperatūra uzglabāšanai	-40…70 °C
Apkārtējā gaisa temperatūra darbībai	-20…50 °C
Relatīvais mitrums	95 % pie 55 °C atbilst IEC 60068-2-30

Vibrācijas pretestība	0,35 mm (f= 5…57,6 Hz) atbilst IEC 60068-2-6/IEC 60255-21-1 1 gn (f= 57,6…150 Hz) atbilst IEC 60068-2-6/IEC 60255-21-1
Triecienizturība	15 gn pie 11 ms atbilst IEC 60255-21-1
IP aizsardzības pakāpe	IP20 atbilst IEC 60529 (terminālī) IP30 atbilst IEC 60529 (korpuss)
Piesārņojuma pakāpe	3 atbilst IEC 60664-1
Dielektriskā izturība	2 kV AC 50 Hz (triecienvilnis 4 kV)

Iepakošanas vienības

Pirmā iepakojuma vienības tips	PCE
Vienību skaits 1. iepakojumā	1
1. iepakojuma augstums	8,0 cm
1. iepakojuma platums	4,6 cm
1. iepakojuma garums	9,7 cm
1. iepakojuma svars	123,0 g
Otrā iepakojuma vienības tips	S03
Vienību skaits 2. iepakojumā	48
2. iepakojuma augstums	30,0 cm
2. iepakojuma platums	30,0 cm
2. iepakojuma garums	40,0 cm
2. iepakojuma svars	6,526 kg

Līguma garantija

Garantija (mēnešos)	18

Environmental Data

Schneider Electric mērķis ir līdz 2050. gadam sasniegt nulles emisiju statusu, izmantojot piegādes ķēdes partnerību, zemākas ietekmes materiālus un cirkularitāti, izmantojot mūsu pašreizējo kampaņu "Use Better, Use Longer, Use Again", lai pagarinātu produktu kalpošanas laiku un to pārstrādājamību.

Environmental Data skaidrojums >

Kā mēs novērtējam produktu ilgtspēju >

Ietekme uz vidi

Kopējā dzīves cikla oglekļa pēda	**102 kg CO2 eq.**
Ražošanas posma oglekļa pēdas nospiedums [A1–A3]	**8 kg CO2 eq.**
Izplatīšanas posma oglekļa pēdas nospiedums [A4]	**0 kg CO2 eq.**
Uzstādīšanas posma oglekļa pēdas nospiedums [A5]	**0 kg CO2 eq.**
Lietošanas posma oglekļa pēdas nospiedums [B2, B3, B4, B6]	**94 kg CO2 eq.**
Dzīves cikla beigu posma oglekļa pēdas nospiedums [C1–C4]	**0.2 kg CO2 eq.**
Vides informācijas publiskošana	**Produkta ietekme uz vidi**

Use Better

Materiāli un iepakojums

Iepakojums izgatavots no pārstrādāta kartona	**Jā**
Iepakojums bez plastmasas	**Jā**
SCIP numurs	**B76402c6-97f6-4f28-a62c-19e95ea8acfb**
ES RoHS direktīva	**Atbilst, Izmantojot Izņēmumu**
REACh regula	**Atsauce satur vielas virs noteiktās normas, kas rada ļoti lielas bažas**

Use Again

Pārsaiņošana un atkārtota ražošana

Pārstrādājamības potenciāls, %	**8**
Cirkularitātes profils	**Informācija par ekspluatācijas izbeigšanu**
Atgriešana	**Jā**

Dimensions Drawings

3-Phase and Single-Phase Pump Control Relays

Dimensions and Mounting

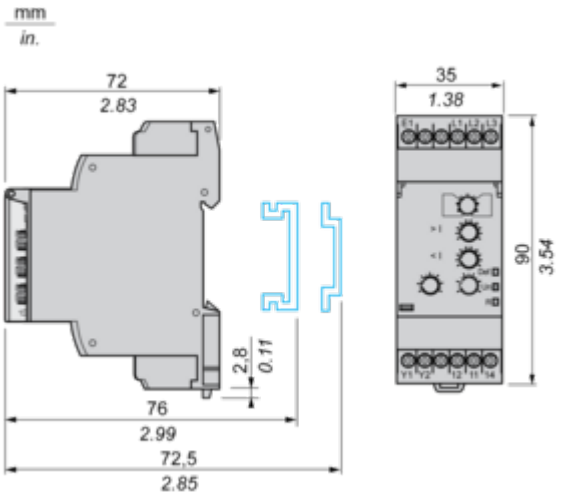

Connections and Schema

3-Phase and Single-Phase Pump Control Relays

Wiring Diagrams

3-phase < 10 A

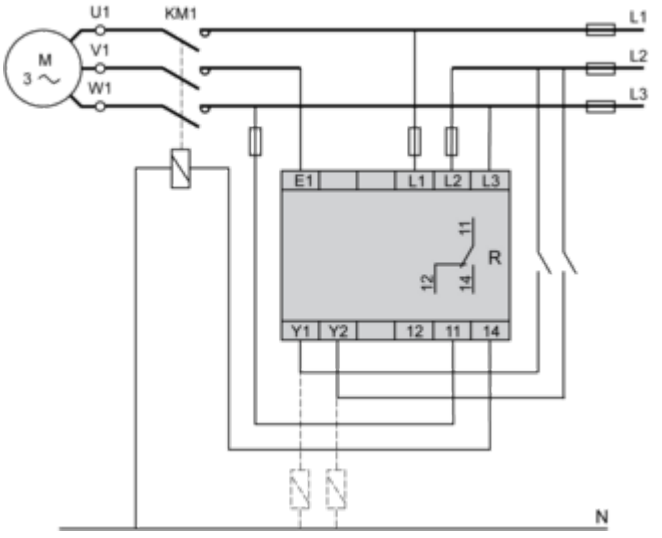

Single-phase ~ 230 V < 10 A

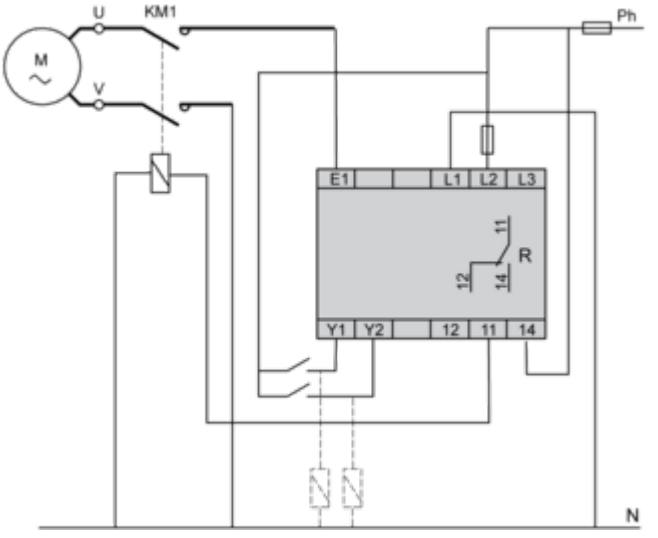

3-phase > 10 A

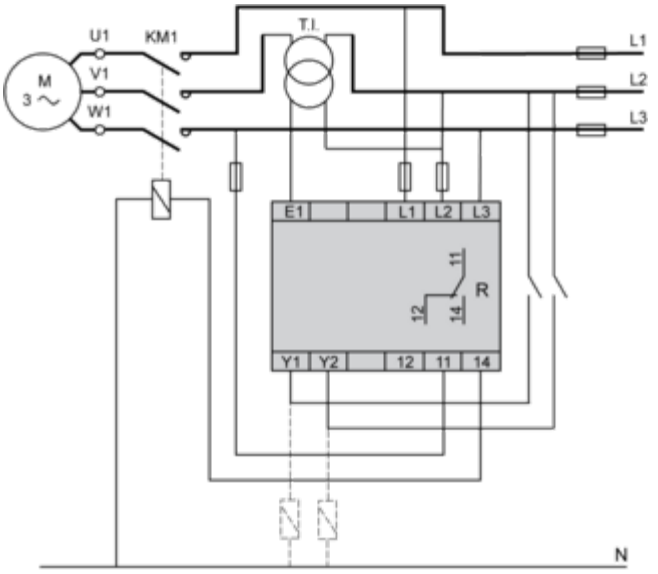

Single-phase ~ 230 V > 10 A

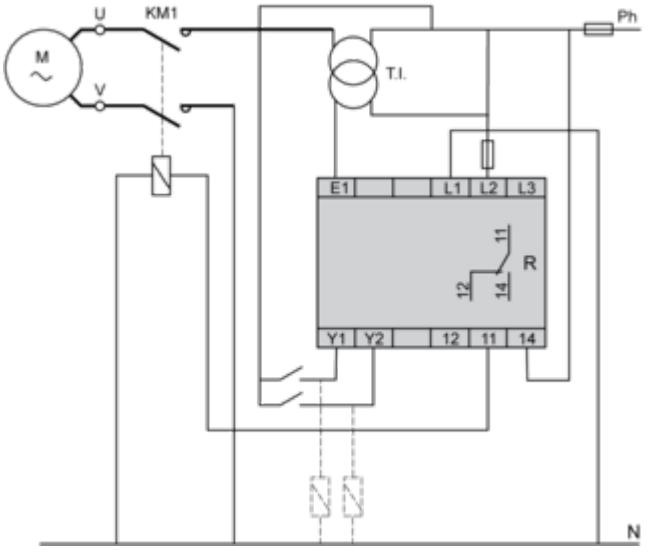

Technical Description

Function Diagrams

Single Control Mode

This mode is designed to control a pump via an external signal. The relay output is closed when the signal is present at Y1 (contact closed). Y2 can be used to reset the relay after a current fault.

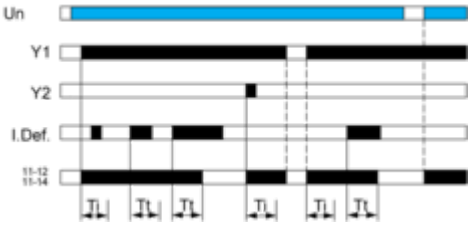

Double Control Mode

This mode is designed to control a pump via two external control signals (Y1 and Y2). The output relay closes when both input signals are present (Y1 and Y2 closed).

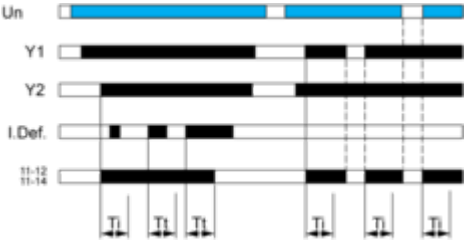

Current Control

If the control relay is configured for a single-phase supply, it monitors the current consumed by the pump. If the control relay is configured for a 3-phase supply, it monitors the current, phase sequence and phase failure.

Overcurrent detection

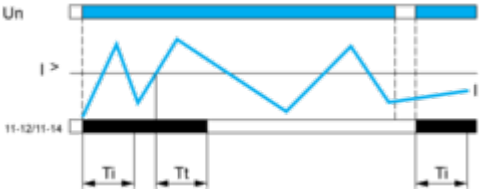

Undercurrent Detection

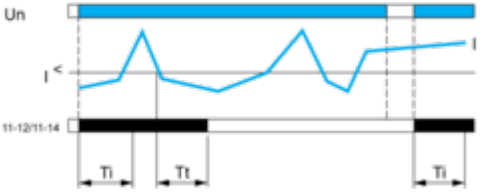

Legend

Ti Time delay to inhibit fault monitoring on starting of pump
Tt Time delay in the event of a fault
Un 3-phase or single-phase power supply
I Monitored current
I < Undercurrent threshold
I > Overcurrent threshold
I. Def Presence of a current fault
11-12, 11-14 Output relay connections
Relay status: black color = energized.

Image of product / Alternate images

Alternative

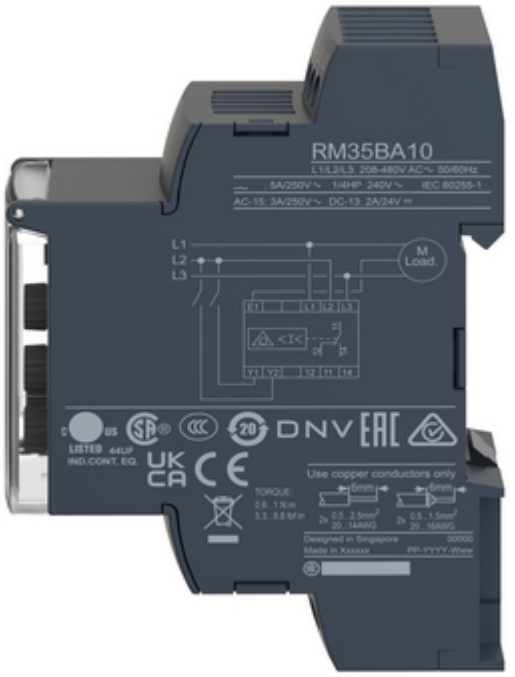

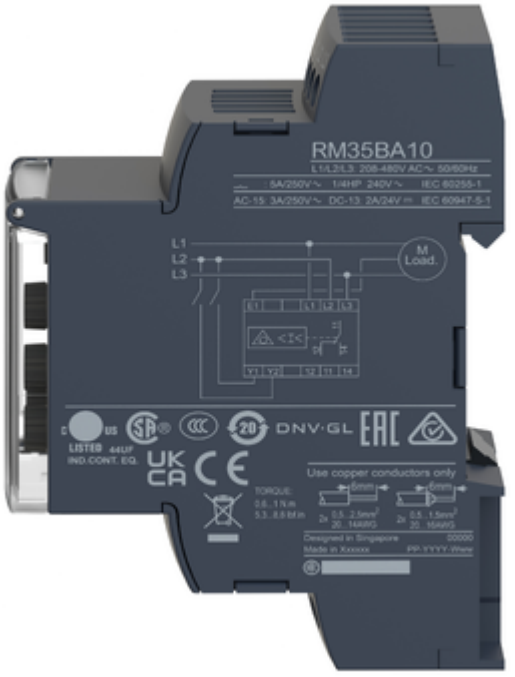




E1
L1
L2
L3
3ph
Double
Simple
> I
< I
Ti
Schneider
Y1
Y2
12
11
14

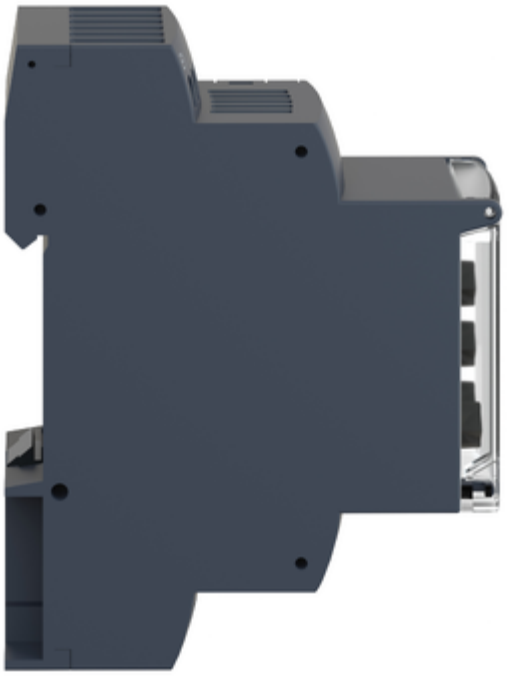

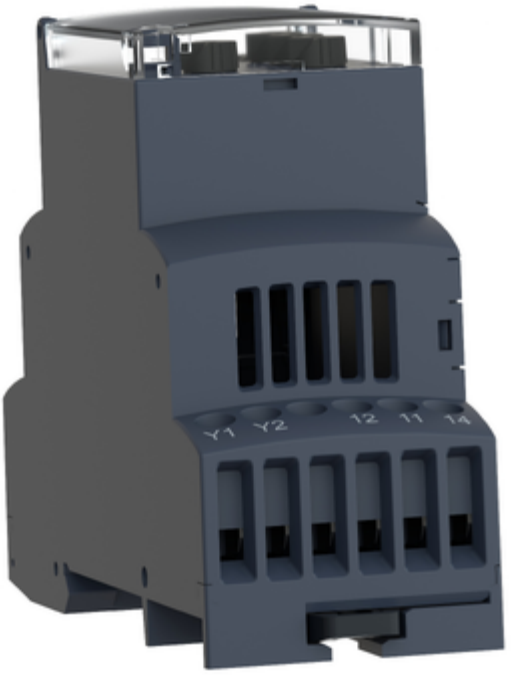
Y1
Y2
12
11
14

Produkta datu lapa RM35BA10

