Produktdatenblatt

Spezifikationen



Pumpenwächter, Pumpensteuerung, 1-10 A, 208-480VAC, 1 W

RM35BA10

EAN Code: 3389119405195

Hauptmerkmale

Baureihe	Harmony-Steuerrelais
Gerätetyp	Pumpensteuerrelais
Produkt- oder Komponententyp	Pumpenregelrelais
Produktspezifische Anwendung	Für 3-Phasen- und Einphasen-Pumpen
Bezeichnung des Relais	RM35BA
Relaisüberwachte Parameter	Überwachung Überstrom und Unterstrom Phasenfolge bei 3-Phasen-Versorgung Phasenausfall bei 3-Phasen-Versorgung
Zeitverzögerungsfunktion	Einstellbar 1 - 60 s, ± 10 % Ti – Verzögerungszeit beim Start Einstellbar 0,1 - 10 s, ± 10 % Tt – Verzögerungszeit bei Störung
Schaltleistung in VA	1250 VA
Min. Schaltstrom	10 mA bei 5 V DC
Max. Schaltstrom	5 A AC/DC
Max. Leistungsaufnahme in VA	5 VA AC
Messbereich	1 - 10 A 208 - 480 V AC
Nutzungskategorie	AC-12 entspricht IEC 60947-5-1 AC-13 entspricht IEC 60947-5-1 AC-14 entspricht IEC 60947-5-1 AC-15 entspricht IEC 60947-5-1 DC-12 entspricht IEC 60947-5-1 DC-13 entspricht IEC 60947-5-1

Zusatzmerkmale

Rückstellzeit	2000 ms
Max. Schaltspannung	250 V AC/DC
[Un] rated nominal voltage	208 - 480 V AC 50/60 Hz, nicht batteriebetrieben 230 V AC 50/60 Hz, nicht batteriebetrieben
Versorgungsspannungsgrenzen	183…528 V AC
Toleranz der Betriebsspannung	-15 % + 10 % Un
Widerstand über den Anschlüssen	0,01 Ohm bei E1-L2 Klemmen
Breite	35 mm
Ausgangskontakte	1 Wechslerkontakt
Nennausgangsstrom	5 A
Max. Messzyklus	140 ms als echter Effektivwert
Verzögerung beim Einschalten	0,5 s

Bruttopreisliste für Deutschland zuzüglich Zuschläge, Frachtkosten und Mehrwertsteuer, gültig ab dem 1. Januar 2024. Irrtum und Änderungen vorbehalten. Es gelten die AGBs der Schneider Electric GmbH.

Haftungsausschluss: Diese Dokumentation dient nicht als Ersatz für die Beurteilung der Eignung oder Verlässlichkeit dieser Produkte für bestimmte Verwendungsbereiche des Benutzers und darf nicht zu diesem Zweck verwendet werden.

Hysterese	5 % von Schwellwert
Messgenauigkeit	± 10 % des vollen Skalenwertes
Wiederholungsgenauigkeit	± 1 % für Eingangs- und Messkreis ± 1 % für Zeitverzögerung
Messfehler	1 % nach Spannung über den gesamten Bereich ± 0,05 % / °C
[tA] Antwortzeit	< 300 ms (bei Auftreten eines Fehlers)
überladener Eingangsstrom	11 A permanent bei 25 °C E1-L2 Klemmen 50 A nicht repetitiv < 1 s bei 25 °C E1-L2 Klemmen
Beschriftung	CE : EMC 89/336/EEC CE : 73/23/EEC
Überspannungskategorie	III entspricht IEC 60664-1
Isolationswiderstand	> 500 MOhm bei 500 V DC zwischen Versorgung und Relaisausgang entspricht 60255-5 > 500 MOhm bei 500 V DC zwischen Messung und Relaisausgang entspricht 60664-1 > 1 MOhm bei 500 V DC zwischen Versorgung und Messung entspricht 60255-5 > 500 MOhm bei 500 V DC zwischen Versorgung und Relaisausgang entspricht 60664-1 > 500 MOhm bei 500 V DC zwischen Messung und Relaisausgang entspricht 60255-5 > 1 MOhm bei 500 V DC zwischen Versorgung und Messung entspricht 60664-1
[Ui] Bemessungs-Isolationsspannung	400 V entspricht IEC 60664-1
Versorgungsfrequenz	50/60 Hz ± 10 %
Betriebsposition	Jede Position
Anschlüsse - Klemmen	Schraubklemmen, 1 x 0,5 - 4 mm² (AWG 20 - AWG 11) starr ohne Kabelende Schraubklemmen, 2 x 0,5 - 2,5 mm² (AWG 20 - AWG 14) starr ohne Kabelende Schraubklemmen, 1 x 0,2 - 2,5 mm² (AWG 24 - AWG 12) flexibel mit Kabelende Schraubklemmen, 2 x 0,2 - 1,5 mm² (AWG 24 - AWG 16) flexibel mit Kabelende
[M] Anzugsdrehmoment	0,6…1 Nm entspricht IEC 60947-1
Gehäusematerial	Polykarbonat
LED-Statusanzeige	1 LED grün für Strom EIN 1 LED gelb für Fehler 1 LED gelb für Relais EIN
Montagehalterung	35 mm symmetrische DIN-Schiene entspricht IEC 60715
Elektrische Lebensdauer	100000 Zyklen
Mechanische Lebensdauer	30000000 Zyklen
Betriebsrate	<= 360 Ausführungen/Stunde Volllast
Steuerungstyp	Ohne Prüftaster

Montage

Störfestigkeit gegen Unterbrechungen	500 ms
Elektromagnetische Verträglichkeit	Emissionsnorm für industrielle Umgebungen entspricht IEC 61000-6-4 Emissionsnorm für Wohn-, Geschäfts- und Leichtindustriebereiche entspricht IEC 61000-6-3 Störfestigkeit für industrielle Umgebungen entspricht NF EN/IEC 61000-6-2
Normen	IEC 60255-6
Produktzertifizierungen	C-Tick CSA GOST UL GL
Umgebungstemperatur bei Lagerung	-40…70 °C

Umgebungstemperatur bei Betrieb	-20…50 °C
Relative Luftfeuchtigkeit	95 % bei 55 °C entspricht IEC 60068-2-30
Vibrationsfestigkeit	0,35 mm (f= 5…57,6 Hz) entspricht IEC 60068-2-6/IEC 60255-21-1 1 Gn (f= 57,6…150 Hz) entspricht IEC 60068-2-6/IEC 60255-21-1
Stoßfestigkeit	15 Gn für 11 ms entspricht IEC 60255-21-1
Schutzart (IP)	IP20 (Klemmen) entspricht IEC 60529 IP30 (Gehäuse) entspricht IEC 60529
Verschmutzungsgrad	3 entspricht IEC 60664-1
Durchschlagfestigkeit	2 kV AC 50 Hz (Stoßwelle 4 kV)

Verpackungseinheiten

VPE 1 Art	PCE
Anzahl der Geräte pro Packung	1
VPE 1 Höhe	8,0 cm
VPE 1 Breite	4,6 cm
VPE 1 Länge	9,7 cm
Verpackungsgewicht (Lbs)	123,0 g
VPE 2 Art	S03
VPE 2 Menge	48
VPE 2 Höhe	30,0 cm
VPE 2 Breite	30,0 cm
VPE 2 Länge	40,0 cm
VPE 2 Gewicht	6,526 kg

Vertragliche Gewährleistung

Garantie (in Monaten)	18

Environmental Data

Schneider Electric hat sich zum Ziel gesetzt, den Net Zero-Status bis 2050 durch Lieferkettenpartnerschaften, Materialien mit geringerer Auswirkung und Kreislaufbildung über unsere laufende Kampagne "Use Better, Use Longer, Use Again" zu erreichen, um die Lebensdauer und Recyclingfähigkeit der Produkte zu verlängern.

Erläuterung der Environmental Data >

Wie wir die Produktnachhaltigkeit bewerten >

Umweltbilanz

Total lifecycle Carbon footprint	**102 kg CO2 eq.**
CO_2-Fußabdruck der Herstellungsphase [A1 bis A3]	**8 kg CO2 eq.**
CO_2-Fußabdruck der Distributionsphase [A4]	**0 kg CO2 eq.**
CO_2-Fußabdruck der Installationsphase [A5]	**0 kg CO2 eq.**
CO_2-Fußabdruck der Nutzungsphase [B2, B3, B4, B6]	**94 kg CO2 eq.**
CO_2-Fußabdruck der End-of-Life-Phase [C1 bis C4]	**0.2 kg CO2 eq.**
Umweltproduktdeklaration	**Produktumweltprofil**

Use Better

Materialien und Verpackung

Verpackung mit Recycling-Karton	**Ja**
Verpackung ohne Kunststoff	**Ja**
SCIP-Nummer	**5e3fdf99-611b-4d07-ad17-6eba84ab488b**
EU-RoHS-Richtlinie	**Freistellungskonform**
REACh-Verordnung	**Produkt beinhaltet besorgniserregende Stoffe (SVHC) über dem Schwellwert**

Use Again

Reproduktion

Recyclingfähigkeitspotential in %	**8**
Circular Econmomy-Eignung	**Entsorgungsinformationen**
Rücknahme	**Ja**

Maßzeichnungen

Überwachungsrelais für Einphasen- und Dreiphasenpumpen

Abmessungen und Montage

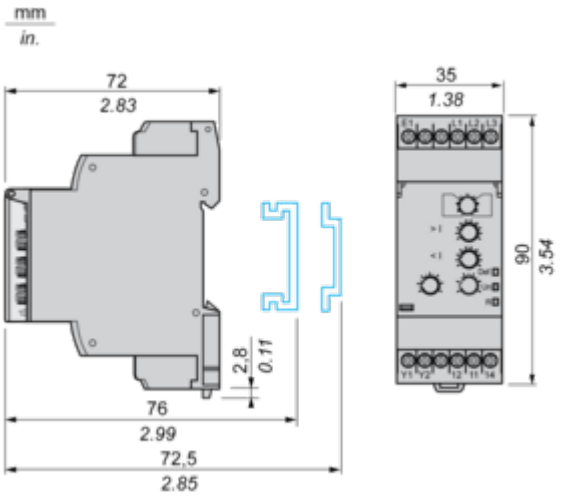

Anschlüsse und Schema

Überwachungsrelais für Einphasen- und Dreiphasenpumpen

Anschlussschemata

3 Phasen < 10 A

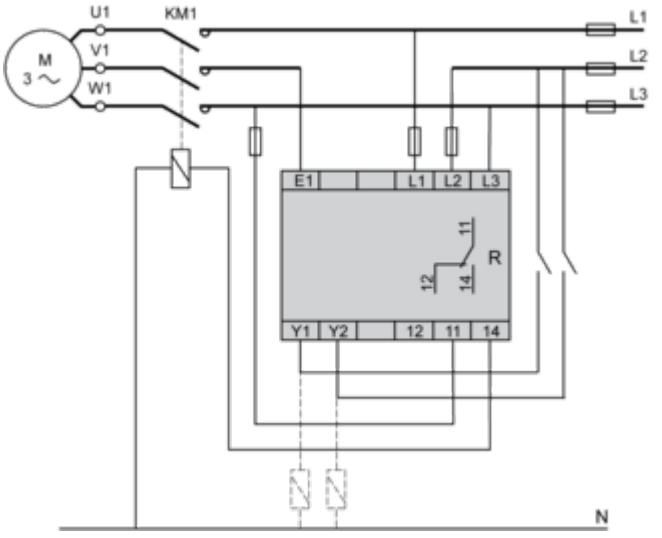

1 Phase ~ 230 V < 10 A

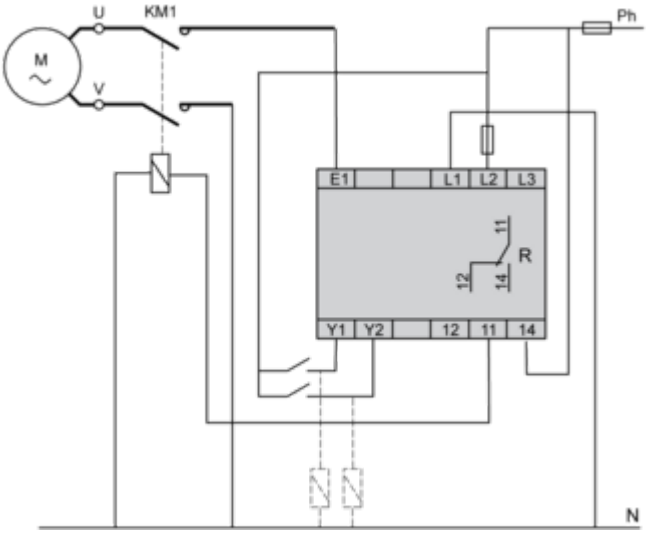

3 Phasen > 10 A

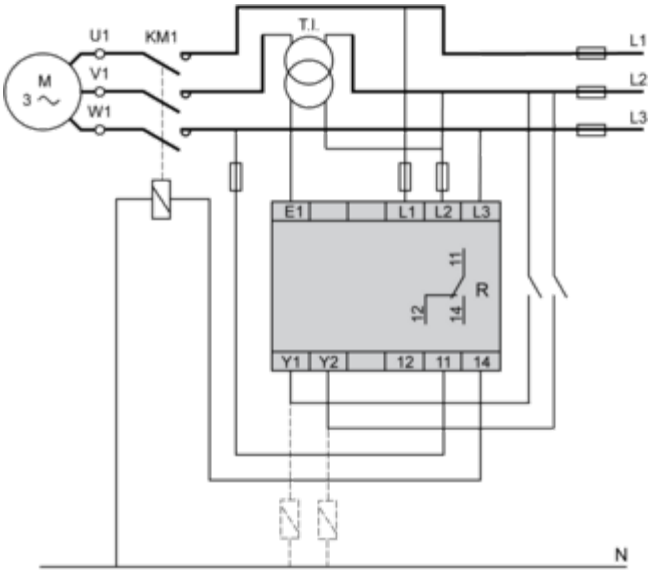

1 Phase ~ 230 V > 10 A

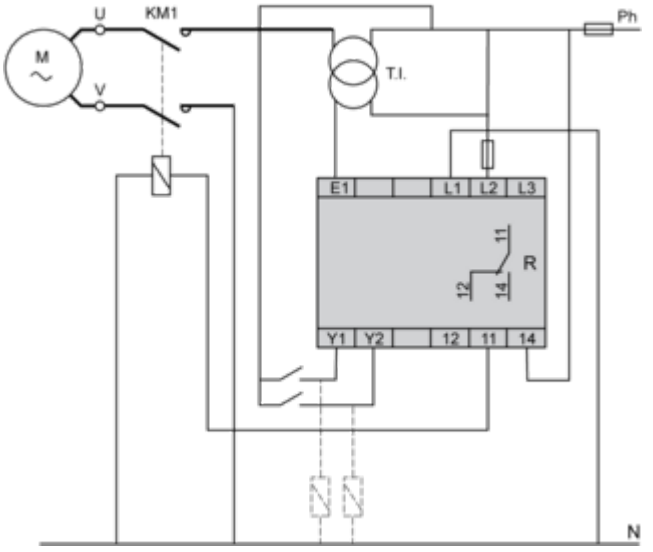

Technische Beschreibung

Funktionsdiagramme

Einfachsteuerung

In diesem Modus wird eine Pumpe über ein externes Signal überwacht. Der Relaisausgang wird geschlossen, sobald an Y1 ein Signal ansteht (Kontakt geschlossen). Über Y2 kann nach einem Stromfehler ein Reset des Relais erfolgen.

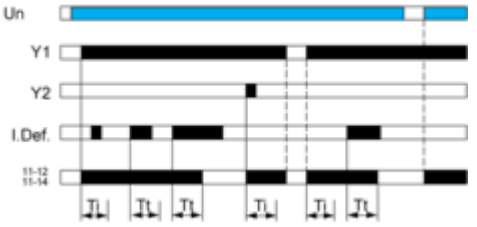

Zweifachsteuerung

In diesem Modus wird eine Pumpe über zwei externe Signale überwacht (Y1undY2). Das Ausgangsrelais zieht an, wenn beide Eingangssignale anstehen (Y1 und Y2 geschlossen).

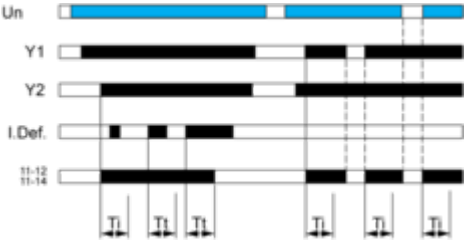

Stromüberwachung

Wurde das Überwachungsrelais für eine einphasige Spannungsversorgung konfiguriert, dann überwacht es die Stromaufnahme der Pumpe. Wurde das Überwachungsrelais für eine dreiphasige Spannungsversorgung konfiguriert, dann überwacht es den Strom sowie auf Phasenfolge und Ausfall einer Phase.

Überstromerkennung

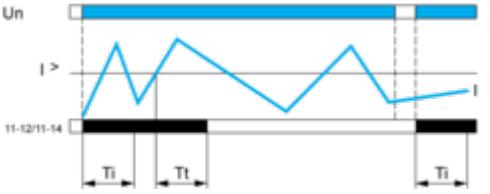

Unterstromerkennung

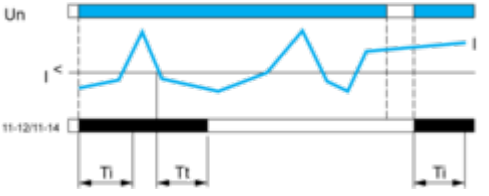

Legende

Ti Einschaltverzögerung der Störungsüberwachung beim Pumpenanlauf
Tt Ansprechverzögerung im Störungsfall
Un Dreiphasige oder einphasige Spannungsversorgung
I Überwachter Strom
I < Unterstromschwellwert
I > Überstromschwellwert
I. Def Auftreten eines Stromfehlers
11-12, 11-14 Anschlüsse des Ausgangsrelais

Relaisstatus: Schwarz = erregt.

Image of product / Alternate images

Alternative

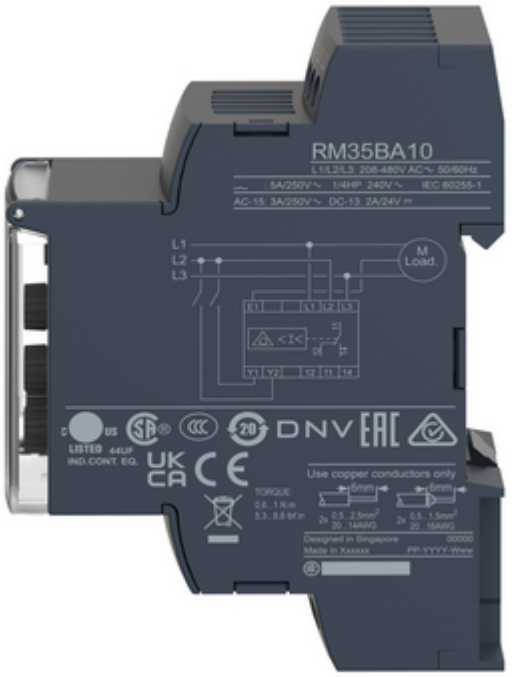

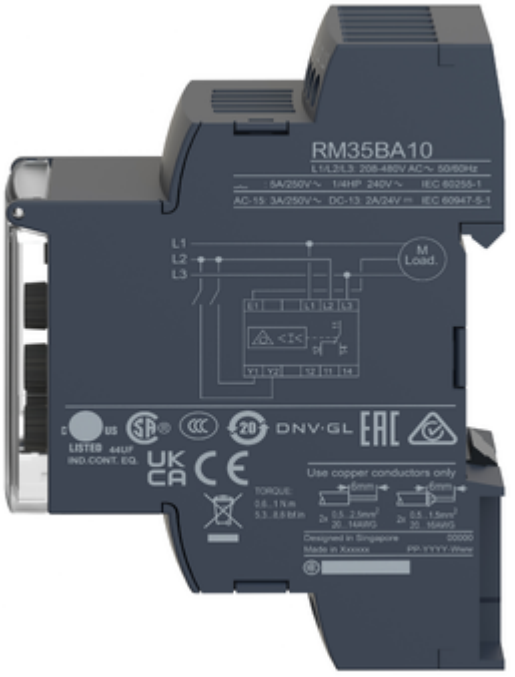




E1
L1 L2 L3
3ph
Double
Simple
> I
< I
Ti
Schneider
Y1 Y2
12 11 14

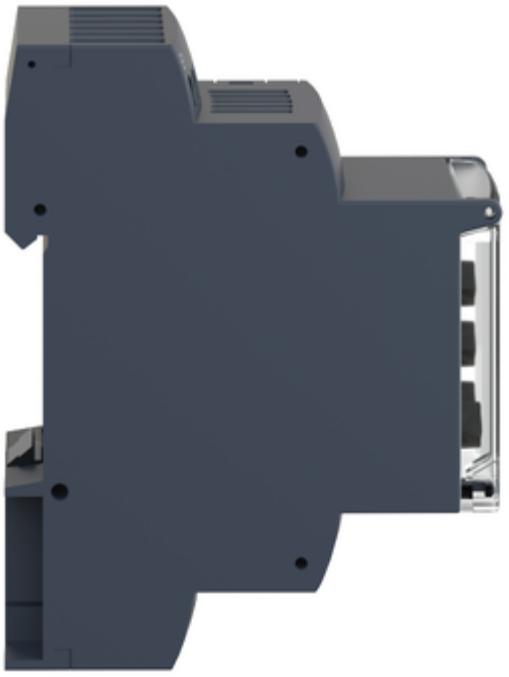

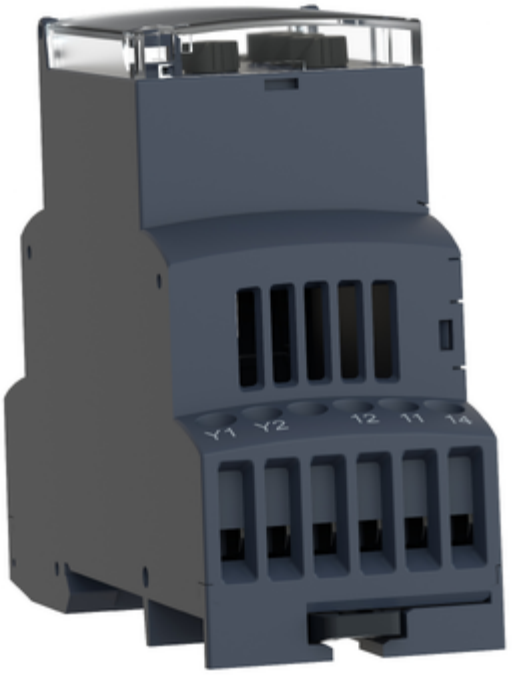
Y1
Y2
12
11
14

