Produkta datu lapa

Specifikācijas



savienojuma apakšbāze ABE7 - 8 analogo kanālu izplatīšanai

ABE7CPA03

Galvenā

Produktu klāsts	Modicon ABE7
Produkta vai sastāvdaļas veids	Savienojuma apakšbāze skaitītāja un analogajiem kanāliem
kanālu skaits	8
Savienojumi - terminālī	skrūvju tipa spailes , 1 x 0,09...1 x 1,5 mm² (AWG 28...AWG 16) elastīgs ar kabeļa galu skrūvju tipa spailes , 1 x 0,14...1 x 2,5 mm² (AWG 26...AWG 12) ciets skrūvju tipa spailes , 1 x 0,14...1 x 2,5 mm² (AWG 26...AWG 14) elastīgs bez kabeļa gala skrūvju tipa spailes , 2 x 0,09...2 x 0,75 mm² (AWG 28...AWG 20) elastīgs ar kabeļa galu skrūvju tipa spailes , 2 x 0,2...2 x 2,5 mm² (AWG 24...AWG 14) ciets

Papildinošs

Moduļa funkcija	analogās ieejas strāva , saderīgs ar Premium analogais ieejas spriegums , saderīgs ar Premium 100 punkts , saderīgs ar Premium
[Uc] vadības ķēdes spriegums	24 V DC
Savienojums ar PLC	SUB-D 25
Fiksācijas režīms	pēc klipiem (35 mm simetriska DIN sliede) ar skrūvēm (cieta plāksne ar stiprinājuma komplektu)
[Ui] nominālais izolācijas spriegums	2000 V spailes/montāžas sliedes
Instalācijas kategorija	II atbilst IEC 60664-1
Pievilkšanas griezes moments	0,6 Nm ar plakans Ø 3,5 mm
Neto svars	0,33 kg

Vide

Standarti	CSA C22.2 IEC 61131 UL 508
Produkta sertifikācija	DNV UL GL CSA
IP aizsardzības pakāpe	IP20 atbilst IEC 60529
Aizsardzības ārstēšana	TC
Izturība pret kvēlspuldzes vadu	750 °Cizzušanas laiks < 30 s atbilst IEC 60695-2-11
Triecienizturība	15 gn pie 11 ms atbilst IEC 60068-2-27
Vibrācijas pretestība	2 gn (f= 10…150 Hz) atbilst IEC 60068-2-6
Izturība pret elektrostatisko izlādi	4 kV (kontaktpersona) 3. līmenis atbilst IEC 61000-4-2 8 kV (gaisu) 3. līmenis atbilst IEC 61000-4-2

Ir sasniegts maksimālais saīdzināmo produktu skaits. Lūdzu, atveriet sadaļu Saīdzināt produktus #SAITE# un izdzēsiet kādu produktu, lai turpinātu.

Izturība pret izstarotajiem laukiem	10 V/m (26000000…1000000000 Hz) atbilst IEC 61000-4-3 3. līmenis
Izturība pret ātrām pārejām	2 kV 3. līmenis atbilst IEC 61000-4-4
Apkārtējā gaisa temperatūra darbībai	0…60 °C atbilst IEC 61131-2
Apkārtējā gaisa temperatūra uzglabāšanai	-40…80 °C atbilst IEC 61131-2
Piesārņojuma pakāpe	2 atbilst IEC 60664-1

Iepakošanas vienības

Pirmā iepakojuma vienības tips	PCE
Vienību skaits 1. iepakojumā	1
1. iepakojuma augstums	7,000 cm
1. iepakojuma platums	8,000 cm
1. iepakojuma garums	13,500 cm
1. iepakojuma svars	311,000 g

Līguma garantija

Garantija (mēnešos)	18

Environmental Data

Schneider Electric mērķis ir līdz 2050. gadam sasniegt nulles emisiju statusu, izmantojot piegādes ķēdes partnerību, zemākas ietekmes materiālus un cirkularitāti, izmantojot mūsu pašreizējo kampaņu "Use Better, Use Longer, Use Again", lai pagarinātu produktu kalpošanas laiku un to pārstrādājamību.

Environmental Data skaidrojums >

Kā mēs novērtējam produktu ilgtspēju >

Ietekme uz vidi

Kopējā dzīves cikla oglekļa pēda	**59 kg CO2 eq.**
Ražošanas posma oglekļa pēdas nospiedums [A1–A3]	**9 kg CO2 eq.**
Izplatīšanas posma oglekļa pēdas nospiedums [A4]	**0 kg CO2 eq.**
Uzstādīšanas posma oglekļa pēdas nospiedums [A5]	**0.1 kg CO2 eq.**
Lietošanas posma oglekļa pēdas nospiedums [B2, B3, B4, B6]	**49 kg CO2 eq.**
Dzīves cikla beigu posma oglekļa pēdas nospiedums [C1–C4]	**0.7 kg CO2 eq.**

Use Better

Materiāli un iepakojums

Iepakojums izgatavots no pārstrādāta kartona	**Jā**
Iepakojums bez plastmasas	**Jā**
ES RoHS direktīva	**Atbilst, Izmantojot Izņēmumu**
REACh regula	**Atsauce satur vielas virs noteiktās normas, kas rada ļoti lielas bažas**

Use Again

Pārsaiņošana un atkārtota ražošana

Pārstrādājamības potenciāls, %	**6**
Atgriešana	**Jā**

Dimensions Drawings

Dimensions

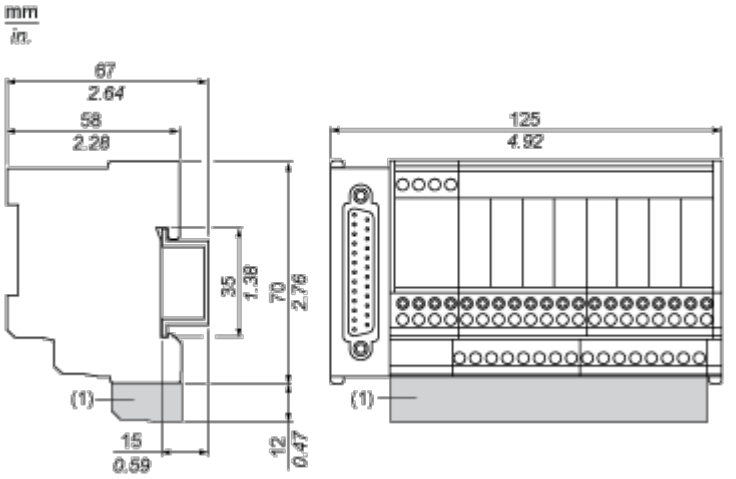

(1) ABE7BV20 / ABE7BV20E

Mounting and Clearance

Mounting

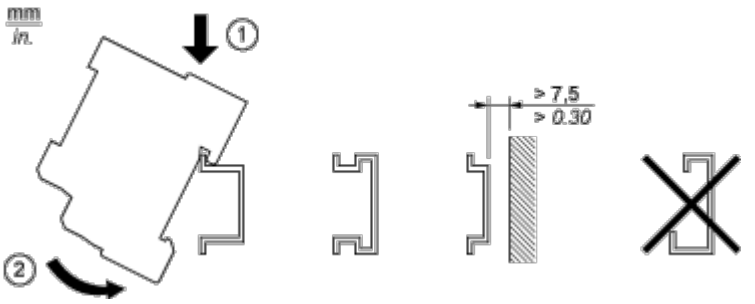

Connections and Schema

Wiring Diagram

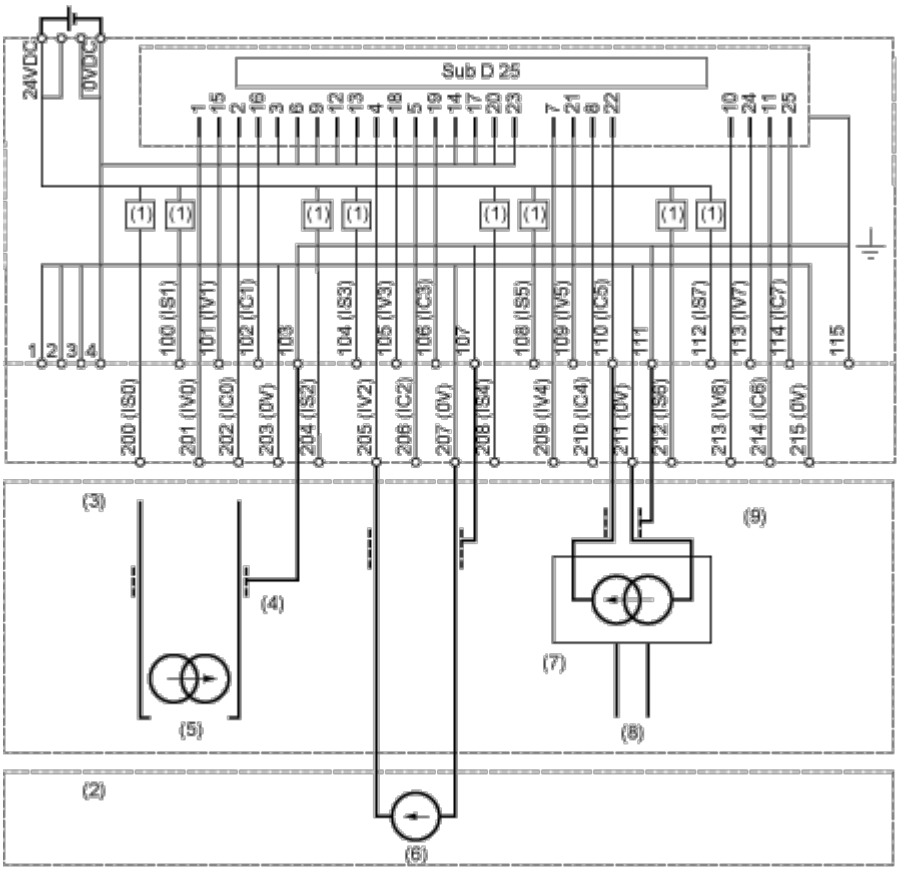

(1) Limiter 25 mA

(2) 8 input voltage

(3) 8 input current

(4) 2-wire sensor

(5) Channel via 0

(6) Channel via 2

(7) Power supply

(8) Channel via 5

(9) 4-wire sensor

Image of product / Alternate images

Alternative







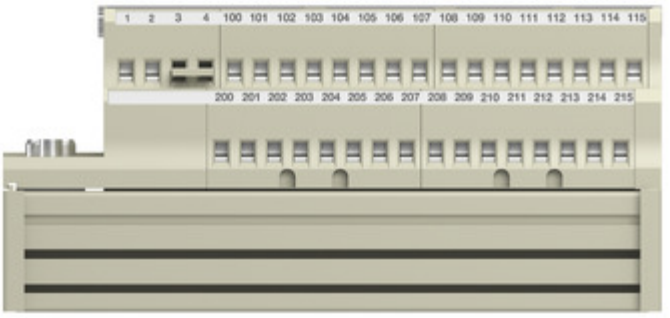
1 2 3 4 100 101 102 103 104 105 106 107 108 109 110 111 112 113 114 115
200 201 202 203 204 205 206 207 208 209 210 211 212 213 214 215


Schneider Electric
CH 0
CH 1
CH 2
CH 3
CH 4
CH 5
CH 6
CH 7
1 2 3 4
100 101 102 103 104 105 106 107 108 109 110 111 112 113 114 115
200 201 202 203 204 205 206 207 208 209 210 211 212 213 214 215

