Produktdatenblatt

Spezifikationen

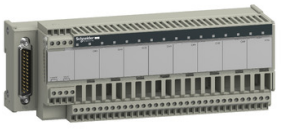

Klemmenblock ABE7, zur Umsetzung von 8 analogen Eingangskanälen

ABE7CPA31

EAN Code: 3389110836202

Hauptmerkmale

Baureihe	Modicon ABE7
Produkt- oder Komponententyp	Klemmenblock für Zähler und analoge Kanäle
Anzahl der Kanäle	8
Anschlüsse - Klemmen	Schraubklemmenanschluss, 1 x 0,09-1 x 1,5 mm² (AWG 28 - AWG 16) flexibel mit Kabelende Schraubklemmenanschluss, 1x 0,14-2,5 mm² (AWG 26 - AWG 12) starr Schraubklemmenanschluss, 1x 0,14-2,5 mm² (AWG 26 - AWG 14) flexibel ohne Kabelende Schraubklemmenanschluss, 2 x 0,09-2 x 0,75 mm² (AWG 28 - AWG 20) flexibel mit Kabelende Schraubklemmenanschluss, 2 x 0,2-2 x 2,5 mm² (AWG 24 - AWG 14) starr

Zusatzmerkmale

Funktion des Moduls	Isolierter Analogeingang, kompatibel mit Premium
[Uc] Steuerkreisspannung	24 V DC
Anschluss an PLC	SUB-D 25
Befestigungsmodus	Durch Klipse (35 mm symmetrische DIN-Schiene) Durch Schrauben (massive Platte m. Befest.-Kit)
[Ui] Bemessungs-Isolationsspannung	2000 V Klemmen/Montageschienen
Installationskategorie	II entspricht IEC 60664-1
[M] Anzugsdrehmoment	0,6 Nm mit Flach Ø 3,5 Schraubendreher
Produktgewicht	0,41 kg

Montage

Normen	CSA C22.2 IEC 61131 UL 508
Produktzertifizierungen	DNV GL CSA UL
Schutzart (IP)	IP20 entspricht IEC 60529
Beschichtung	TC
Glühdrahtbeständigkeit	750 °C, Aussetzzeit <30 s entspricht IEC 60695-2-11
Stoßfestigkeit	15 Gn für 11 ms entspricht IEC 60068-2-27
Vibrationsfestigkeit	2 Gn (f= 10…150 Hz) entspricht IEC 60068-2-6
Widerstandsfähigkeit gegen elektrostatische Entladung	4 kV (Kontakt) Level 3 entspricht IEC 61000-4-2 8 kV (Luft) Level 3 entspricht IEC 61000-4-2
Best. gg. Strahlungsfelder	10 V/m (26000000…1000000000 Hz) entspricht IEC 61000-4-3 Level 3

Bruttopreisliste für Deutschland zuzüglich Zuschläge, Frachtkosten und Mehrwertsteuer, gültig ab dem 1. Januar 2024. Irrtum und Änderungen vorbehalten. Es gelten die AGBs der Schneider Electric GmbH.

Haftungsausschluss: Diese Dokumentation dient nicht als Ersatz für die Beurteilung der Eignung oder Verlässlichkeit dieser Produkte für bestimmte Verwendungsbereiche des Benutzers und darf nicht zu diesem Zweck verwendet werden.

Widerstandsfähigkeit gegen kurze Störsignale	2 kV Level 3 entspricht IEC 61000-4-4
Umgebungstemperatur bei Betrieb	0…60 °C entspricht IEC 61131-2
Umgebungstemperatur bei Lagerung	-40…80 °C entspricht IEC 61131-2
Verschmutzungsgrad	2 entspricht IEC 60664-1

Verpackungseinheiten

VPE 1 Art	PCE
Anzahl der Geräte pro Packung	1
VPE 1 Höhe	8,000 cm
VPE 1 Breite	8,200 cm
VPE 1 Länge	22,600 cm
Verpackungsgewicht (Lbs)	496,000 g
VPE 2 Art	S03
VPE 2 Menge	15
VPE 2 Höhe	30,000 cm
VPE 2 Breite	30,000 cm
VPE 2 Länge	40,000 cm
VPE 2 Gewicht	7,817 kg

Vertragliche Gewährleistung

Garantie (in Monaten)	18

Environmental Data

Schneider Electric hat sich zum Ziel gesetzt, den Net Zero-Status bis 2050 durch Lieferkettenpartnerschaften, Materialien mit geringerer Auswirkung und Kreislaufbildung über unsere laufende Kampagne "Use Better, Use Longer, Use Again" zu erreichen, um die Lebensdauer und Recyclingfähigkeit der Produkte zu verlängern.

Erläuterung der Environmental Data >

Wie wir die Produktnachhaltigkeit bewerten >

Umweltbilanz

Total lifecycle Carbon footprint	**61 kg CO2 eq.**
CO_2-Fußabdruck der Herstellungsphase [A1 bis A3]	**11 kg CO2 eq.**
CO_2-Fußabdruck der Distributionsphase [A4]	**0.1 kg CO2 eq.**
CO_2-Fußabdruck der Installationsphase [A5]	**0.1 kg CO2 eq.**
CO_2-Fußabdruck der Nutzungsphase [B2, B3, B4, B6]	**49 kg CO2 eq.**
CO_2-Fußabdruck der End-of-Life-Phase [C1 bis C4]	**0.9 kg CO2 eq.**
Umweltproduktdeklaration	**Produktumweltprofil**

Use Better

Materialien und Verpackung

Verpackung mit Recycling-Karton	**Ja**
Verpackung ohne Kunststoff	**Ja**
SCIP-Nummer	**E9234f0b-842f-4acb-a1b0-38469c0d0e22**
EU-RoHS-Richtlinie	**Freistellungskonform**
REACh-Verordnung	**Produkt beinhaltet besorgniserregende Stoffe (SVHC) über dem Schwellwert**

Use Again

Reproduktion

Recyclingfähigkeitspotential in %	**6**
Rücknahme	**Ja**

Maßzeichnungen

Abmessungen

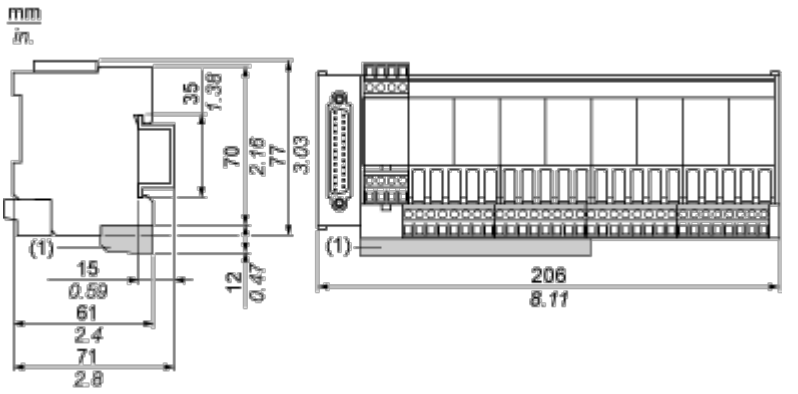

(1) ABE7BV20

Montage und Abstand

Montage

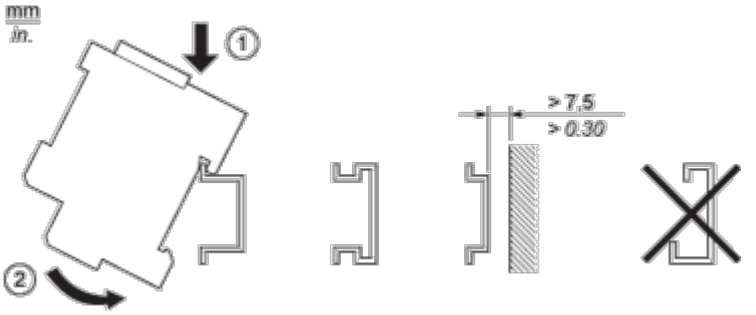

Anschlüsse und Schema

Verdrahtungsplan

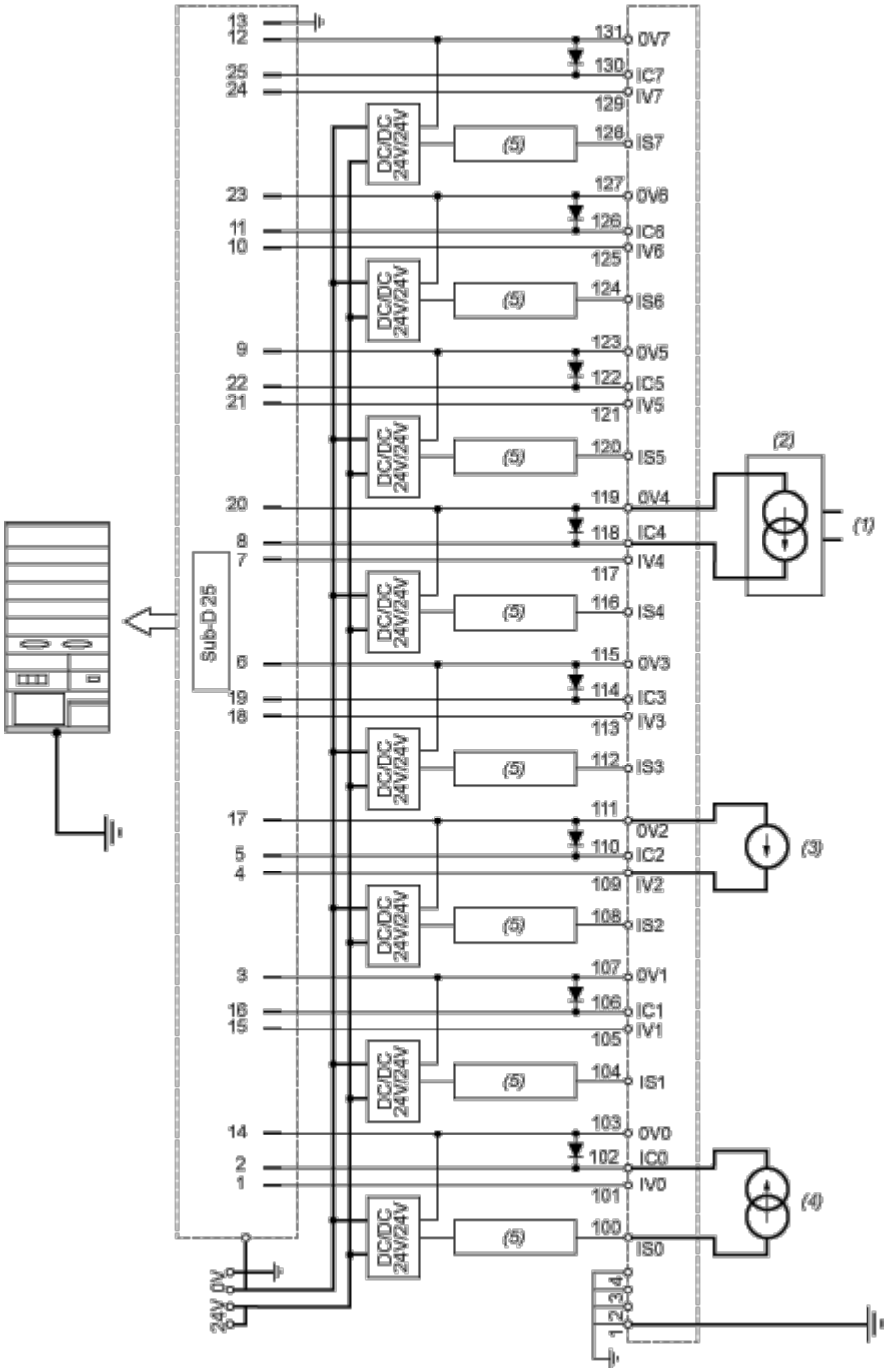

(1) Spannungsversorgung

(2) 4-Draht-Sensor

(3) Spannungssensor

(4) 2-Draht-Sensor

(5) Schutz, 25 mA

Image of product / Alternate images

Alternative

