Produkta datu lapa

Specifikācijas



pasīvā savienojuma apakšbāze ABE7 - 16 ieejas vai izejas - Led

ABE7H16R21

Galvenā

Produktu klāsts	Modicon ABE7
Produkta vai sastāvdaļas veids	Pasīvā diskrēta I/O apakšbāze
Apakšbāzes tips	I/O apakšbāze
[Us] nominālais barošanas spriegums	19...30 V atbilst IEC 61131-2
kanālu skaits	16
Termināļa skaits kanālā	2
Savienojumi - termināļi	skrūvju tipa spailes , 1 x 0,09...1 x 1,5 mm² (AWG 28...AWG 16) elastīgs ar kabeļa galu skrūvju tipa spailes , 1 x 0,14...1 x 2,5 mm² (AWG 26...AWG 12) ciets skrūvju tipa spailes , 1 x 0,14...1 x 2,5 mm² (AWG 26...AWG 14) elastīgs bez kabeļa gala skrūvju tipa spailes , 2 x 0,09...2 x 0,75 mm² (AWG 28...AWG 20) elastīgs ar kabeļa galu skrūvju tipa spailes , 2 x 0,2...2 x 2,5 mm² (AWG 24...AWG 14) ciets

Papildinošs

supply voltage type	DC
Horizontālo rindu skaits	2
Statusa gaismas diode	1 LED katrā kanālā (zaļš) kanāla statuss 1 LED (zaļš) barošana IESLĒGTA
Polaritātes sadalījums	0 V vai 24 V
Aizsardzība pret īssavienojumu	2 A iekšējais drošinātājs , 5 x 20 mm , ātrs trieciens (PLC beigas)
Konektora tips	HE-10
Pin numurs	20 tapas
Fiksācijas režīms	pēc klipiem (35 mm simetriska DIN sliede) ar skrūvēm (cieta plāksne ar stiprinājuma komplektu)
Maksimālā barošanas strāva	1,8 A
Pašreizējais kanāls	0,5 A
Kopējā maksimālā strāva uz vienu izeju	1,8 A
Sprieguma kritums barošanas avota drošinātājam	0,3 V
[Ui] nominālais izolācijas spriegums	2000 V
Instalācijas kategorija	II atbilst IEC 60664-1
Pievilkšanas griezes moments	0,6 Nm ar plakans Ø 3,5 mm
Platums	125 mm
Neto svars	0,3 kg

Ir sasniegts maksimālais saīdzināmo produktu skaits. Lūdzu, atveriet sadaļu Saīdzināt produktus #SAITE# un izdzēsiet kādu produktu, lai turpinātu.

Vide

Produkta sertifikācija	DNV CSA UL GL EAC
IP aizsardzības pakāpe	IP2X atbilst IEC 60529
Izturība pret kvēlspuldzes vadu	750 °C atbilst IEC 60695-2-11
Triecienizturība	15 gn pie 11 ms atbilst IEC 60068-2-27
Vibrācijas pretestība	2 gn (f= 10…150 Hz) atbilst IEC 60068-2-6
Izturība pret elektrostatisko izlādi	4 kV (kontaktpersona) 3. līmenis atbilst IEC 61000-4-2 8 kV (gaisu) 3. līmenis atbilst IEC 61000-4-2
Izturība pret izstarotajiem laukiem	10 V/m (26000000…1000000000 Hz) atbilst IEC 61000-4-3 3. līmenis
Izturība pret ātrām pārejām	2 kV 3. līmenis atbilst IEC 61000-4-4
Apkārtējā gaisa temperatūra darbībai	-5…60 °C atbilst IEC 61131-2
Apkārtējā gaisa temperatūra uzglabāšanai	-40…80 °C atbilst IEC 61131-2
Piesārņojuma pakāpe	2 atbilst IEC 60664-1

Iepakošanas vienības

Pirmā iepakojuma vienības tips	PCE
Vienību skaits 1. iepakojumā	1
1. iepakojuma augstums	7,000 cm
1. iepakojuma platums	8,200 cm
1. iepakojuma garums	13,700 cm
1. iepakojuma svars	297,000 g
Otrā iepakojuma vienības tips	S03
Vienību skaits 2. iepakojumā	30
2. iepakojuma augstums	30 cm
2. iepakojuma platums	30 cm
2. iepakojuma garums	40 cm
2. iepakojuma svars	9,455 kg

Līguma garantija

Garantija (mēnešos)	18

Environmental Data

Schneider Electric mērķis ir līdz 2050. gadam sasniegt nulles emisiju statusu, izmantojot piegādes ķēdes partnerību, zemākas ietekmes materiālus un cirkularitāti, izmantojot mūsu pašreizējo kampaņu "Use Better, Use Longer, Use Again", lai pagarinātu produktu kalpošanas laiku un to pārstrādājamību.

Environmental Data skaidrojums >

Kā mēs novērtējam produktu ilgtspēju >

Ietekme uz vidi

Kopējā dzīves cikla oglekļa pēda	**1 758 kg CO2 eq.**
Ražošanas posma oglekļa pēdas nospiedums [A1–A3]	**8 kg CO2 eq.**
Izplatīšanas posma oglekļa pēdas nospiedums [A4]	**0 kg CO2 eq.**
Uzstādīšanas posma oglekļa pēdas nospiedums [A5]	**0.1 kg CO2 eq.**
Lietošanas posma oglekļa pēdas nospiedums [B2, B3, B4, B6]	**1 749 kg CO2 eq.**
Dzīves cikla beigu posma oglekļa pēdas nospiedums [C1–C4]	**0.6 kg CO2 eq.**

Use Better

Materiāli un iepakojums

Iepakojums izgatavots no pārstrādāta kartona	**Jā**
Iepakojums bez plastmasas	**Jā**
SCIP numurs	**929bff7e-9bcb-44b5-b91e-c36f919ebdbd**
ES RoHS direktīva	**Atbilst, Izmantojot Izņēmumu**
REACh regula	**Atsauce satur vielas virs noteiktās normas, kas rada ļoti lielas bažas**

Use Again

Pārsaiņošana un atkārtota ražošana

Pārstrādājamības potenciāls, %	**6**
Cirkularitātes profils	**Informācija par ekspluatācijas izbeigšanu**
Atgriešana	**Jā**
WEEE marķējums	**Eiropas Savienības tirgū no šī produkta ir jāatbrīvojas, ievērojot noteiktu atkritumu savākšanas kārtību, un produkts nedrīkst nonākt sadzīves atkritumu tvertnēs.**

Dimensions Drawings

Dimensions

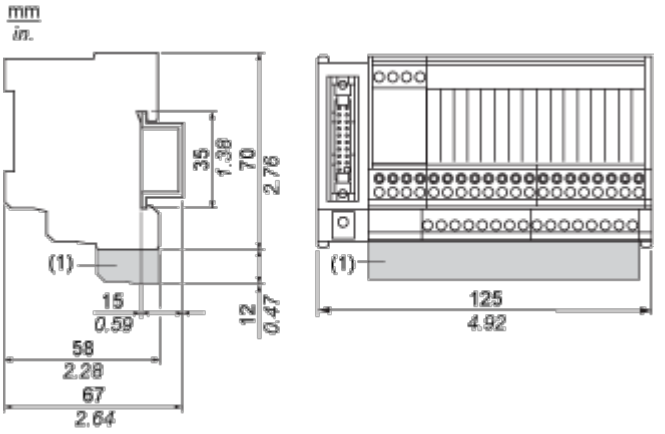

(1) ABE7BV20 / ABE7BV20E

Mounting and Clearance

Mounting

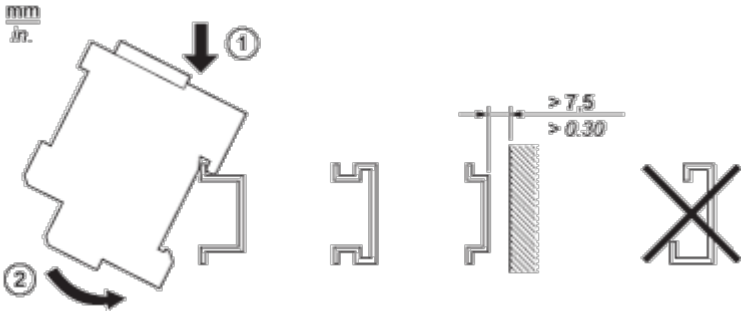

Connections and Schema

HE10 16 Channels

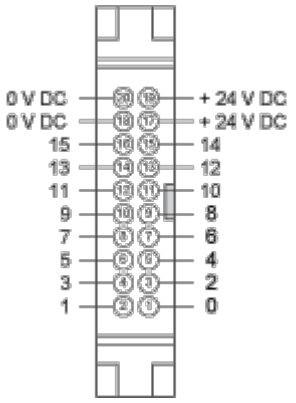

Wiring Diagrams

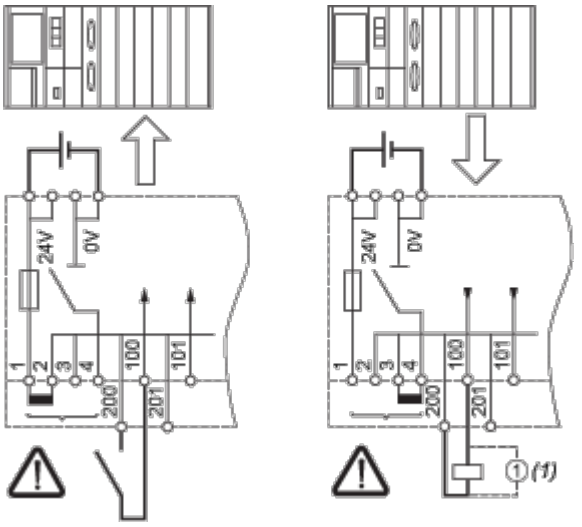

(1) Inductive load

Performance Curves

Curves for Determining Cable Type and Length According to the Current

16-channel Sub-base

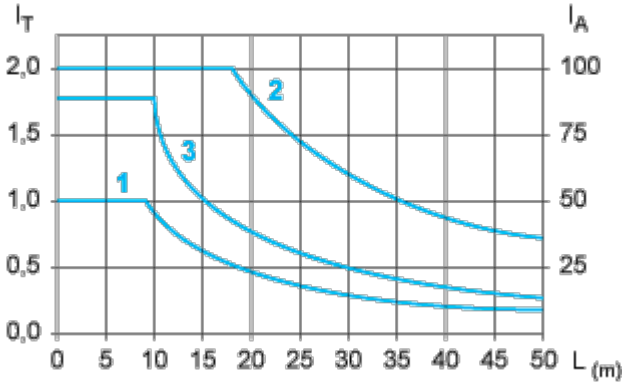

L Cable length

I_T Total current per sub base (A)

I_A Average current per channel (mA)

(1) TSXCDP••2 and ABFH20H••0 cables with c.s.a. 0.08 mm^2 (AWG 28).

(2) TSXCDP••3 cables with c.s.a. 0.34 mm^2 (AWG 22).

(3) Cables with c.s.a. 0.13 mm^2 (AWG 26).

The curves are given for a voltage drop of 1 V in the cable. For n volts tolerance, multiply the length determined from the graph by n.

Image of product / Alternate images

Alternative

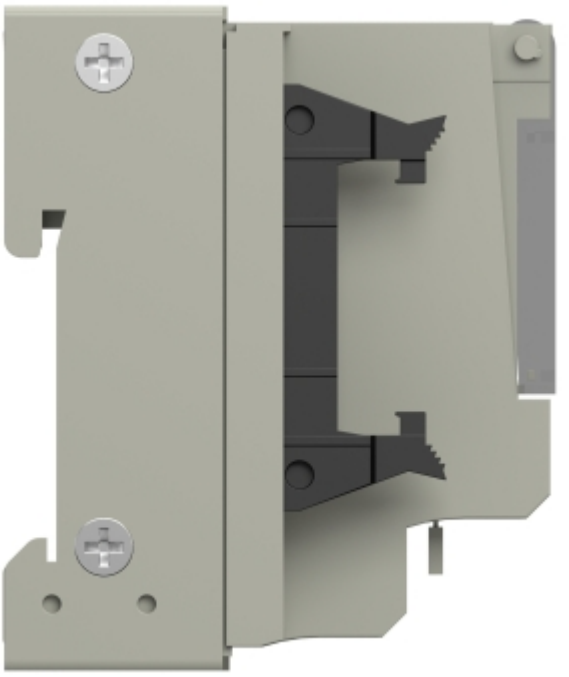



Produkta datu lapa ABE7H16R21

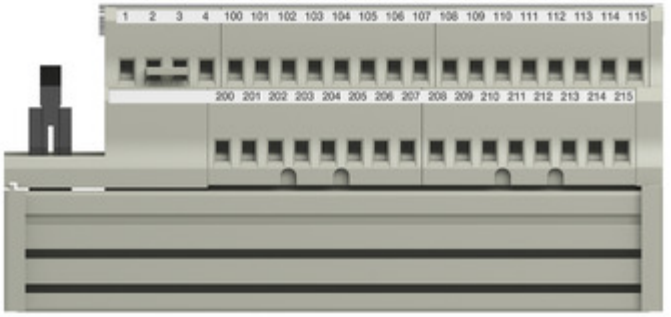



Produkta datu lapa ABE7H16R21



