Produktdatenblatt

Spezifikationen

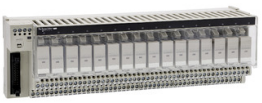

BASIS EINSTECKB. EM REL 2 O.-KTE. 16O-OHNE GEMEINS.

ABE7R16T370

EAN Code: 3389110705119

Hauptmerkmale

Baureihe	Modicon ABE7
Produkt- oder Komponententyp	Ausgangsklemmenblock mit elektromechanischem Relais
Montageschienentyp	Ausgangsklemmenblock
Nennhilfsspannung [UH,nom]	19-30 V entspricht IEC 61131-2
Anzahl der Kanäle	16

Zusatzmerkmale

Typ der Versorgungsspannung	DC
Produktkompatibilität	ABR7S37
LED-Statusanzeige	1 LED pro Kanal (grün) Kanalstatus 1 LED (grün) Strom EIN
Polaritätsverteilung	Potenzialfrei
Kurzschlussschutz	1 A interne Sicherung, 5 x 20 mm, flinke Feinsicherung (PLC-Ende)
Befestigungsmodus	Durch Klipse (35 mm symmetrische DIN-Schiene) Durch Schrauben (massive Platte m. Befest.-Kit)
Max. Versorgungsstrom	1 A
Spann.abf. an Stromvers.Sich.	0,3 V
[Ui] Bemessungs-Isolationsspannung	2000 V Klemmen/Montageschienen 300 V Spulenkreis/Kontaktkreise entspricht IEC 60947-1
[Uimp] Bemessungs-Stoßspannungsfestigkeit	2,5 kV
Installationskategorie	II entspricht IEC 60664-1
[M] Anzugsdrehmoment	0,6 Nm mit Flach Ø 3,5 Schraubendreher
Produktgewicht	1,3 kg

Montage

Produktzertifizierungen	DNV CSA GL EAC
Schutzart (IP)	IP2x entspricht IEC 60529
Glühdrahtbeständigkeit	750 °C entspricht IEC 60695-2-11
Stoßfestigkeit	15 Gn für 11 ms entspricht IEC 60068-2-27
Vibrationsfestigkeit	2 Gn (f= 10…150 Hz) entspricht IEC 60068-2-6
Widerstandsfähigkeit gegen elektrostatische Entladung	4 kV (Kontakt) Level 3 entspricht IEC 61000-4-2 8 kV (Luft) Level 3 entspricht IEC 61000-4-2

Bruttopreisliste für Deutschland zuzüglich Zuschläge, Frachtkosten und Mehrwertsteuer, gültig ab dem 1. Januar 2024. Irrtum und Änderungen vorbehalten. Es gelten die AGBs der Schneider Electric GmbH.

Haftungsausschluss: Diese Dokumentation dient nicht als Ersatz für die Beurteilung der Eignung oder Verlässlichkeit dieser Produkte für bestimmte Verwendungsbereiche des Benutzers und darf nicht zu diesem Zweck verwendet werden.

Best. gg. Strahlungsfelder	10 V/m (26000000…1000000000 Hz) entspricht IEC 61000-4-3 Level 3
Widerstandsfähigkeit gegen kurze Störsignale	2 kV Level 3 entspricht IEC 61000-4-4
Umgebungstemperatur bei Betrieb	-5…60 °C entspricht IEC 61131-2
Umgebungstemperatur bei Lagerung	-40…80 °C entspricht IEC 61131-2
Verschmutzungsgrad	2 entspricht IEC 60664-1

Verpackungseinheiten

VPE 1 Art	PCE
Anzahl der Geräte pro Packung	1
VPE 1 Höhe	8,5 cm
VPE 1 Breite	10,0 cm
VPE 1 Länge	29,2 cm
Verpackungsgewicht (Lbs)	1,181 kg
VPE 2 Art	S03
VPE 2 Menge	6
VPE 2 Höhe	30,0 cm
VPE 2 Breite	30,0 cm
VPE 2 Länge	40,0 cm
VPE 2 Gewicht	7,557 kg

Vertragliche Gewährleistung

Garantie (in Monaten)	18

Environmental Data

Schneider Electric hat sich zum Ziel gesetzt, den Net Zero-Status bis 2050 durch Lieferkettenpartnerschaften, Materialien mit geringerer Auswirkung und Kreislaufbildung über unsere laufende Kampagne "Use Better, Use Longer, Use Again" zu erreichen, um die Lebensdauer und Recyclingfähigkeit der Produkte zu verlängern.

Erläuterung der Environmental Data >

Wie wir die Produktnachhaltigkeit bewerten >

Umweltbilanz

Total lifecycle Carbon footprint	**1 008 kg CO2 eq.**
CO_2-Fußabdruck der Herstellungsphase [A1 bis A3]	**33 kg CO2 eq.**
CO_2-Fußabdruck der Distributionsphase [A4]	**0.2 kg CO2 eq.**
CO_2-Fußabdruck der Installationsphase [A5]	**0.3 kg CO2 eq.**
CO_2-Fußabdruck der Nutzungsphase [B2, B3, B4, B6]	**972 kg CO2 eq.**
CO_2-Fußabdruck der End-of-Life-Phase [C1 bis C4]	**3 kg CO2 eq.**

Use Better

Materialien und Verpackung

Verpackung mit Recycling-Karton	**Ja**
Verpackung ohne Kunststoff	**Ja**
SCIP-Nummer	**1bbe7d20-74c0-4e7e-b98b-d2946f4ab8b4**
EU-RoHS-Richtlinie	**Freistellungskonform**
REACh-Verordnung	**Produkt beinhaltet besorgniserregende Stoffe (SVHC) über dem Schwellwert**

Use Again

Reproduktion

Recyclingfähigkeitspotential in %	**6**
Circular Econmomy-Eignung	**Entsorgungsinformationen**
Rücknahme	**Ja**
WEEE-Kennzeichnung	**Das Produkt muss entsprechend bestimmter Hinweise auf Märkten der Europäischen Union entsorgt werden und darf nicht in Haushaltsabfälle gelangen.**

Maßzeichnungen

Abmessungen

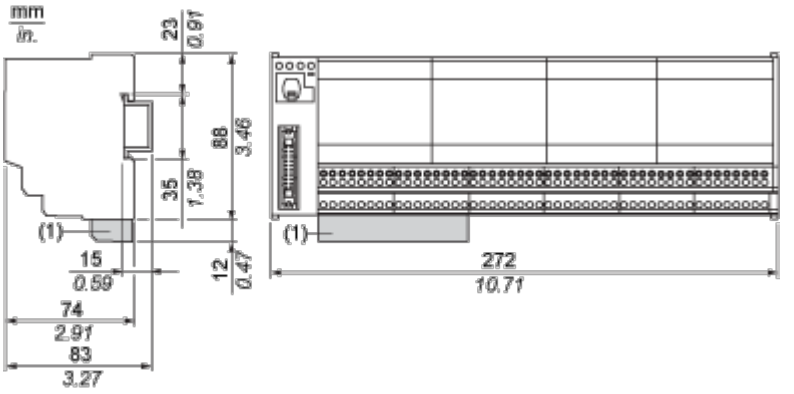

(1) ABE7BV10 / BV20, ABE7BV10E / BV20E

Montage und Abstand

Montage

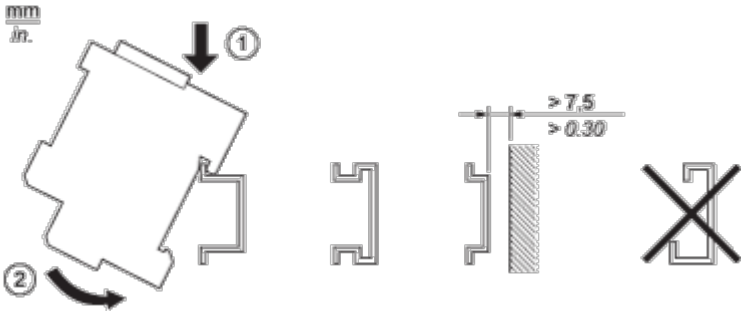

Anschlüsse und Schema

HE10 16 Kanäle

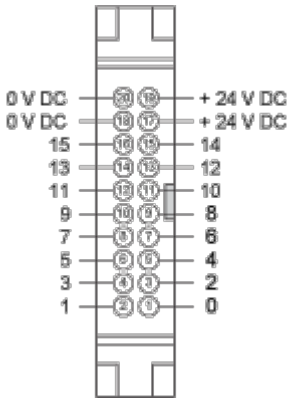

Verdrahtungsplan mit weiteren nicht gelieferten Relais

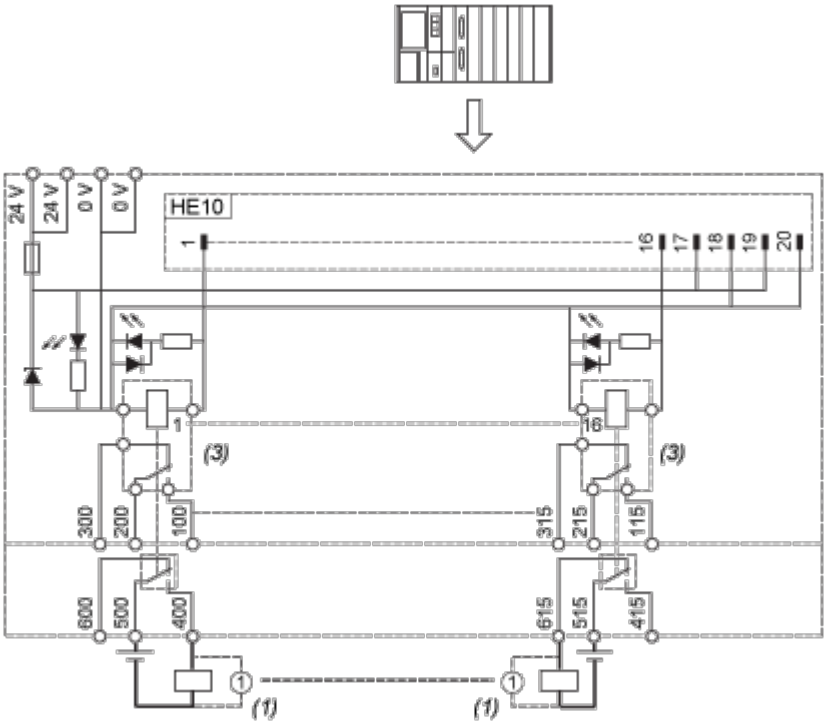

(1) Induktive Last

(3) ABR7S37 (2 "OF" "DPDT") Ith = 8 A (geliefert)

Leistungskurven

Kurven zur Bestimmung von Kabeltyp und -länge entsprechend der Stromstärke

16-Kanal-Grundgerät

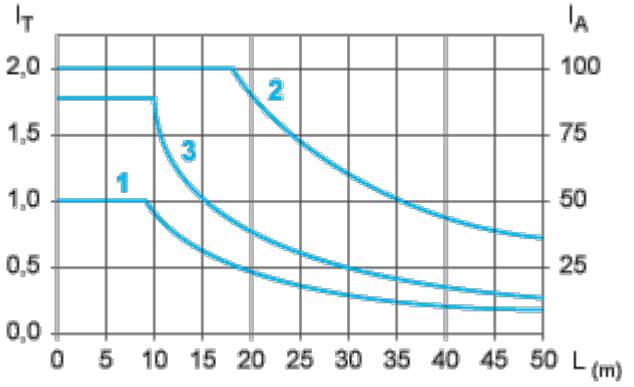

L Kabellänge

I_T Gesamtstrom pro Grundgerät (A)

I_A Strommittelwert pro Kanal (mA)

(1) TSXCDP••2- und ABFH20H••0-Kabel mit Querschnitt 0,08 mm^2 (AWG 28).

(2) TSXCDP••3-Kabel mit Querschnitt 0,34 mm^2 (AWG 22).

(3) Kabel mit Querschnitt 0,13 mm^2 (AWG 26).

Die Kurven werden für einen Spannungsabfall von 1 V im Kabel angegeben. Multiplizieren Sie für die n Volt-Toleranz die vom Graphen durch n festgelegte Länge.

Temperatur-Derating-Kurven

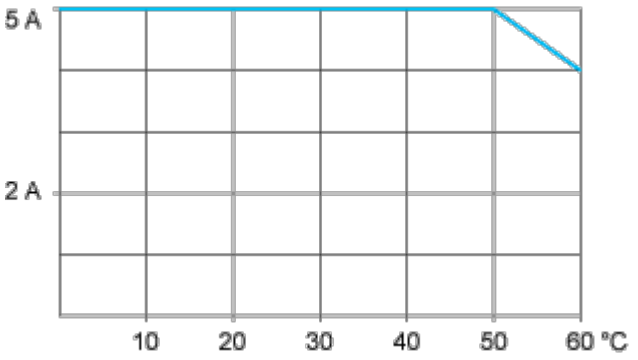

Elektrische Lebensdauer (in Millionen Betriebszyklen) nach IEC 60947-5-1

DC-Lasten

DC12-Kurven

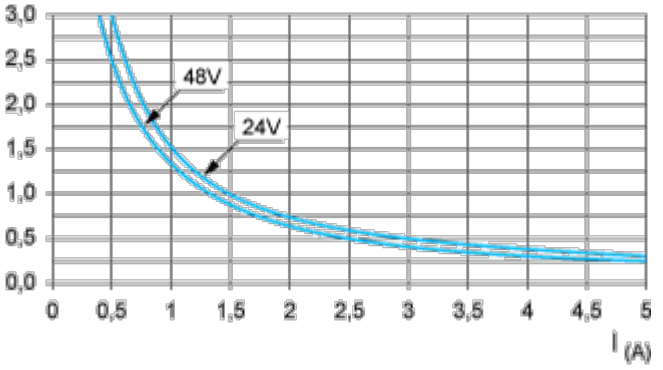

DC12 Steuerung von ohmschen Lasten und Halbleiterlasten mit Trennung durch Optokoppler l/R ≤ 1 ms.

DC13-Kurven

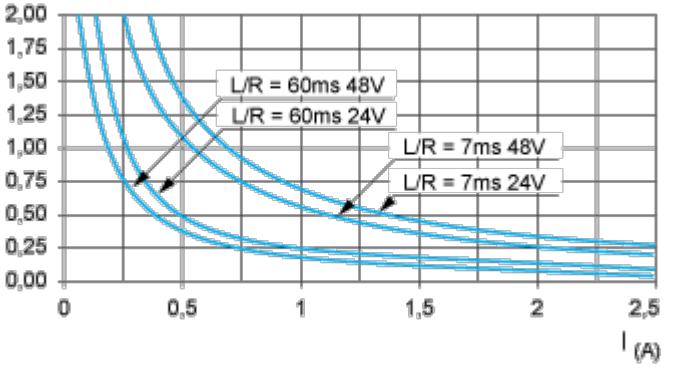

DC13

Schalten von Elektromagneten, L/R ≤ 2 x (Ue x Ie) in ms, Ue: Bemessungsbetriebsspannung, Ie: Bemessungsbetriebsstrom
(Bei einer Last mit Schutzdiode sind die DC12-Kurven mit einem Koeffizienten 0,9 auf die Anzahl der Mio. Betriebszyklen zu verwenden)

AC-Lasten

AC12-Kurven

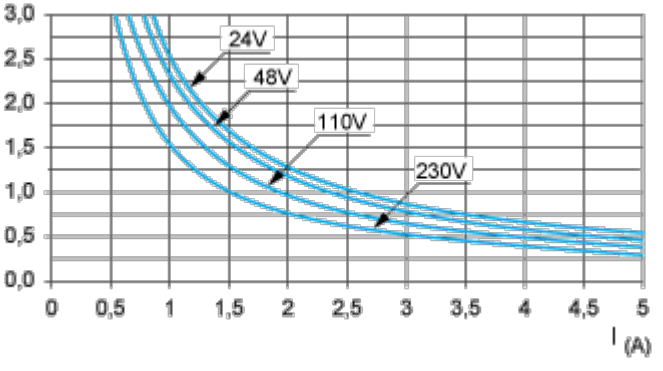

AC12 Steuerung von ohmschen Lasten und Halbleiterlasten mit Trennung durch Optokoppler, cos ϕ ≥ 0,9.

AC14-Kurven

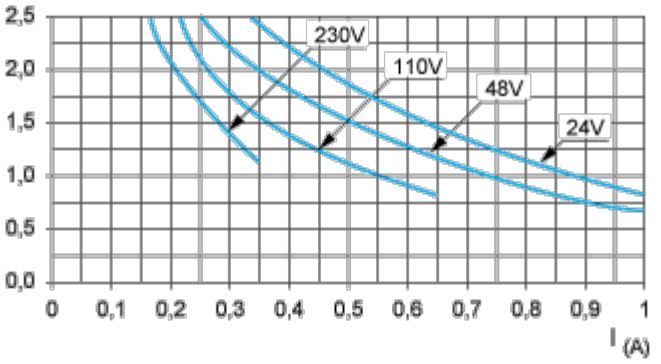

AC14 Steuerung kleiner elektromagnetischer Lasten ≤ 72 VA, Einschalten: cos ϕ = 0,3, Ausschalten: cos ϕ = 0,3.

AC15-Kurven

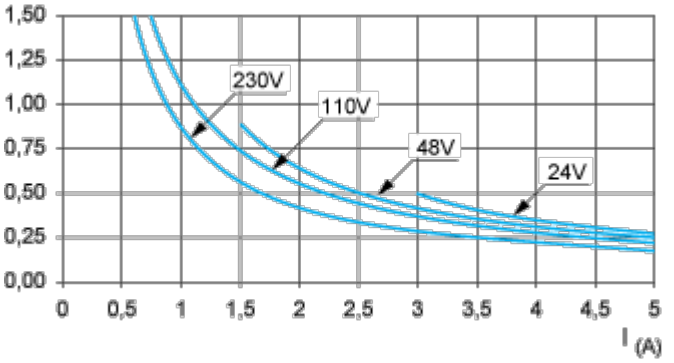

AC15 Steuerung elektromagnetischer Lasten > 72 VA, Einschalten: cos ϕ = 0,7, Ausschalten: cos ϕ = 0,4.

Image of product / Alternate images

Alternative

