Produkta datu lapa

Specifikācijas

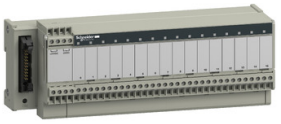

apakšbāze - lodēti elektromehāniskie releji ABE7 - 16 kanāli - relejs 10 mm

ABE7R16S210

Galvenā

Produktu klāsts	Modicon ABE7
Produkta vai sastāvdaļas veids	Elektromehāniskā izejas releja apakšbāze
[Us] nominālais barošanas spriegums	24 V DC priekš PLC beigas
kanālu skaits	16
Termināļa skaits kanālā	2

Papildinošs

Termināla bloka veids	Noņemams
Polaritātes sadalījums	Bez voltiem
Fiksācijas režīms	pēc klipiem (35 mm simetriska DIN sliede) ar skrūvēm (cieta plāksne ar stiprinājuma komplektu)
Kopējā maksimālā strāva uz vienu izeju	10 A
Pašreizējais kanāls	5 A priekš preactuator gals
Minimālā pārslēgšanas strāva	10 mAPie >= 5 V
Izkrišanas spriegums	2,4 Vpie 20 °C (PLC beigas)
Pārslēgšanas frekvence	<= 0,5 Hz <= 10 Hz
Sliekšņa izslēgšanas spriegums	19,7 Vpie 40 °C
Izkrišanas strāva	1 mAPie 20 °C
Maksimālā jaudas izkliede kanālā W	0,36 W (PLC beigas)
Kontaktu veids un sastāvs	1 NO priekš preactuator gals
Maksimālais pārslēgšanas spriegums	250 V AC 50/60 Hz atbilst IEC 60947-5-1 30 V DC atbilst IEC 60947-5-1
Elektriskā izturība	500000 cikli , maksimālā pārslēgšanas strāva: 600 mAPie 24 V DC-13 10 ms (preactuator gals) 500000 cikli , maksimālā pārslēgšanas strāva: 1500 mAPie 230 V AC-12 (preactuator gals) 500000 cikli , maksimālā pārslēgšanas strāva: 1500 mAPie 24 V DC-12 (preactuator gals) 500000 cikli , maksimālā pārslēgšanas strāva: 900 mAPie 230 V AC-15 (preactuator gals)
Elektriskā uzticamība	1e-008
Darbības laiks	<= 10 ms spoles sprieguma padeve un NO slēgšanas <= 5 ms spoles atslēgšana un NAV atvēršana
Kontakta atlēciena laiks	<= 5 ms 1 NO
Darbības ātrums Hz	10 Hz nav slodzes 0,5 Hz pie Ie

Ir sasniegts maksimālais saīdzināmo produktu skaits. Lūdzu, atveriet sadaļu Salīdzināt produktus #SAITE# un izdzēsiet kādu produktu, lai turpinātu.

Mehāniskā izturība	20000000 cikli
[Uimp] nominālais impulsu izturības spriegums	2,5 kV atbilst IEC 60947-1
[Ui] nominālais izolācijas spriegums	2000 V
Instalācijas kategorija	II atbilst IEC 60664-1
Pievilkšanas griezes moments	0,6 Nm ar plakans Ø 3,5 mm
Platums	206 mm
Neto svars	0,405 kg

Vide

Maksimāla imunitāte pret mikropārrāvumiem	5 ms
Dielektriskā izturība	2000 V atbilst IEC 60947-1
Produkta sertifikācija	GL CSA DNV UL EAC
IP aizsardzības pakāpe	IP2X atbilst IEC 60529
Aizsardzības ārstēšana	TC
Izturība pret kvēlspuldzes vadu	750 °Cizzušanas laiks < 30 s atbilst IEC 60695-2-11
Triecienizturība	15 gn pie 11 ms atbilst IEC 60068-2-27
Izturība pret izstarotajiem laukiem	10 V/m (26000000…1000000000 Hz) atbilst IEC 61000-4-3 3. līmenis
Izturība pret ātrām pārejām	2 kV 3. līmenis atbilst IEC 61000-4-4
Apkārtējā gaisa temperatūra darbībai	-5…60 °C atbilst IEC 61131-2
Apkārtējā gaisa temperatūra uzglabāšanai	-40…80 °C atbilst IEC 61131-2
Piesārņojuma pakāpe	2 atbilst IEC 60664-1

Iepakošanas vienības

Pirmā iepakojuma vienības tips	PCE
Vienību skaits 1. iepakojumā	1
1. iepakojuma augstums	7,000 cm
1. iepakojuma platums	8,200 cm
1. iepakojuma garums	21,100 cm
1. iepakojuma svars	581,000 g
Otrā iepakojuma vienības tips	S03
Vienību skaits 2. iepakojumā	15
2. iepakojuma augstums	30,000 cm
2. iepakojuma platums	30,000 cm
2. iepakojuma garums	40,000 cm
2. iepakojuma svars	9,103 kg

Līguma garantija

Garantija (mēnešos)	18

Environmental Data

Schneider Electric mērķis ir līdz 2050. gadam sasniegt nulles emisiju statusu, izmantojot piegādes ķēdes partnerību, zemākas ietekmes materiālus un cirkularitāti, izmantojot mūsu pašreizējo kampaņu "Use Better, Use Longer, Use Again", lai pagarinātu produktu kalpošanas laiku un to pārstrādājamību.

Environmental Data skaidrojums >

Kā mēs novērtējam produktu ilgtspēju >

Ietekme uz vidi

Kopējā dzīves cikla oglekļa pēda	**990 kg CO2 eq.**
Ražošanas posma oglekļa pēdas nospiedums [A1–A3]	**16 kg CO2 eq.**
Izplatīšanas posma oglekļa pēdas nospiedums [A4]	**0.1 kg CO2 eq.**
Uzstādīšanas posma oglekļa pēdas nospiedums [A5]	**0.2 kg CO2 eq.**
Lietošanas posma oglekļa pēdas nospiedums [B2, B3, B4, B6]	**972 kg CO2 eq.**
Dzīves cikla beigu posma oglekļa pēdas nospiedums [C1–C4]	**1 kg CO2 eq.**

Use Better

Materiāli un iepakojums

Iepakojums izgatavots no pārstrādāta kartona	**Jā**
Iepakojums bez plastmasas	**Jā**
SCIP numurs	**1bbe7d20-74c0-4e7e-b98b-d2946f4ab8b4**
ES RoHS direktīva	**Atbilst, Izmantojot Izņēmumu**
REACh regula	**Atsauce satur vielas virs noteiktās normas, kas rada ļoti lielas bažas**

Use Again

Pārsaiņošana un atkārtota ražošana

Pārstrādājamības potenciāls, %	**6**
Cirkularitātes profils	**Informācija par ekspluatācijas izbeigšanu**
Atgriešana	**Jā**
WEEE marķējums	**Eiropas Savienības tirgū no šī produkta ir jāatbrīvojas, ievērojot noteiktu atkritumu savākšanas kārtību, un produkts nedrīkst nonākt sadzīves atkritumu tvertnēs.**

Dimensions Drawings

Dimensions

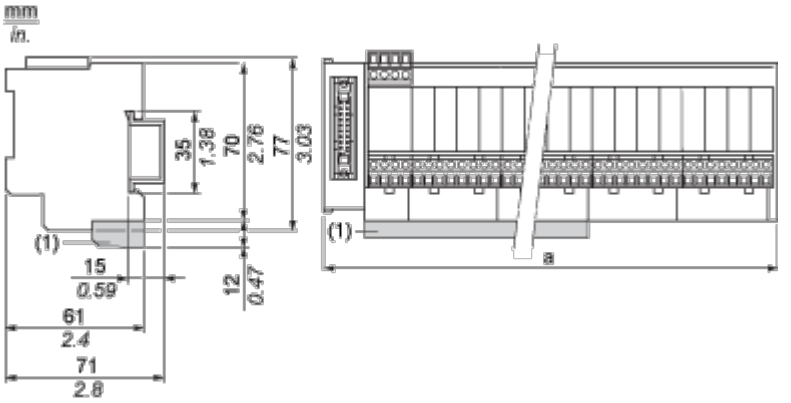

(1) ABE7BV20 / ABE7BV20E

ABE7	a in mm	a in in.
R16S111 / R16S111E	125	4.92
R16S21 / R16S21•E	206	8.11

Mounting and Clearance

Mounting

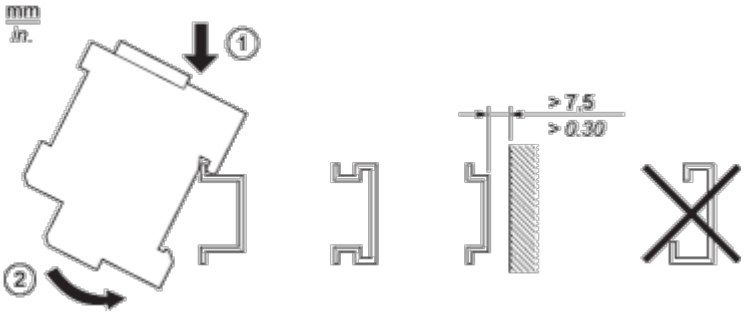

Connections and Schema

HE10 16 Channels

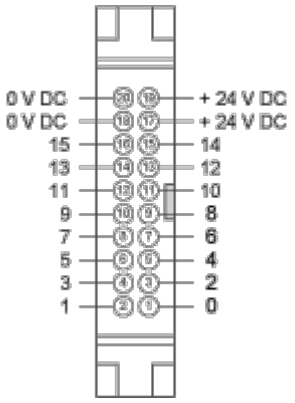

Wiring Diagram

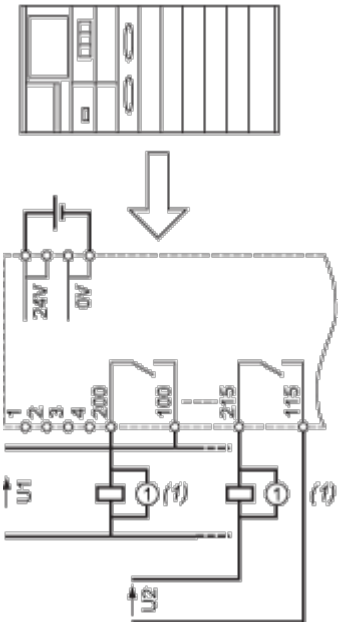

(1) Inductive load

Performance Curves

Curves for Determining Cable Type and Length According to the Current

16-channel Sub-base

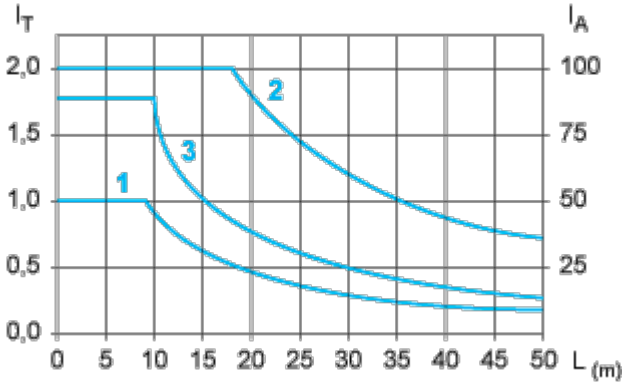

L Cable length

I_T Total current per sub base (A)

I_A Average current per channel (mA)

(1) TSXCDP••2 and ABFH20H••0 cables with c.s.a. 0.08 mm^2 (AWG 28).

(2) TSXCDP••3 cables with c.s.a. 0.34 mm^2 (AWG 22).

(3) Cables with c.s.a. 0.13 mm^2 (AWG 26).

The curves are given for a voltage drop of 1 V in the cable. For n volts tolerance, multiply the length determined from the graph by n.

Electrical Durability (in Millions of Operating Cycles) Conforming to IEC 60947-5-1

DC Loads

DC12 curves

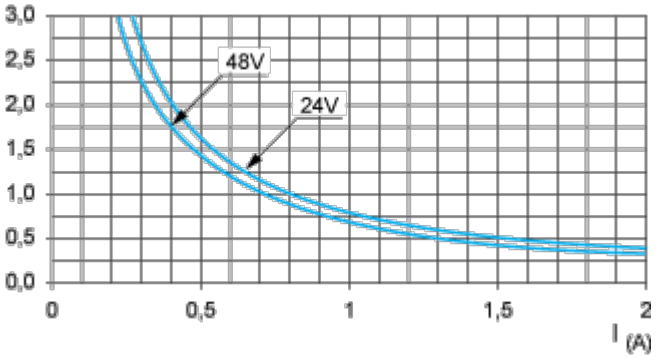

DC12 control of resistive loads and of solid state loads isolated by optocoupler, l/R ≤ 1 ms.

DC13 curves

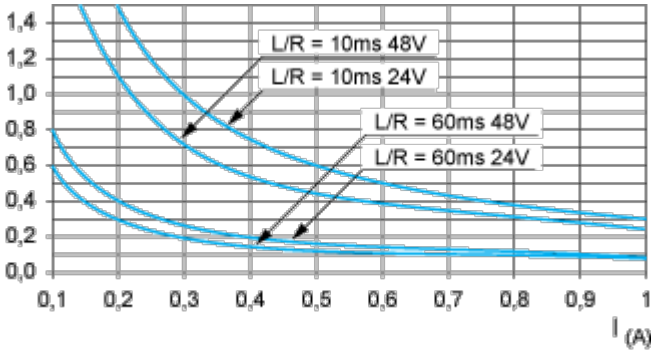

DC13 switching electromagnets, L/R ≤ 2 x (Ue x Ie) in ms, Ue: rated operational voltage, Ie: rated operational current (with a protective diode on the load, DC12 curves must be used with a coefficient of 0.9 applied to the number in millions of operating cycles)

AC Loads

AC12 curves

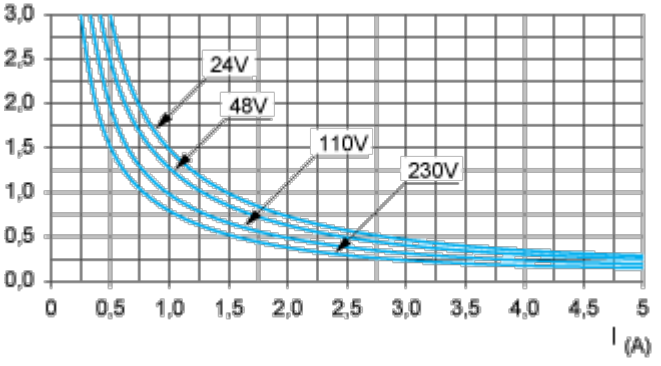

AC12 control of resistive loads and of solid state loads isolated by optocoupler, cos ϕ ≥ 0.9.

AC14 curves

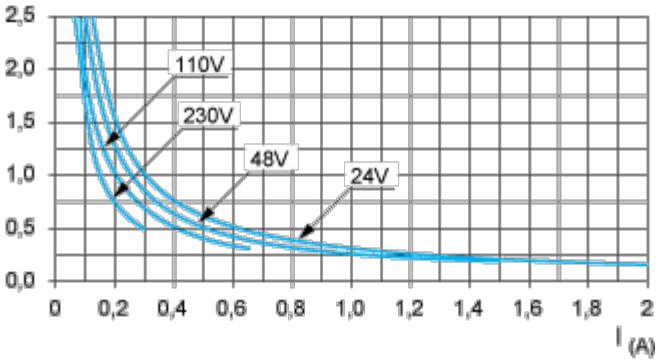

AC14 control of small electromagnetic loads ≤ 72 VA, make: cos ϕ = 0.3, break: cos ϕ = 0.3.

AC15 curves

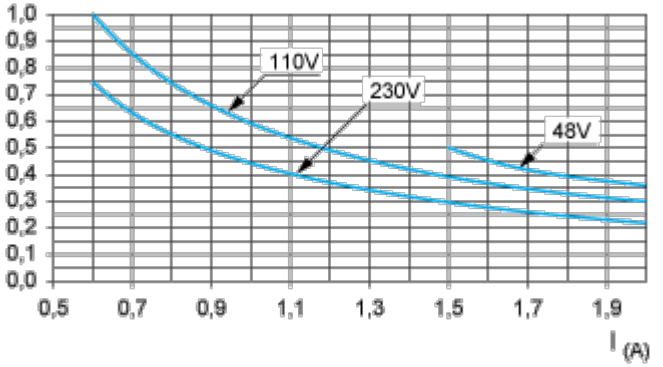

AC15 control of electromagnetic loads > 72 VA, make: cos ϕ = 0.7, break: cos ϕ = 0.4.

Image of product / Alternate images

Alternative

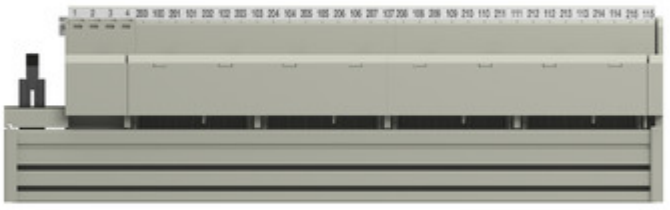

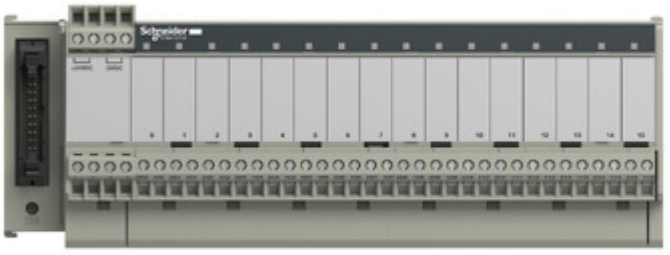

Produkta datu lapa ABE7R16S210

