Produktdatenblatt

Spezifikationen



Klemmenblock m fest eingelöt. elektromech.Relais ABE7, 16 Kanäle, Relais 10mm

ABE7R16S212

EAN Code: 3389110545531

Hauptmerkmale

Baureihe	Modicon ABE7
Produkt- oder Komponententyp	Ausgangsklemmenblock mit elektromechanischem Relais
Nennhilfsspannung [UH,nom]	24 V DC für PLC-Ende
Anzahl der Kanäle	16
Anz. Klemmen pro Kanal	2

Zusatzmerkmale

Typ des Klemmenblocks	Abnehmbar
Polaritätsverteilung	Gemeinsamer Anschluss pro Gruppe mit 8 Kanälen an beiden Polen
Befestigungsmodus	Durch Klipse (35 mm symmetrische DIN-Schiene) Durch Schrauben (massive Platte m. Befest.-Kit)
Max. Strom pro gemeinsamen Ausgang	10 A
Strom pro Kanal	5 A für Vor-Stellglied-Ende
minimaler Schaltstrom	10 mA bei >= 5 V
Abfallspannung	2,4 V bei 20 °C (PLC-Ende)
Taktfrequenz	<= 0,5 Hz <= 10 Hz
Schwellen-Auslösespannung	19,7 V bei 40 °C
Abfallstrom	1 mA bei 20 °C
Verlustleistung je Kanal in W	0,36 W (PLC-Ende)
Typ und Zusammenstellung der Kontakte	1 Schließer für Vor-Stellglied-Ende
maximale Schaltspannung	250 V AC 50/60 Hz entspricht IEC 60947-5-1 30 V DC entspricht IEC 60947-5-1
elektrische Lebensdauer	500000 Zyklen, maximaler Schaltstrom: 600 mA bei 24 V DC-13 10 ms (Vor-Stellglied-Ende) 500000 Zyklen, maximaler Schaltstrom: 1500 mA bei 230 V AC-12 (Vor-Stellglied-Ende) 500000 Zyklen, maximaler Schaltstrom: 1500 mA bei 24 V DC-12 (Vor-Stellglied-Ende) 500000 Zyklen, maximaler Schaltstrom: 900 mA bei 230 V AC-15 (Vor-Stellglied-Ende)
Elektrische Zuverlässigkeit	0,00000001
Betriebszeit	<= 10 ms Spulenakt. + NO-Schließung <= 5 ms Spulendeakt. + NO-Öffnung
Prelldauer	<= 5 ms 1 Schließer
Betriebsrate in Hz	10 Hz keine Last 0,5 Hz bei Ie

Bruttopreisliste für Deutschland zuzüglich Zuschläge, Frachtkosten und Mehrwertsteuer, gültig ab dem 1. Januar 2024. Irrtum und Änderungen vorbehalten. Es gelten die AGBs der Schneider Electric GmbH.

Haftungsausschluss: Diese Dokumentation dient nicht als Ersatz für die Beurteilung der Eignung oder Verlässlichkeit dieser Produkte für bestimmte Verwendungsbereiche des Benutzers und darf nicht zu diesem Zweck verwendet werden.

Mechanische Lebensdauer	20000000 Zyklen
[Uimp] Bemessungs-Stoßspannungsfestigkeit	2,5 kV entspricht IEC 60947-1
[Ui] Bemessungs-Isolationsspannung	2000 V
Installationskategorie	II entspricht IEC 60664-1
[M] Anzugsdrehmoment	0,6 Nm mit Flach Ø 3,5 Schraubendreher
Breite	206 mm
Produktgewicht	0,4 kg

Montage

max.Störfest. gg. Kurzzteinbr.	5 ms
Durchschlagfestigkeit	2000 V entspricht IEC 60947-1
Produktzertifizierungen	UL CSA GL DNV EAC
Schutzart (IP)	IP2x entspricht IEC 60529
Beschichtung	TC
Glühdrahtbeständigkeit	750 °C, Aussetzzeit <30 s entspricht IEC 60695-2-11
Stoßfestigkeit	15 Gn für 11 ms entspricht IEC 60068-2-27
Best. gg. Strahlungsfelder	10 V/m (26000000…1000000000 Hz) entspricht IEC 61000-4-3 Level 3
Widerstandsfähigkeit gegen kurze Störsignale	2 kV Level 3 entspricht IEC 61000-4-4
Umgebungstemperatur bei Betrieb	-5…60 °C entspricht IEC 61131-2
Umgebungstemperatur bei Lagerung	-40…80 °C entspricht IEC 61131-2
Verschmutzungsgrad	2 entspricht IEC 60664-1

Verpackungseinheiten

VPE 1 Art	PCE
Anzahl der Geräte pro Packung	1
VPE 1 Höhe	7,000 cm
VPE 1 Breite	8,200 cm
VPE 1 Länge	21,200 cm
Verpackungsgewicht (Lbs)	582,000 g
VPE 2 Art	S03
VPE 2 Menge	16
VPE 2 Höhe	30 cm
VPE 2 Breite	30 cm
VPE 2 Länge	40 cm
VPE 2 Gewicht	9,813 kg

Vertragliche Gewährleistung

Garantie (in Monaten)	18

Environmental Data

Schneider Electric hat sich zum Ziel gesetzt, den Net Zero-Status bis 2050 durch Lieferkettenpartnerschaften, Materialien mit geringerer Auswirkung und Kreislaufbildung über unsere laufende Kampagne "Use Better, Use Longer, Use Again" zu erreichen, um die Lebensdauer und Recyclingfähigkeit der Produkte zu verlängern.

Erläuterung der Environmental Data >

Wie wir die Produktnachhaltigkeit bewerten >

Umweltbilanz

Total lifecycle Carbon footprint	**990 kg CO2 eq.**
CO_2-Fußabdruck der Herstellungsphase [A1 bis A3]	**16 kg CO2 eq.**
CO_2-Fußabdruck der Distributionsphase [A4]	**0.1 kg CO2 eq.**
CO_2-Fußabdruck der Installationsphase [A5]	**0.2 kg CO2 eq.**
CO_2-Fußabdruck der Nutzungsphase [B2, B3, B4, B6]	**972 kg CO2 eq.**
CO_2-Fußabdruck der End-of-Life-Phase [C1 bis C4]	**1 kg CO2 eq.**
Umweltproduktdeklaration	**Produktumweltprofil**

Use Better

Materialien und Verpackung

Verpackung mit Recycling-Karton	**Ja**
Verpackung ohne Kunststoff	**Ja**
SCIP-Nummer	**6f4fb8f5-e7e7-4654-9d64-069be054cb2f**
EU-RoHS-Richtlinie	**Freistellungskonform**
REACh-Verordnung	**Produkt beinhaltet besorgniserregende Stoffe (SVHC) über dem Schwellwert**

Use Again

Reproduktion

Recyclingfähigkeitspotential in %	**6**
Circular Econmomy-Eignung	**Entsorgungsinformationen**
Rücknahme	**Ja**
WEEE-Kennzeichnung	**Das Produkt muss entsprechend bestimmter Hinweise auf Märkten der Europäischen Union entsorgt werden und darf nicht in Haushaltsabfälle gelangen.**

Maßzeichnungen

Abmessungen

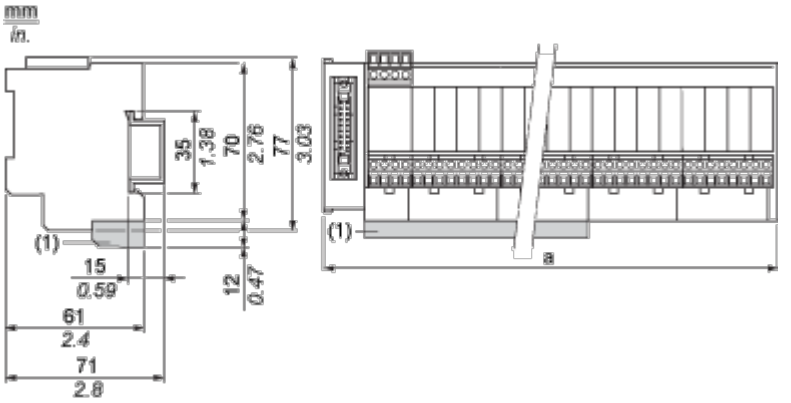

(1) ABE7BV20 / ABE7BV20E

ABE7	a in mm	a in in.
R16S111 / R16S111E	125	4,92
R16S21 / R16S21•E	206	8,11

Montage und Abstand

Montage

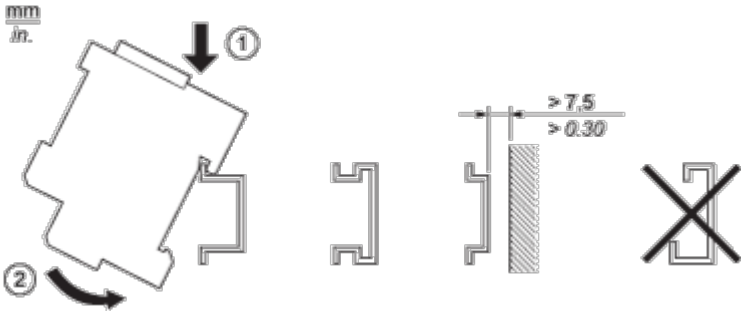

Anschlüsse und Schema

HE10 16 Kanäle

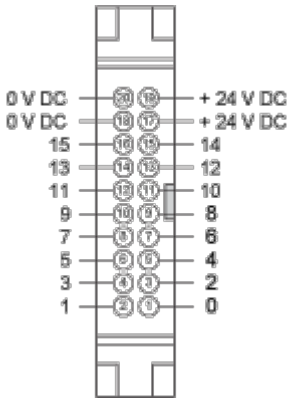

Verdrahtungsplan

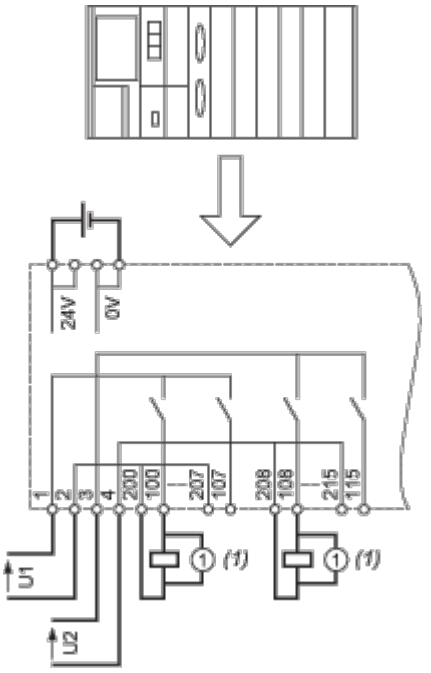

(1) Induktive Last

Leistungskurven

Kurven zur Bestimmung von Kabeltyp und -länge entsprechend der Stromstärke

16-Kanal-Grundgerät

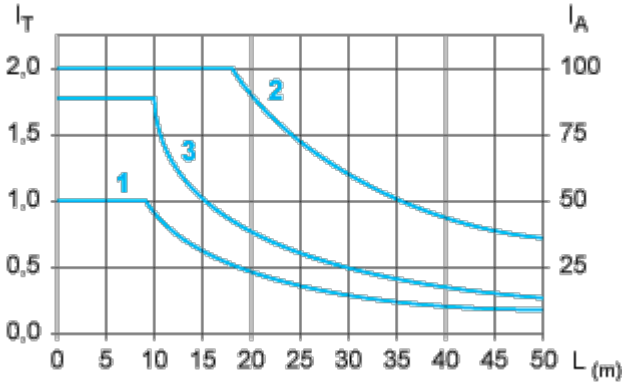

L Kabellänge

I_T Gesamtstrom pro Grundgerät (A)

I_A Strommittelwert pro Kanal (mA)

(1) TSXCDP••2- und ABFH20H••0-Kabel mit Querschnitt 0,08 mm^2 (AWG 28).

(2) TSXCDP••3-Kabel mit Querschnitt 0,34 mm^2 (AWG 22).

(3) Kabel mit Querschnitt 0,13 mm^2 (AWG 26).

Die Kurven werden für einen Spannungsabfall von 1 V im Kabel angegeben. Multiplizieren Sie für die n Volt-Toleranz die vom Graphen durch n festgelegte Länge.

Temperatur-Derating-Kurven

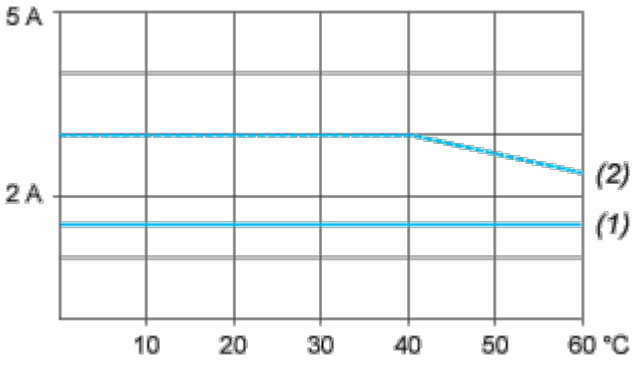

(1) 100 % der Kanäle verwendet

(2) 50 % der Kanäle verwendet

Elektrische Lebensdauer (in Millionen Betriebszyklen) nach IEC 60947-5-1

DC-Lasten

DC12-Kurven

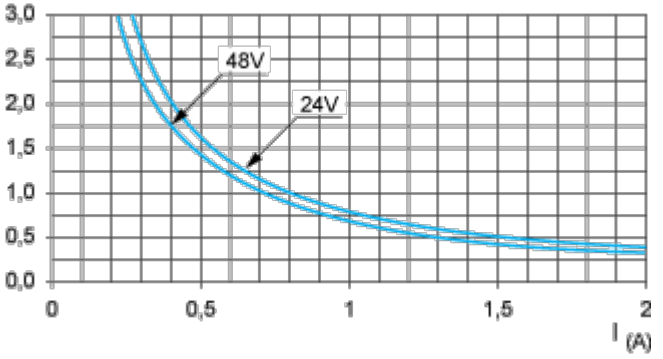

DC12 Steuerung von ohmschen Lasten und Halbleiterlasten mit Trennung durch Optokoppler l/R ≤ 1 ms.

DC13-Kurven

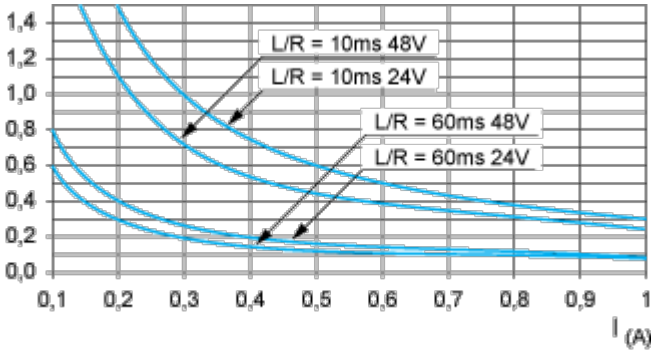

DC13 Schalten von Elektromagneten, L/R ≤ 2 x (Ue x Ie) in ms, Ue: Bemessungsbetriebsspannung, Ie: Bemessungsbetriebsstrom (Bei einer Last mit Schutzdiode sind die DC12-Kurven mit einem Koeffizienten 0,9 auf die Anzahl der Mio. Betriebszyklen zu verwenden)

AC-Lasten

AC12-Kurven

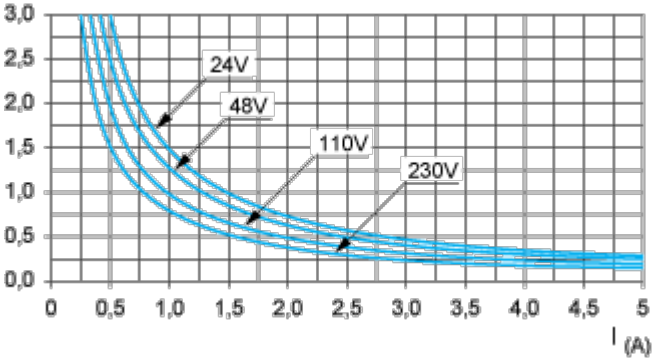

AC12 Steuerung von ohmschen Lasten und Halbleiterlasten mit Trennung durch Optokoppler, cos ϕ ≥ 0,9.

AC14-Kurven

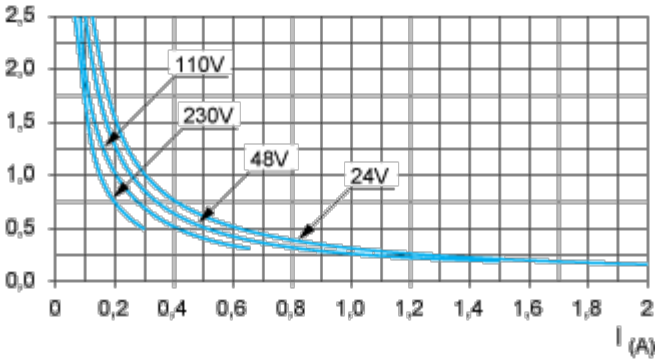

AC14 Steuerung kleiner elektromagnetischer Lasten ≤ 72 VA, Einschalten: cos ϕ = 0,3, Ausschalten: cos ϕ = 0,3.

AC15-Kurven

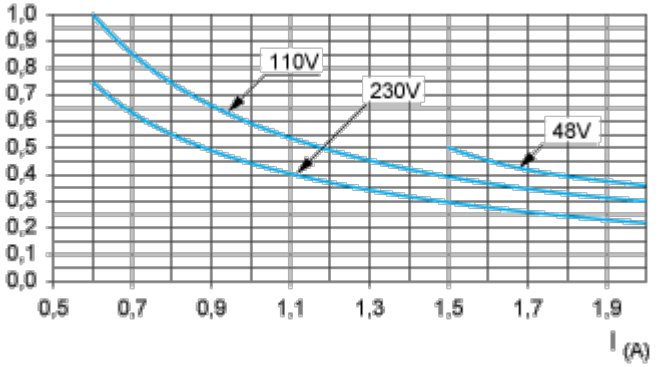

AC15 Steuerung elektromagnetischer Lasten > 72 VA, Einschalten: cos ϕ = 0,7, Ausschalten: cos ϕ = 0,4.

Image of product / Alternate images

Alternative

