Produktdatenblatt

Spezifikationen



ABE7 Anschlussklemmenblock, für EM/SS Rel. Sich/Kan. 16 Ausgänge

ABE7P16T214

EAN Code: 3389110644579

Hauptmerkmale

Baureihe	Modicon ABE7
Produkt- oder Komponententyp	Klemmenblock für Steckrelais
Montageschienentyp	Ausgangsklemmenblock
Nennhilfsspannung [UH,nom]	19-30 V entspricht IEC 61131-2
Anzahl der Kanäle	16
Anschlüsse - Klemmen	Schraubklemmenanschluss, 1 x 0,09-1 x 1,5 mm² (AWG 28 - AWG 16) flexibel mit Kabelende Schraubklemmenanschluss, 1x 0,14-2,5 mm² (AWG 26 - AWG 12) starr Schraubklemmenanschluss, 1x 0,14-2,5 mm² (AWG 26 - AWG 14) flexibel ohne Kabelende Schraubklemmenanschluss, 2 x 0,09-2 x 0,75 mm² (AWG 28 - AWG 20) flexibel mit Kabelende Schraubklemmenanschluss, 2 x 0,2-2 x 2,5 mm² (AWG 24 - AWG 14) starr
zusätzl. Informat. zum Kanal	1 Trennschalter pro Kanal

Zusatzmerkmale

Typ der Versorgungsspannung	DC
Produktkompatibilität	ABR7S2. ABS7SA2. ABS7SC2. ABE7ACC20
LED-Statusanzeige	1 LED pro Kanal (grün) Kanalstatus 1 LED (grün) Strom EIN
Polaritätsverteilung	Potenzialfrei
Kurzschlussschutz	1 A interne Sicherung, 5 x 20 mm, flinke Feinsicherung (PLC-Ende) 0,5 A Sicherungen pro Kanal, 5 x 20 mm, flinke Feinsicherung (Ausgangskreis)
Befestigungsmodus	Durch Klipse (35 mm symmetrische DIN-Schiene) Durch Schrauben (massive Platte m. Befest.-Kit)
Max. Versorgungsstrom	1 A
Spann.abf. an Stromvers.Sich.	0,3 V
Max. Strom pro gemeinsamen Ausgang	16 A
[Ui] Bemessungs-Isolationsspannung	300 V Spulenkreis/Kontaktkreise entspricht IEC 60947-1 2000 V Klemmen/Montageschienen
[Uimp] Bemessungs-Stoßspannungsfestigkeit	2,5 kV
Installationskategorie	II entspricht IEC 60664-1
[M] Anzugsdrehmoment	0,6 Nm mit Flach Ø 3,5 Schraubendreher
Produktgewicht	0,675 kg

Bruttopreisliste für Deutschland zuzüglich Zuschläge, Frachtkosten und Mehrwertsteuer, gültig ab dem 1. Januar 2024. Irrtum und Änderungen vorbehalten. Es gelten die AGBs der Schneider Electric GmbH.

Haftungsausschluss: Diese Dokumentation dient nicht als Ersatz für die Beurteilung der Eignung oder Verlässlichkeit dieser Produkte für bestimmte Verwendungsbereiche des Benutzers und darf nicht zu diesem Zweck verwendet werden.

Montage

Produktzertifizierungen	CSA GL DNV UL EAC
Schutzart (IP)	IP2x entspricht IEC 60529
Glühdrahtbeständigkeit	750 °C entspricht IEC 60695-2-11
Stoßfestigkeit	15 Gn für 11 ms entspricht IEC 60068-2-27
Vibrationsfestigkeit	2 Gn (f= 10…150 Hz) entspricht IEC 60068-2-6
Widerstandsfähigkeit gegen elektrostatische Entladung	4 kV (Kontakt) Level 3 entspricht IEC 61000-4-2 8 kV (Luft) Level 3 entspricht IEC 61000-4-2
Best. gg. Strahlungsfelder	10 V/m (26000000…1000000000 Hz) entspricht IEC 61000-4-3 Level 3
Widerstandsfähigkeit gegen kurze Störsignale	2 kV Level 3 entspricht IEC 61000-4-4
Umgebungstemperatur bei Betrieb	-5…60 °C entspricht IEC 61131-2
Umgebungstemperatur bei Lagerung	-40…80 °C entspricht IEC 61131-2
Verschmutzungsgrad	2 entspricht IEC 60664-1

Verpackungseinheiten

VPE 1 Art	PCE
Anzahl der Geräte pro Packung	1
VPE 1 Höhe	8 cm
VPE 1 Breite	9,6 cm
VPE 1 Länge	22 cm
Verpackungsgewicht (Lbs)	647 g
VPE 2 Art	S03
VPE 2 Menge	12
VPE 2 Höhe	30 cm
VPE 2 Breite	30 cm
VPE 2 Länge	40 cm
VPE 2 Gewicht	8,258 kg

Vertragliche Gewährleistung

Garantie (in Monaten)	18

Environmental Data

Schneider Electric hat sich zum Ziel gesetzt, den Net Zero-Status bis 2050 durch Lieferkettenpartnerschaften, Materialien mit geringerer Auswirkung und Kreislaufbildung über unsere laufende Kampagne "Use Better, Use Longer, Use Again" zu erreichen, um die Lebensdauer und Recyclingfähigkeit der Produkte zu verlängern.

Erläuterung der Environmental Data >

Wie wir die Produktnachhaltigkeit bewerten >

Umweltbilanz

Total lifecycle Carbon footprint	**992 kg CO2 eq.**
CO_2-Fußabdruck der Herstellungsphase [A1 bis A3]	**18 kg CO2 eq.**
CO_2-Fußabdruck der Distributionsphase [A4]	**0.1 kg CO2 eq.**
CO_2-Fußabdruck der Installationsphase [A5]	**0.2 kg CO2 eq.**
CO_2-Fußabdruck der Nutzungsphase [B2, B3, B4, B6]	**972 kg CO2 eq.**
CO_2-Fußabdruck der End-of-Life-Phase [C1 bis C4]	**1 kg CO2 eq.**
Umweltproduktdeklaration	**Produktumweltprofil**

Use Better

Materialien und Verpackung

Verpackung mit Recycling-Karton	**Ja**
Verpackung ohne Kunststoff	**Ja**
SCIP-Nummer	**1bbe7d20-74c0-4e7e-b98b-d2946f4ab8b4**
EU-RoHS-Richtlinie	**Freistellungskonform**
REACh-Verordnung	**Produkt beinhaltet besorgniserregende Stoffe (SVHC) über dem Schwellwert**

Use Again

Reproduktion

Recyclingfähigkeitspotential in %	**6**
Circular Econmomy-Eignung	**Entsorgungsinformationen**
Rücknahme	**Ja**
WEEE-Kennzeichnung	**Das Produkt muss entsprechend bestimmter Hinweise auf Märkten der Europäischen Union entsorgt werden und darf nicht in Haushaltsabfälle gelangen.**

Maßzeichnungen

Abmessungen

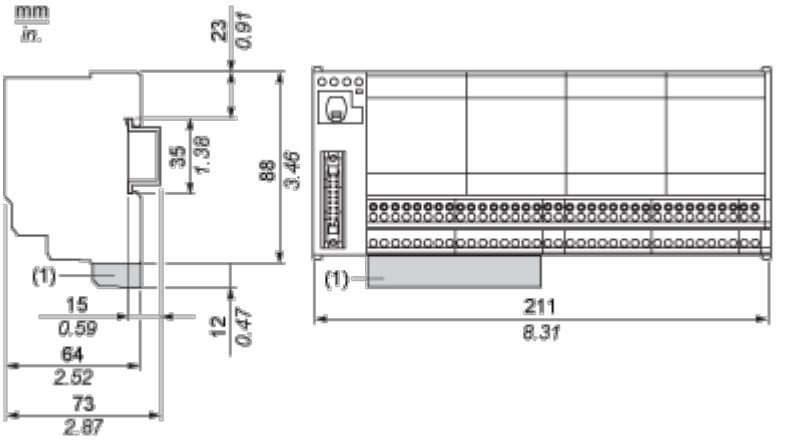

(1) ABE7BV10 / BV20, ABE7BV10E / BV20E

Montage und Abstand

Montage

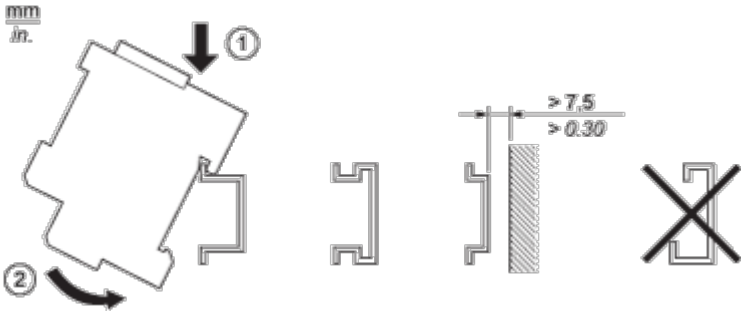

Anschlüsse und Schema

HE10 16 Kanäle

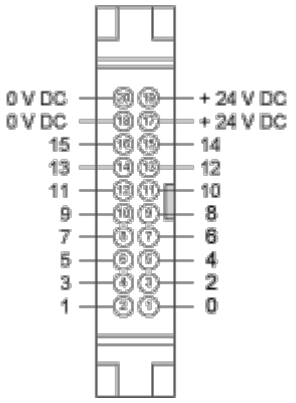

Verdrahtungsplan

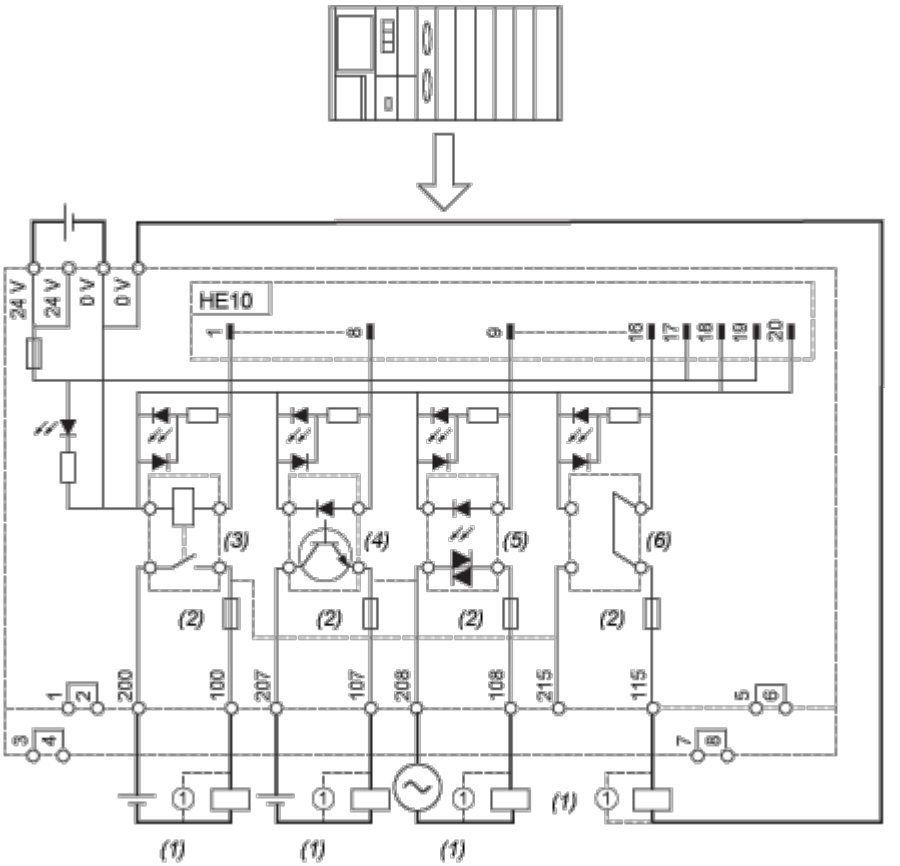

(1) Induktive Last

(2) Sicherung nur für ABE7P16T214

(3) ABR7S21 (1 “F”/SPDT) (nicht geliefert)

(4) ABS7SC2E (5 bis 48 VDC) Imax. = 0,5 A (nicht geliefert)

(5) ABS7SA2M (24 bis 240 VAC) Imax. = 0,5 A (nicht geliefert)

(6) ABE7ACC20 (24 VDC) (nicht geliefert / nicht isoliert)

Leistungskurven

Kurven zur Bestimmung von Kabeltyp und -länge entsprechend der Stromstärke

16-Kanal-Grundgerät

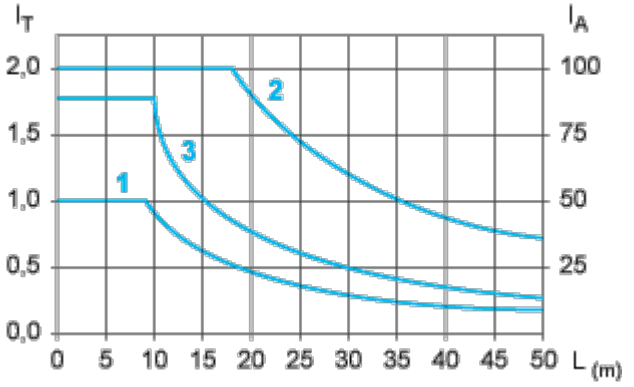

L Kabellänge

I_T Gesamtstrom pro Grundgerät (A)

I_A Strommittelwert pro Kanal (mA)

(1) TSXCDP••2- und ABFH20H••0-Kabel mit Querschnitt 0,08 mm^2 (AWG 28).

(2) TSXCDP••3-Kabel mit Querschnitt 0,34 mm^2 (AWG 22).

(3) Kabel mit Querschnitt 0,13 mm^2 (AWG 26).

Die Kurven werden für einen Spannungsabfall von 1 V im Kabel angegeben. Multiplizieren Sie für die n Volt-Toleranz die vom Graphen durch n festgelegte Länge.

Temperatur-Derating-Kurven

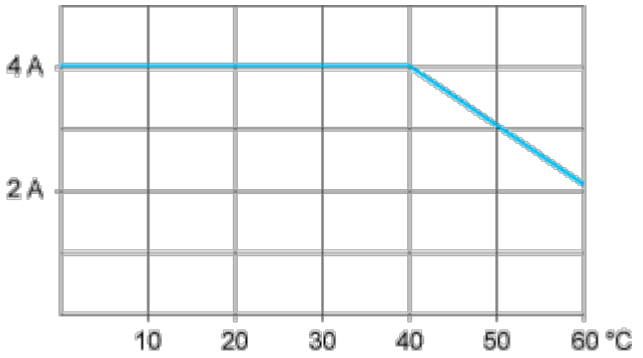

Image of product / Alternate images

Alternative

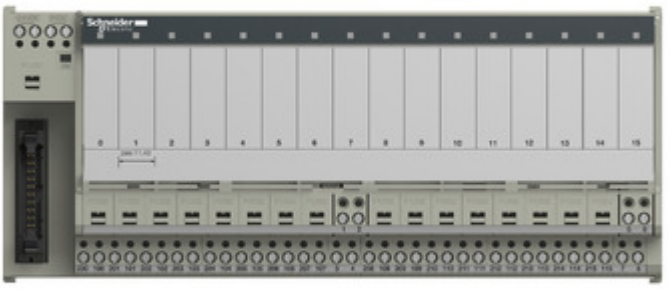




Schneider Electric
Modicon ABE7 - P16T214
DE 97828
Marktheidenfeld



