Produkta datu lapa

Specifikācijas



diskrētās ievades modulis Modicon Momentum - 16 Input 24 V DC

170ADI34000

Tiks pārtraukts: 2027. gada 1. dec.

Servisa atbalsta beigu datums: 2035. gada 31. dec.

Tiks pārtraukts

Galvenā

Produktu klāsts	Modicon Momentum automatizācijas platforma
Produkta vai sastāvdaļas veids	Diskrētās ieejas bāzes DC
Kanālu grupa	1 grupa ar 16 ieejām
Diskrēts ievades numurs	16
Diskrētā ievades loģika	Pozitīvs

Papildinošs

Sprieguma diapazons	- 3...30 V
Izolācija starp kanāliem un kopni	500 V AC
Termināļu apraksts PLC nr.1	(8)IN_DIS#8 (5)IN_DIS#5 (16)IN_DIS#16 (4)IN_DIS#4 (3)IN_DIS#3 (13)IN_DIS#13 (14)IN_DIS#14 (10)IN_DIS#10 (L+)PW_POS (M-)PW_NEG (6)IN_DIS#6 (7)IN_DIS#7 (1)IN_DIS#1 (11)IN_DIS#11 (9)IN_DIS#9 (15)IN_DIS#15 (12)IN_DIS#12 TB (2)IN_DIS#2
Vietējā signalizācija	pie kanāla statuss 16 gaismas diodes
Augstums	141,5 mm
Platums	125 mm
Dziļums	47,5 mm
Neto svars	0,19 kg

Vide

Aizsardzības ārstēšana	TC
Marķējums	CE

Iepakošanas vienības

Pirmā iepakojuma vienības tips	PCE

Ir sasniegts maksimālais salīdzināmo produktu skaits. Lūdzu, atveriet sadaļu Salīdzināt produktus #SAITE# un izdzēsiet kādu produktu, lai turpinātu.

Vienību skaits 1. iepakojumā	1
1. iepakojuma augstums	5,7 cm
1. iepakojuma platums	18,2 cm
1. iepakojuma garums	26,0 cm
1. iepakojuma svars	388,0 g
Otrā iepakojuma vienības tips	S03
Vienību skaits 2. iepakojumā	10
2. iepakojuma augstums	30,0 cm
2. iepakojuma platums	30,0 cm
2. iepakojuma garums	40,0 cm
2. iepakojuma svars	4,321 kg

Līguma garantija

Garantija (mēnešos)	18

Environmental Data

Schneider Electric mērķis ir līdz 2050. gadam sasniegt nulles emisiju statusu, izmantojot piegādes ķēdes partnerību, zemākas ietekmes materiālus un cirkularitāti, izmantojot mūsu pašreizējo kampaņu "Use Better, Use Longer, Use Again", lai pagarinātu produktu kalpošanas laiku un to pārstrādājamību.

Environmental Data skaidrojums >

Kā mēs novērtējam produktu ilgtspēju >

Ietekme uz vidi

Kopējā dzīves cikla oglekļa pēda	**267 kg CO2 eq.**
Ražošanas posma oglekļa pēdas nospiedums [A1–A3]	**125 kg CO2 eq.**
Izplatīšanas posma oglekļa pēdas nospiedums [A4]	**0.1 kg CO2 eq.**
Uzstādīšanas posma oglekļa pēdas nospiedums [A5]	**0.2 kg CO2 eq.**
Lietošanas posma oglekļa pēdas nospiedums [B2, B3, B4, B6]	**141 kg CO2 eq.**
Dzīves cikla beigu posma oglekļa pēdas nospiedums [C1–C4]	**0.5 kg CO2 eq.**
Vides informācijas publiskošana	**Produkta ietekme uz vidi**

Use Better

Materiāli un iepakojums

Iepakojums izgatavots no pārstrādāta kartona	**Jā**
Iepakojums bez plastmasas	**Nē**
SCIP numurs	**Cf34582a-0cc2-44ab-a020-5f6942c8b432**
ES RoHS direktīva	**Atbilst, Izmantojot Izņēmumu**
REACh regula	**Atsauce satur vielas virs noteiktās normas, kas rada ļoti lielas bažas**

Use Again

Pārsaiņošana un atkārtota ražošana

Pārstrādājamības potenciāls, %	**4**
Cirkularitātes profils	**Informācija par ekspluatācijas izbeigšanu**
Atgriešana	**Jā**

Dimensions Drawings

Standard Adapter on a Typical Base

Dimensions

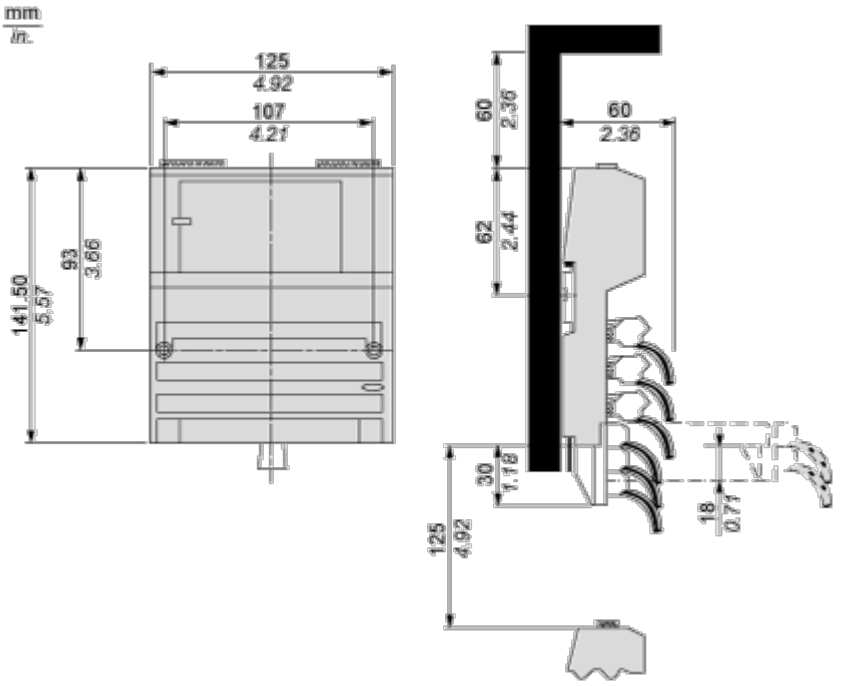

Mounting and Clearance

Mounting on a Wall

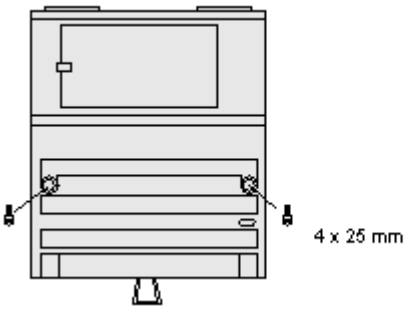

Connections and Schema

External Wiring Diagrams

2-Wire Device

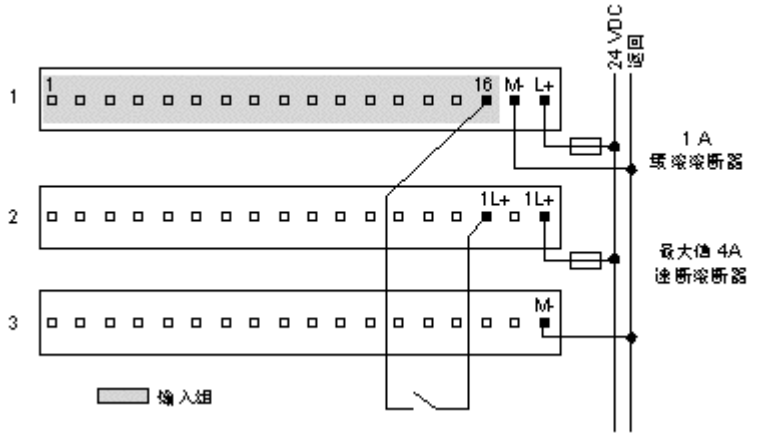

3- and 4-Wire Devices

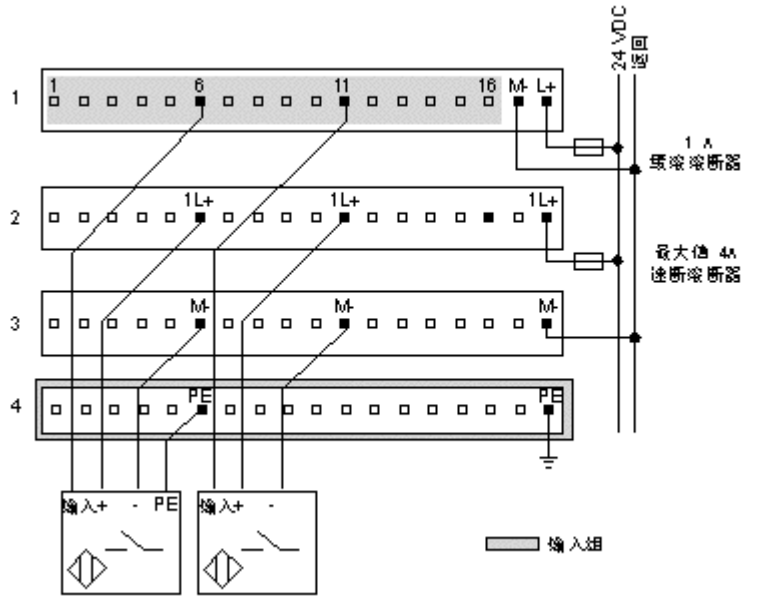

Internal Pin Connections

Rows 1 through 3 show the internal connections between terminals on the I/O base. Row 4 shows the internal connections on the optional busbar.

