Produktdatenblatt

Spezifikationen



Dez. dig. E/A-Einheit Modicon Momentum, 16 E 24 V DC, 16A Transistor

170ADM35010

EAN Code: 3595861000261

Hauptmerkmale

Baureihe	Modicon Momentum-Automatisierungsplattform
Produkt- oder Komponententyp	Digitaler DC-Transistor-E/A
Kanalgruppen	2 Gruppen mit 8 Ausgängen 1 Gruppe mit 16 Eingängen
Anzahl diskrete Eingänge	16
Diskrete Eingangsspannung	24 V DC (Spannungsgrenzen: - 3 - 30 V)
Diskrete Eingangslogik	Positiv
Anzahl diskrete Ausgänge	16
Diskrete Ausgangslogik	Positiv
Diskrete Ausgangsspannung	<= 30 V DC für Transistorschalter 24 V DC für Transistorschalter

Zusatzmerkmale

Eingangswiderstand	4 kOhm
Spitzenausgangsstrom	5 A
Fehlertyp	Überlast am Ausgang
Reaktionszeit	< 0,1 ms von Stellung 0 nach Stellung 1 am Ausgang < 0,1 ms von Stellung 1 nach Stellung 0 am Ausgang 2,2 ms von Stellung 0 nach Stellung 1 am Eingang 3,3 ms von Stellung 1 nach Stellung 0 am Eingang
Discrete input compatibility	16 conforming to IEC 1131-2 Typ 1 at 24 V DC
Spannungswert für garantierten Status 1	11 - 30 V
Spannungswert für garantierten Status 0	-3 - 5 V
Strom bei Status 1 gewährleistet	>= 2,5 mA
Strom bei Status 0 gewährleistet	<= 1,2 mA
Anzahl diskrete Ausgänge	16 Transistorschalter at <= 30 V DC 16 Transistorschalter at 24 V DC
Diskreter Ausgangsstrom	4 A je Gruppe 8 A je Modul 0,5 A je Punkt
Max. Leckstrom	1 mA 24 V DC Ausgangskreis
Max. Spannungsabfall	<0,5 V in Zustand 1 für Ausgangskreis
Typische Leistungsaufnahme	250 mA bei 24 V DC
Verlustleistung in W	6 W
Isolation zwischen Kanälen und Klemme	500 V AC

Bruttopreisliste für Deutschland zuzüglich Zuschläge, Frachtkosten und Mehrwertsteuer, gültig ab dem 1. Januar 2024. Irrtum und Änderungen vorbehalten. Es gelten die AGBs der Schneider Electric GmbH.

Haftungsausschluss: Diese Dokumentation dient nicht als Ersatz für die Beurteilung der Eignung oder Verlässlichkeit dieser Produkte für bestimmte Verwendungsbereiche des Benutzers und darf nicht zu diesem Zweck verwendet werden.

Klemmenbeschreibung PLC Nr. 1	(L+)PW_POS (8)IN_DIS#8 (6)IN_DIS#6 (5)IN_DIS#5 TB (2)IN_DIS#2 (12)IN_DIS#12 (M-)PW_NEG (15)IN_DIS#15 (13)IN_DIS#13 (10)IN_DIS#10 (3)IN_DIS#3 (9)IN_DIS#9 (7)IN_DIS#7 (1)IN_DIS#1 (11)IN_DIS#11 (14)IN_DIS#14 (16)IN_DIS#16 (4)IN_DIS#4
Klemmenbeschreibung PLC Nr. 2	(10)OUT_DIS#10 (6)OUT_DIS#6 (8)OUT_DIS#8 (1)OUT_DIS#1 (11)OUT_DIS#11 (4)OUT_DIS#4 (5)OUT_DIS#5 (15)OUT_DIS#15 (2L+)PW_POS TB_1 (7)OUT_DIS#7 (2)OUT_DIS#2 (14)OUT_DIS#14 (9)OUT_DIS#9 (13)OUT_DIS#13 (3)OUT_DIS#3 (1L+)PW_POS (12)OUT_DIS#12
Lokale Signalisierung	16 LEDs für Kanalstatus
Höhe	141,5 mm
Breite	125 mm
Tiefe	47,5 mm
Produktgewicht	0,2 kg

Montage

Schutzart (IP)	IP20
Beschichtung	TC
Beschriftung	CE
Produktzertifizierungen	UL CSA
Umgebungstemperatur bei Betrieb	0…60 °C
Umgebungstemperatur bei Lagerung	-40…85 °C
Relative Luftfeuchtigkeit	95 % Betauung nicht zulässig
Betriebshöhe	<= 5.000 m

Verpackungseinheiten

VPE 1 Art	PCE
Anzahl der Geräte pro Packung	1
VPE 1 Höhe	5,900 cm
VPE 1 Breite	18,200 cm

VPE 1 Länge	26,000 cm
Verpackungsgewicht (Lbs)	406,000 g
VPE 2 Art	S03
VPE 2 Menge	10
VPE 2 Höhe	30,000 cm
VPE 2 Breite	30,000 cm
VPE 2 Länge	40,000 cm
VPE 2 Gewicht	4,407 kg
VPE 3 Art	P06
VPE 3 Menge	80
VPE 3 Höhe	75,000 cm
VPE 3 Breite	60,000 cm
VPE 3 Länge	80,000 cm
VPE 3 Gewicht	46,000 kg

Vertragliche Gewährleistung

Garantie (in Monaten)	18

Environmental Data

Schneider Electric hat sich zum Ziel gesetzt, den Net Zero-Status bis 2050 durch Lieferkettenpartnerschaften, Materialien mit geringerer Auswirkung und Kreislaufbildung über unsere laufende Kampagne "Use Better, Use Longer, Use Again" zu erreichen, um die Lebensdauer und Recyclingfähigkeit der Produkte zu verlängern.

Erläuterung der Environmental Data >

Wie wir die Produktnachhaltigkeit bewerten >

Umweltbilanz

Total lifecycle Carbon footprint	**273 kg CO2 eq.**
CO_2-Fußabdruck der Herstellungsphase [A1 bis A3]	**131 kg CO2 eq.**
CO_2-Fußabdruck der Distributionsphase [A4]	**0.1 kg CO2 eq.**
CO_2-Fußabdruck der Installationsphase [A5]	**0.2 kg CO2 eq.**
CO_2-Fußabdruck der Nutzungsphase [B2, B3, B4, B6]	**141 kg CO2 eq.**
CO_2-Fußabdruck der End-of-Life-Phase [C1 bis C4]	**0.5 kg CO2 eq.**
Umweltproduktdeklaration	Produktumweltprofil

Use Better

Materialien und Verpackung

Verpackung mit Recycling-Karton	**Ja**
Verpackung ohne Kunststoff	**Nein**
SCIP-Nummer	**441d5619-6318-4bbf-ac83-96d05888ee7e**
EU-RoHS-Richtlinie	Freistellungskonform
REACh-Verordnung	Produkt beinhaltet besorgniserregende Stoffe (SVHC) über dem Schwellwert

Use Again

Reproduktion

Recyclingfähigkeitspotential in %	**4**
Circular Econmomy-Eignung	Entsorgungsinformationen
Rücknahme	**Ja**

Maßzeichnungen

Standardadapter auf einer typischen Einheit

Abmessungen

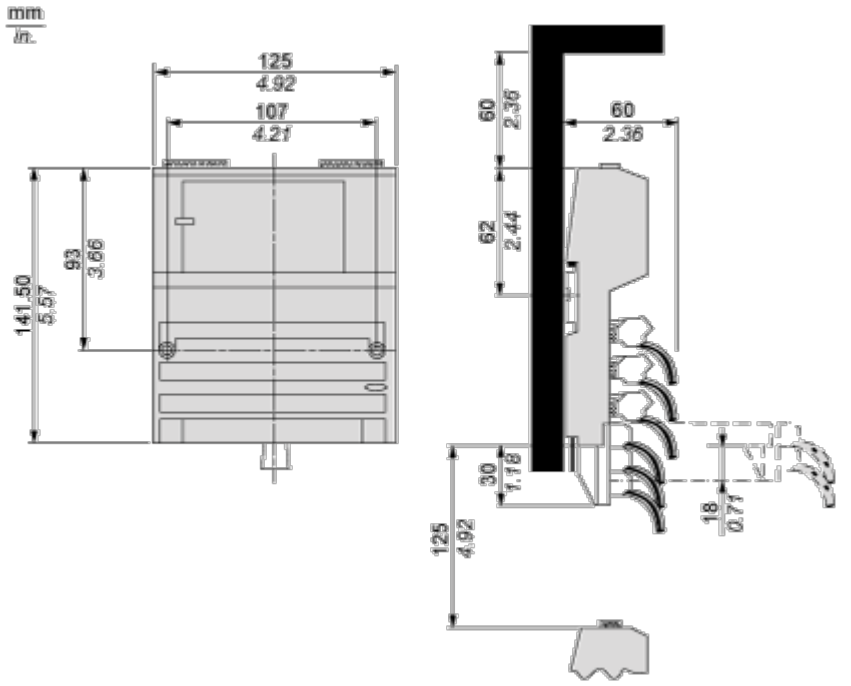

Montage und Abstand

Wandmontage

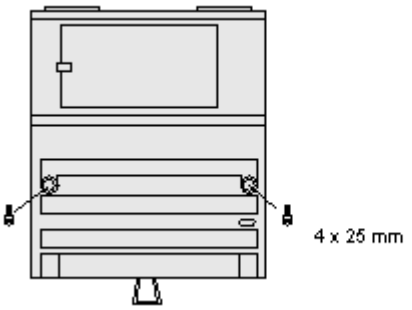

Anschlüsse und Schema

Externe Verdrahtungspläne

2-Draht-Geräte

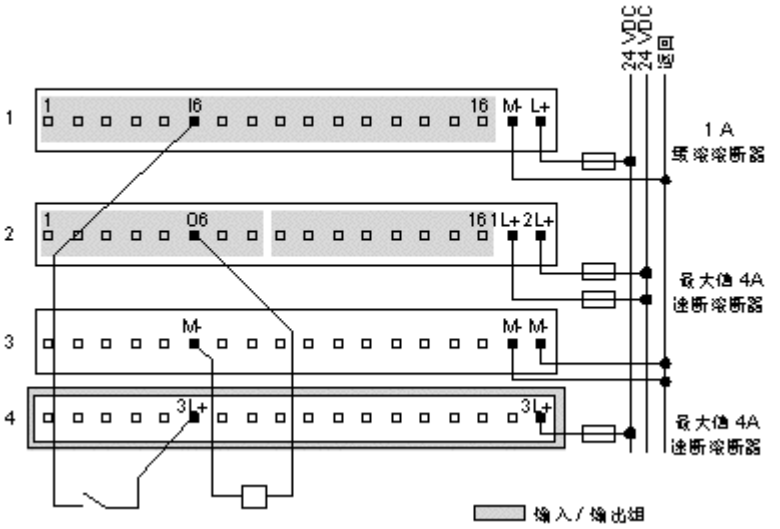

Über Ausgang aktivierter Sensor

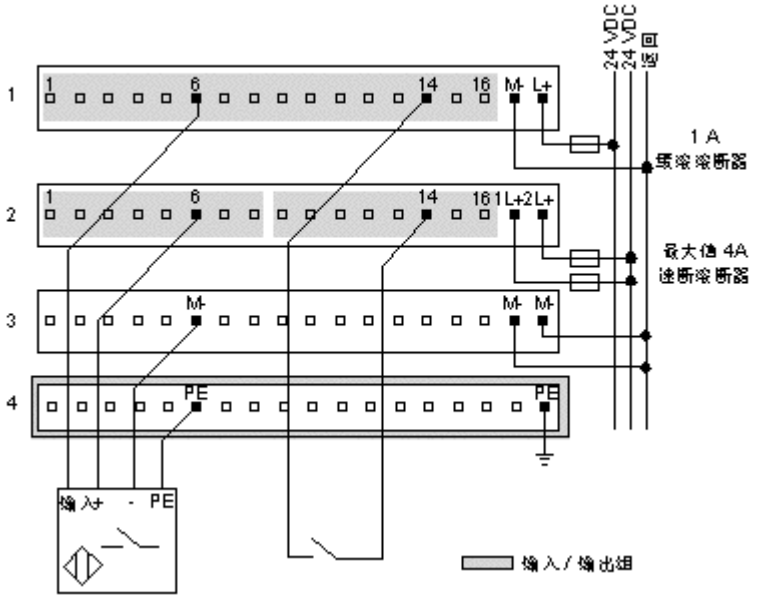

4-Draht-Sensor mit 2-Draht-Stellglied

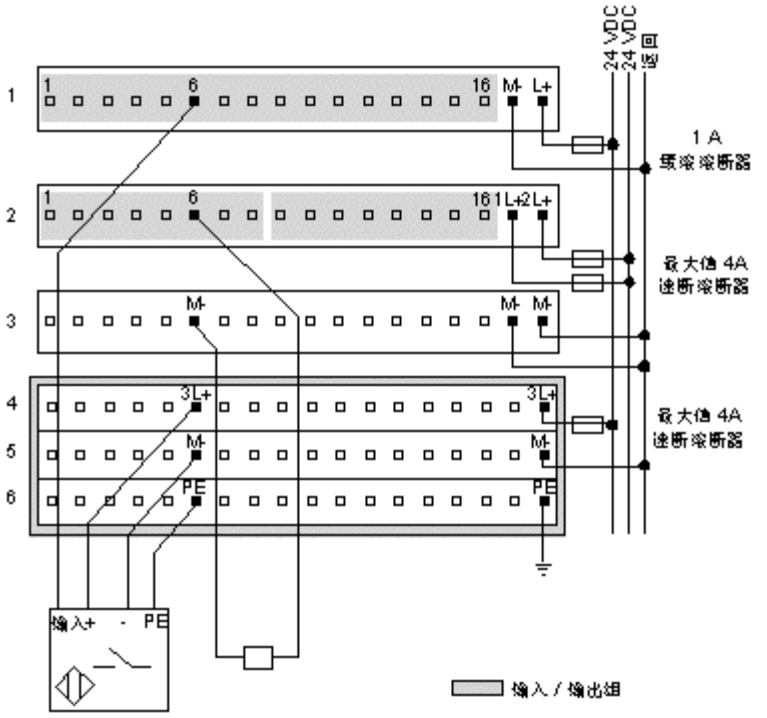

Drahtbrucherkennung

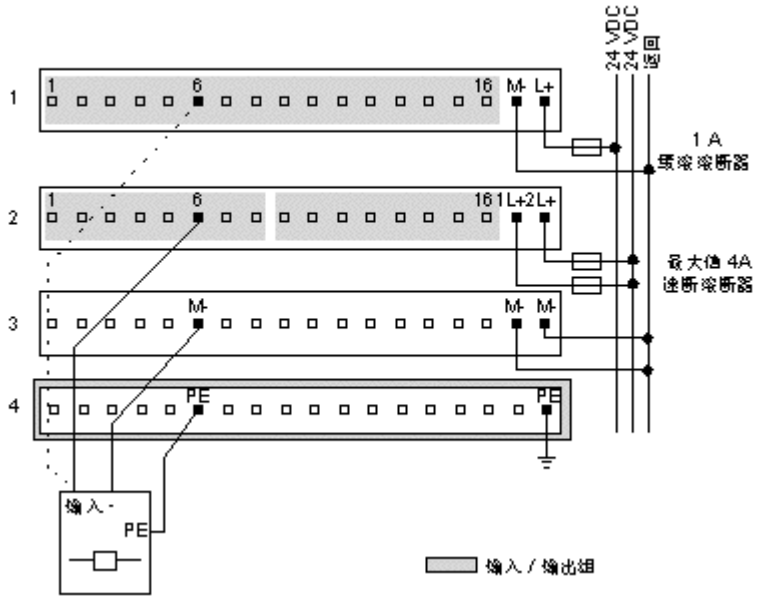

Interne Anschlussbelegung

Die Reihen 1 bis 3 zeigen die internen Verbindungen zwischen den Klemmen der E/A-Einheit. Die Reihen 4 bis 6 zeigen die internen Verbindungen der optionalen Sammelschiene

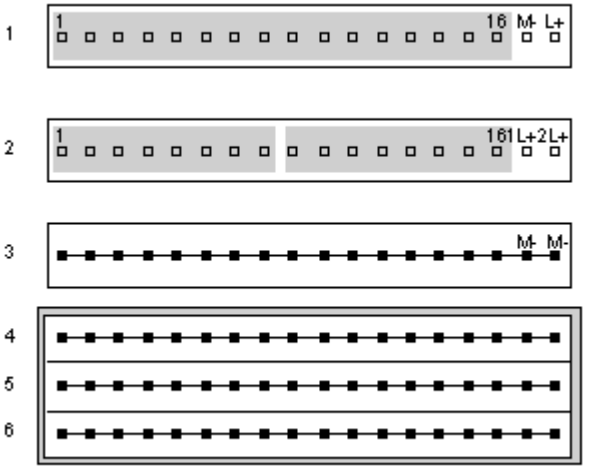

Image of product / Alternate images

Alternative

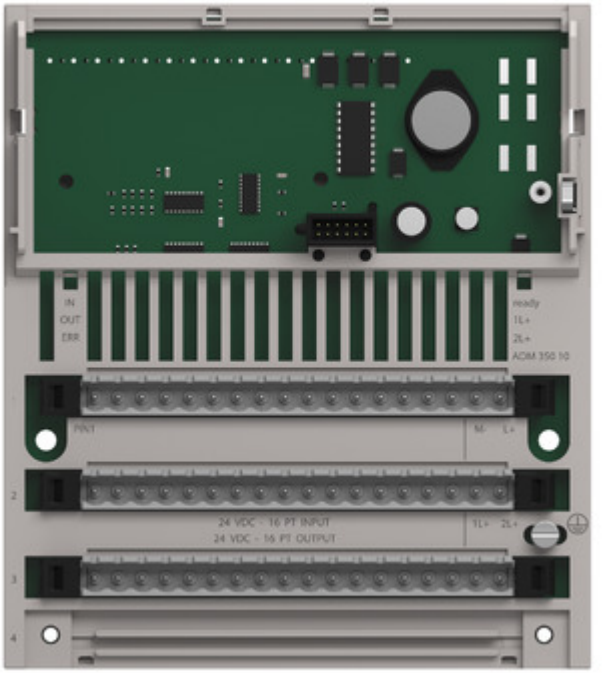

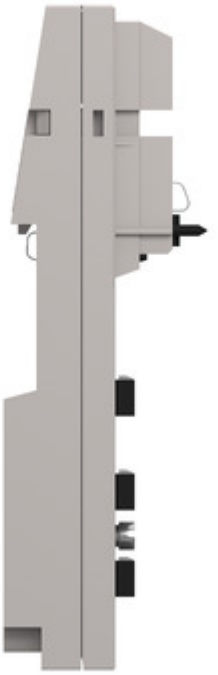

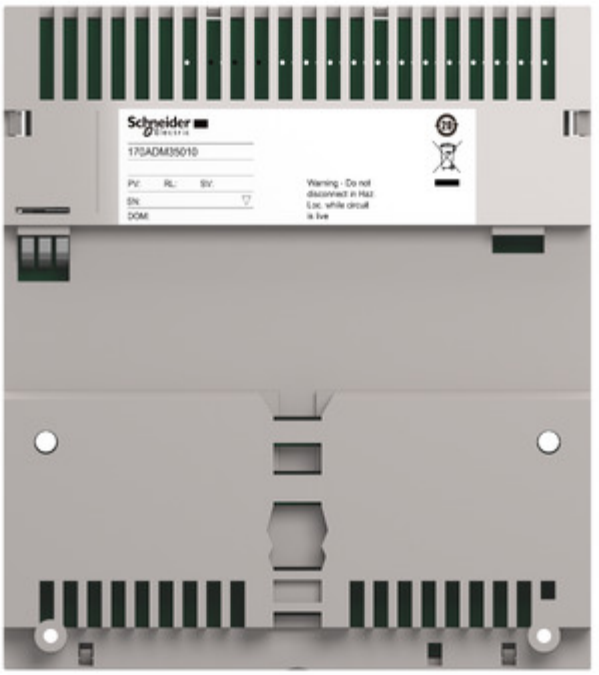
Schneider Electric
170ADM35010
PV:
RL:
SV:
SN:
DOM:
Warning - Do not disconnect in Haz Loc. while circuit is live

