Produkta datu lapa

Specifikācijas



Diskrētais I/O modulis Modicon Momentum - 16 I/O cietais stāvoklis

170ADM35010

Tiks pārtraukts: 2027. gada 1. dec.

Servisa atbalsta beigu datums: 2035. gada 31. dec.

Tiks pārtraukts

Galvenā

Produktu klāsts	Modicon Momentum automatizācijas platforma
Produkta vai sastāvdaļas veids	Diskrēta cietvielu I/O bāzes DC
Kanālu grupa	2 grupas pa 8 izvadiem 1 grupa ar 16 ieejām
Diskrēts ievades numurs	16
Diskrēts ieejas spriegums	24 V DC (sprieguma ierobežojumi: - 3...30 V)
Diskrētā ievades loģika	Pozitīvs
Diskrēts izvades numurs	16
Diskrētā izvades loģika	Pozitīvs
Discrete output voltage	<= 30 V DCcietvielu slēdzis 24 V DCcietvielu slēdzis

Papildinošs

Ievades pretestība	4 kOhm
Maksimālā izejas strāva	5 A
Bojājuma veids	Izejas pārslodze
Atbildes laiks	< 0,1 ms no stāvokļa 0 uz stāvokli 1 izejā < 0,1 ms no stāvokļa 1 uz stāvokli 0 izejā 2.2 ms no stāvokļa 0 uz stāvokli 1 uz ievadi 3.3 ms no stāvokļa 1 uz stāvokli 0 ievadē
Discrete input compatibility	16 conforming to IEC 1131-2 1. tips at 24 V DC
Sprieguma stāvoklis 1 garantēts	11...30 V
Sprieguma stāvoklis 0 garantēts	-3...5 V
Garantēts pašreizējais stāvoklis 1	>= 2,5 mA
Current state 0 guaranteed	<= 1.2 mA
Discrete output number	16 cietvielu slēdzis at <= 30 V DC 16 cietvielu slēdzis at 24 V DC
Diskrētā izejas strāva	4 A par grupu 8 A par moduli 0.5 A par punktu
Maksimālā noplūdes strāva	1 mA 24 V DC izejas ķēde
Maksimālais sprieguma kritums	< 0,5 V stāvoklī 1 priekš izejas ķēde
Tipisks strāvas patēriņš	250 mA pie 24 V DC
Jaudas izkliede W	6 W

Ir sasniegts maksimālais saīdzināmo produktu skaits. Lūdzu, atveriet sadaļu Salīdzināt produktus #SAITE# un izdzēsiet kādu produktu, lai turpinātu.

Izolācija starp kanāliem un kopni	500 V AC
Termināļu apraksts PLC nr.1	(L+)PW_POS (8)IN_DIS#8 (6)IN_DIS#6 (5)IN_DIS#5 TB (2)IN_DIS#2 (12)IN_DIS#12 (M-)PW_NEG (15)IN_DIS#15 (13)IN_DIS#13 (10)IN_DIS#10 (3)IN_DIS#3 (9)IN_DIS#9 (7)IN_DIS#7 (1)IN_DIS#1 (11)IN_DIS#11 (14)IN_DIS#14 (16)IN_DIS#16 (4)IN_DIS#4
Termināļu apraksts PLC nr.2	(10)OUT_DIS#10 (6)OUT_DIS#6 (8)OUT_DIS#8 (1)OUT_DIS#1 (11)OUT_DIS#11 (4)OUT_DIS#4 (5)OUT_DIS#5 (15)OUT_DIS#15 (2 L+)PW_POS TB_1 (7)OUT_DIS#7 (2)OUT_DIS#2 (14)OUT_DIS#14 (9)OUT_DIS#9 (13)OUT_DIS#13 (3)OUT_DIS#3 (1 l+)PW_POS (12)OUT_DIS#12
Vietējā signalizācija	pie kanāla statuss 16 gaismas diodes
Augstums	141,5 mm
Platums	125 mm
Dziļums	47,5 mm
Neto svars	0,2 kg

Vide

IP aizsardzības pakāpe	IP20
Aizsardzības ārstēšana	TC
Marķējums	CE
Produktu sertifikāti	UL CSA
Apkārtējā gaisa temperatūra darbībai	0…60 °C
Apkārtējā gaisa temperatūra uzglabāšanai	-40…85 °C
Relatīvais mitrums	95 % bez kondensāta
Darbības augstums	<= 5000 m

Iepakošanas vienības

Pirmā iepakojuma vienības tips	PCE
Vienību skaits 1. iepakojumā	1
1. iepakojuma augstums	5,900 cm

1. iepakojuma platums	18,200 cm
1. iepakojuma garums	26,000 cm
1. iepakojuma svars	406,000 g
Otrā iepakojuma vienības tips	S03
Vienību skaits 2. iepakojumā	10
2. iepakojuma augstums	30,000 cm
2. iepakojuma platums	30,000 cm
2. iepakojuma garums	40,000 cm
2. iepakojuma svars	4,407 kg
Trešā iepakojuma vienības tips	P06
Vienību skaits 3. iepakojumā	80
3. iepakojuma augstums	75,000 cm
3. iepakojuma platums	60,000 cm
3. iepakojuma garums	80,000 cm
3. iepakojuma svars	46,000 kg

Līguma garantija

Garantija (mēnešos)	18

Environmental Data

Schneider Electric mērķis ir līdz 2050. gadam sasniegt nulles emisiju statusu, izmantojot piegādes ķēdes partnerību, zemākas ietekmes materiālus un cirkularitāti, izmantojot mūsu pašreizējo kampaņu "Use Better, Use Longer, Use Again", lai pagarinātu produktu kalpošanas laiku un to pārstrādājamību.

Environmental Data skaidrojums >

Kā mēs novērtējam produktu ilgtspēju >

Ietekme uz vidi

Kopējā dzīves cikla oglekļa pēda	**273 kg CO2 eq.**
Ražošanas posma oglekļa pēdas nospiedums [A1–A3]	**131 kg CO2 eq.**
Izplatīšanas posma oglekļa pēdas nospiedums [A4]	**0.1 kg CO2 eq.**
Uzstādīšanas posma oglekļa pēdas nospiedums [A5]	**0.2 kg CO2 eq.**
Lietošanas posma oglekļa pēdas nospiedums [B2, B3, B4, B6]	**141 kg CO2 eq.**
Dzīves cikla beigu posma oglekļa pēdas nospiedums [C1–C4]	**0.5 kg CO2 eq.**
Vides informācijas publiskošana	**Produkta ietekme uz vidi**

Use Better

Materiāli un iepakojums

Iepakojums izgatavots no pārstrādāta kartona	**Jā**
Iepakojums bez plastmasas	**Nē**
SCIP numurs	**Cf34582a-0cc2-44ab-a020-5f6942c8b432**
ES RoHS direktīva	**Atbilst, Izmantojot Izņēmumu**
REACh regula	**Atsauce satur vielas virs noteiktās normas, kas rada ļoti lielas bažas**

Use Again

Pārsaiņošana un atkārtota ražošana

Pārstrādājamības potenciāls, %	**4**
Cirkularitātes profils	**Informācija par ekspluatācijas izbeigšanu**
Atgriešana	**Jā**

Dimensions Drawings

Standard Adapter on a Typical Base

Dimensions

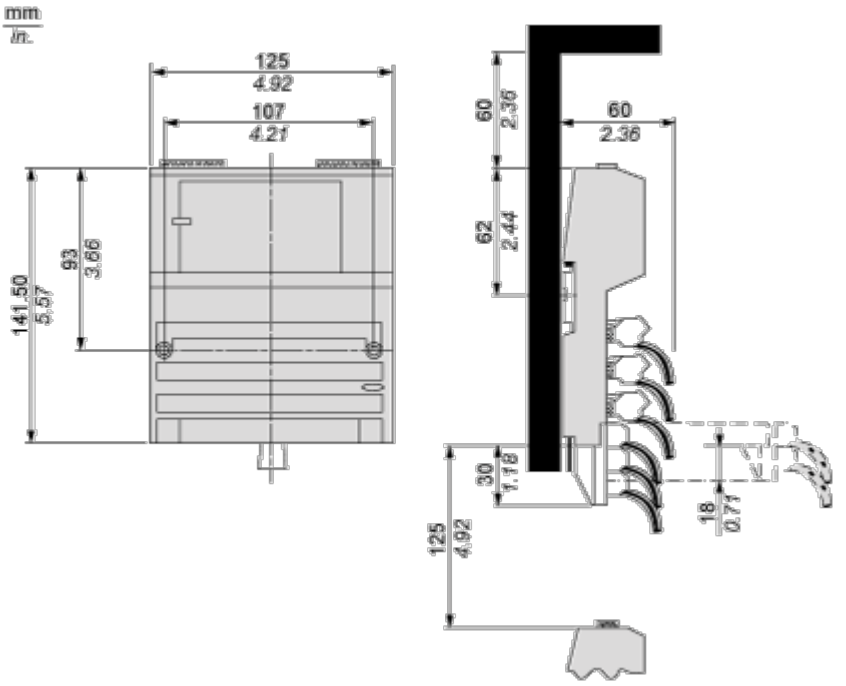

Mounting and Clearance

Mounting on a Wall

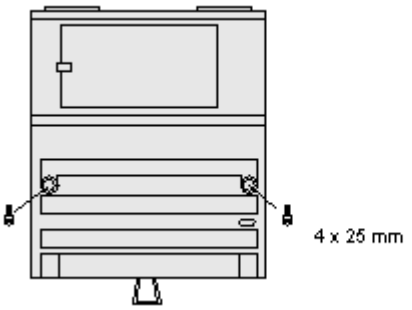

Connections and Schema

External Wiring Diagrams

2-Wire Devices

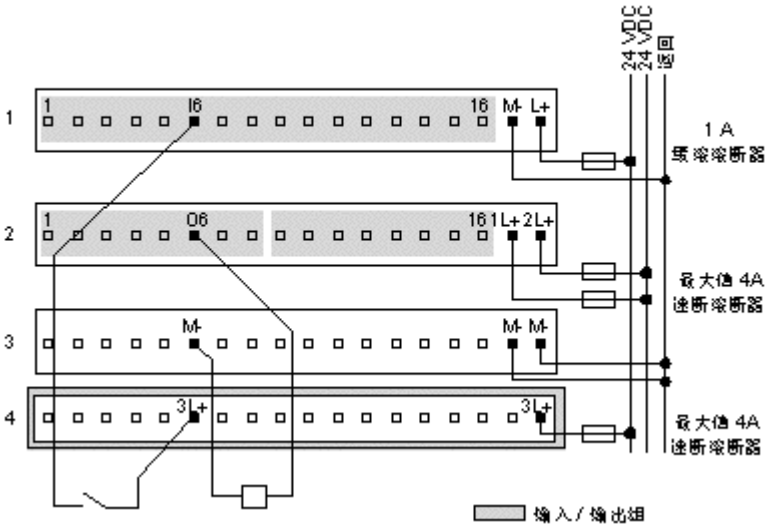

Sensor Activated by Output

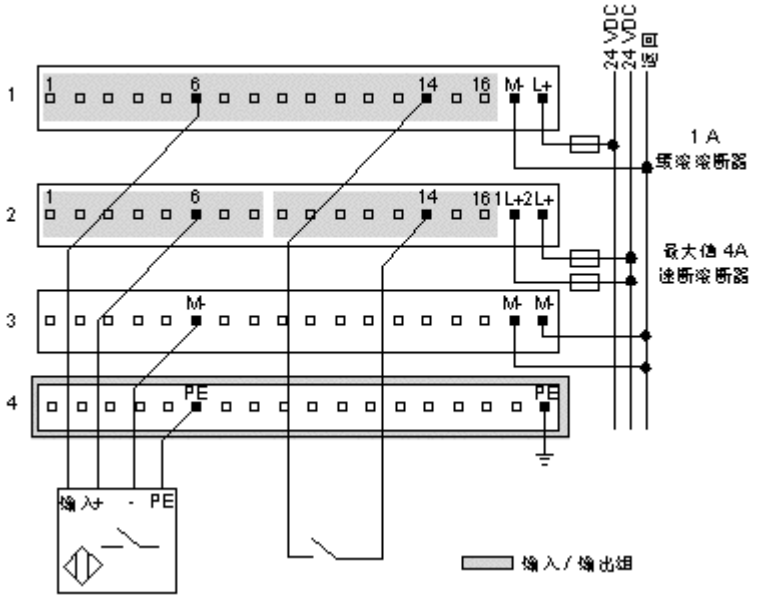

Four-Wire Sensor with a Two-Wire Actuator

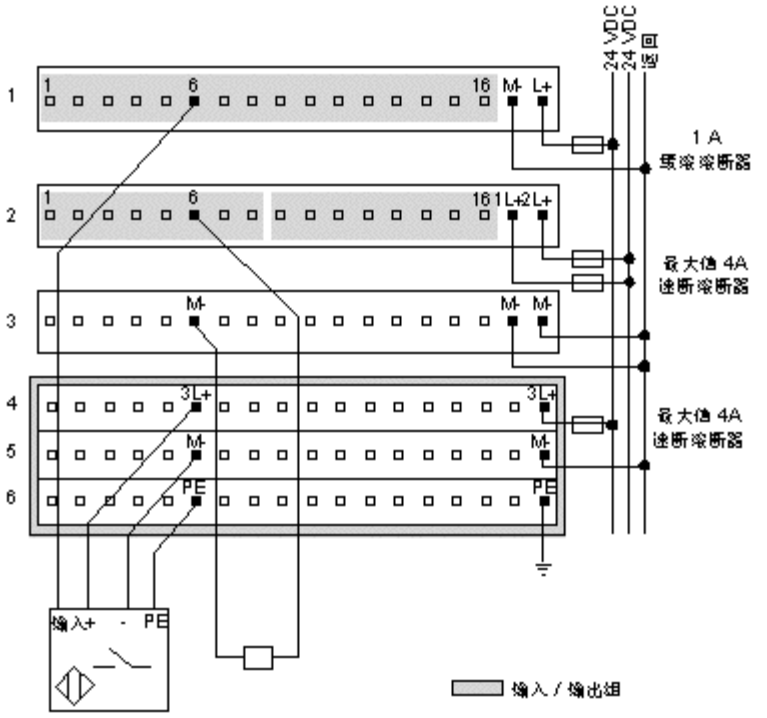

Broken Wire Detection

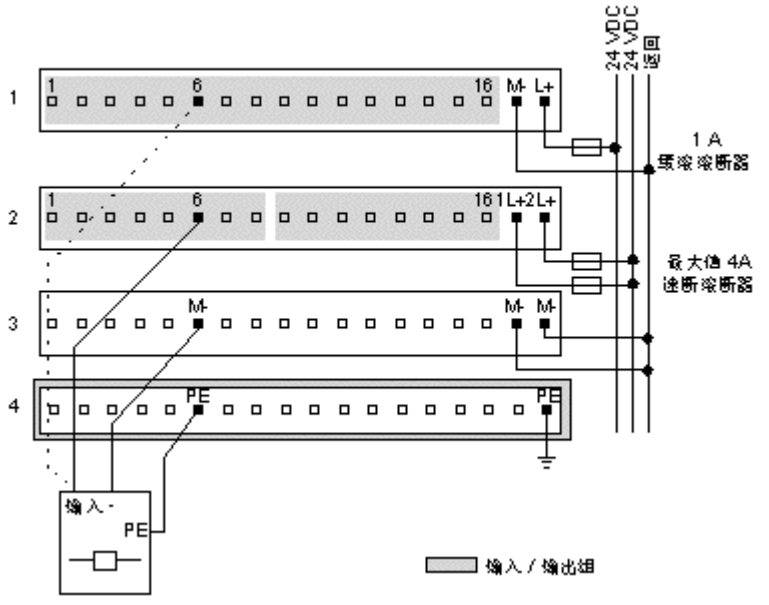

Internal Pin Connections

Rows 1 through 3 show the internal connections between terminals on the I/O base. Rows 4 through 6 show the internal connections on the optional busbar.

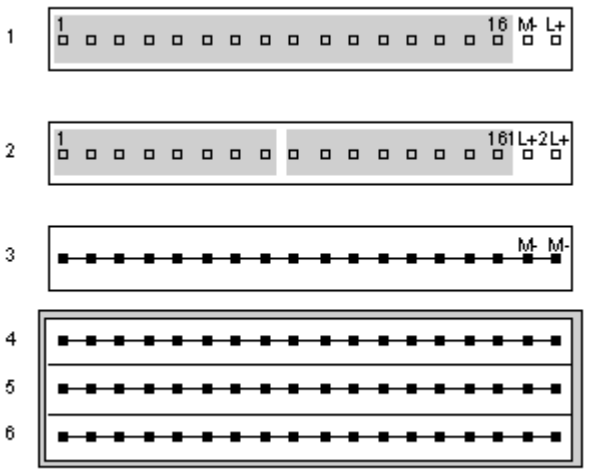

Image of product / Alternate images

Alternative

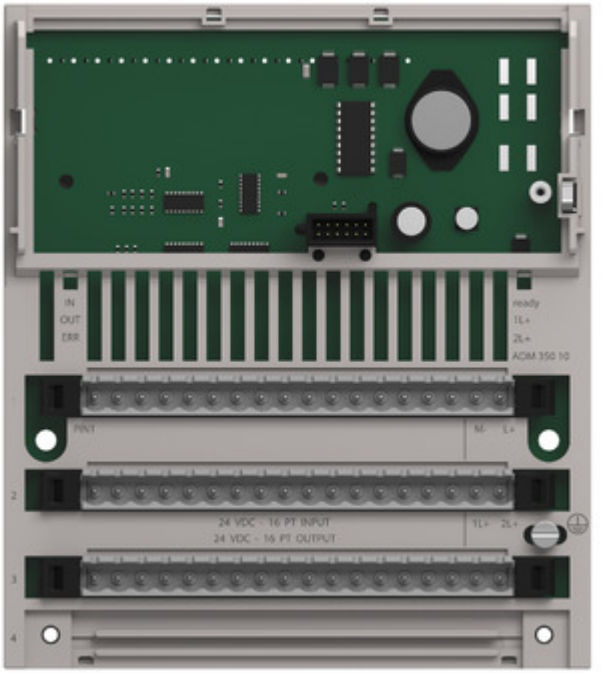

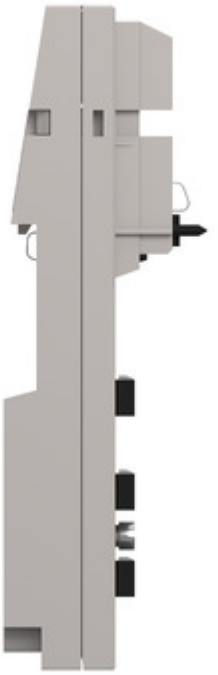

Produkta datu lapa 170ADM35010

