Produktdatenblatt

Spezifikationen



Dez. dig. E/A-Einheit Modicon Momentum, 16 E 24 V DC, 16A Transistor

170ADM35011

EAN Code: 3595861147621

Hauptmerkmale

Baureihe	Modicon Momentum-Automatisierungsplattform
Produkt- oder Komponententyp	Digitaler DC-Transistor-E/A
Kanalgruppen	2 Gruppen mit 8 Ausgängen 1 Gruppe mit 16 Eingängen
Anzahl diskrete Eingänge	16
Diskrete Eingangslogik	Positiv
Anzahl diskrete Ausgänge	16
Diskrete Ausgangslogik	Positiv

Zusatzmerkmale

Eingangswiderstand	4 kOhm
Spitzenausgangsstrom	5 A
Fehlertyp	Überlast am Ausgang
Isolation zwischen Kanälen und Klemme	500 V AC
Klemmenbeschreibung PLC Nr. 1	(6)IN_DIS#6 (1)IN_DIS#1 (4)IN_DIS#4 (8)IN_DIS#8 (14)IN_DIS#14 (L+)PW_POS (10)IN_DIS#10 (3)IN_DIS#3 (M-)PW_NEG (12)IN_DIS#12 (16)IN_DIS#16 (9)IN_DIS#9 (11)IN_DIS#11 (5)IN_DIS#5 TB (2)IN_DIS#2 (15)IN_DIS#15 (7)IN_DIS#7 (13)IN_DIS#13

Bruttopreisliste für Deutschland zuzüglich Zuschläge, Frachtkosten und Mehrwertsteuer, gültig ab dem 1. Januar 2024. Irrtum und Änderungen vorbehalten. Es gelten die AGBs der Schneider Electric GmbH.

Haftungsausschluss: Diese Dokumentation dient nicht als Ersatz für die Beurteilung der Eignung oder Verlässlichkeit dieser Produkte für bestimmte Verwendungsbereiche des Benutzers und darf nicht zu diesem Zweck verwendet werden.

Klemmenbeschreibung PLC Nr. 2	(16)OUT_DIS#16 TB_1 (12)OUT_DIS#12 (13)OUT_DIS#13 (4)OUT_DIS#4 (2)OUT_DIS#2 (10)OUT_DIS#10 (15)OUT_DIS#15 (5)OUT_DIS#5 (6)OUT_DIS#6 (11)OUT_DIS#11 (1L+)PW_POS (9)OUT_DIS#9 (1)OUT_DIS#1 (14)OUT_DIS#14 (2L+)PW_POS (7)OUT_DIS#7 (8)OUT_DIS#8 (3)OUT_DIS#3
Höhe	141,5 mm
Breite	125 mm
Tiefe	47,5 mm
Produktgewicht	0,2 kg

Montage

Beschichtung	TC
Beschriftung	CE

Verpackungseinheiten

VPE 1 Art	PCE
Anzahl der Geräte pro Packung	1
VPE 1 Höhe	5,500 cm
VPE 1 Breite	18,000 cm
VPE 1 Länge	26,000 cm
Verpackungsgewicht (Lbs)	389,000 g
VPE 2 Art	S03
VPE 2 Menge	10
VPE 2 Höhe	30,000 cm
VPE 2 Breite	30,000 cm
VPE 2 Länge	40,000 cm
VPE 2 Gewicht	4,331 kg

Vertragliche Gewährleistung

Garantie (in Monaten)	18

Environmental Data

Schneider Electric hat sich zum Ziel gesetzt, den Net Zero-Status bis 2050 durch Lieferkettenpartnerschaften, Materialien mit geringerer Auswirkung und Kreislaufbildung über unsere laufende Kampagne "Use Better, Use Longer, Use Again" zu erreichen, um die Lebensdauer und Recyclingfähigkeit der Produkte zu verlängern.

Erläuterung der Environmental Data >

Wie wir die Produktnachhaltigkeit bewerten >

Umweltbilanz

Total lifecycle Carbon footprint	**268 kg CO2 eq.**
CO_2-Fußabdruck der Herstellungsphase [A1 bis A3]	**126 kg CO2 eq.**
CO_2-Fußabdruck der Distributionsphase [A4]	**0.1 kg CO2 eq.**
CO_2-Fußabdruck der Installationsphase [A5]	**0.2 kg CO2 eq.**
CO_2-Fußabdruck der Nutzungsphase [B2, B3, B4, B6]	**141 kg CO2 eq.**
CO_2-Fußabdruck der End-of-Life-Phase [C1 bis C4]	**0.5 kg CO2 eq.**
Umweltproduktdeklaration	**Produktumweltprofil**

Use Better

Materialien und Verpackung

Verpackung mit Recycling-Karton	**Ja**
Verpackung ohne Kunststoff	**Nein**
SCIP-Nummer	**441d5619-6318-4bbf-ac83-96d05888ee7e**
EU-RoHS-Richtlinie	**Freistellungskonform**
REACh-Verordnung	**Produkt beinhaltet besorgniserregende Stoffe (SVHC) über dem Schwellwert**

Use Again

Reproduktion

Recyclingfähigkeitspotential in %	**4**
Circular Econmomy-Eignung	**Entsorgungsinformationen**
Rücknahme	**Ja**

Maßzeichnungen

Standardadapter auf einer typischen Einheit

Abmessungen

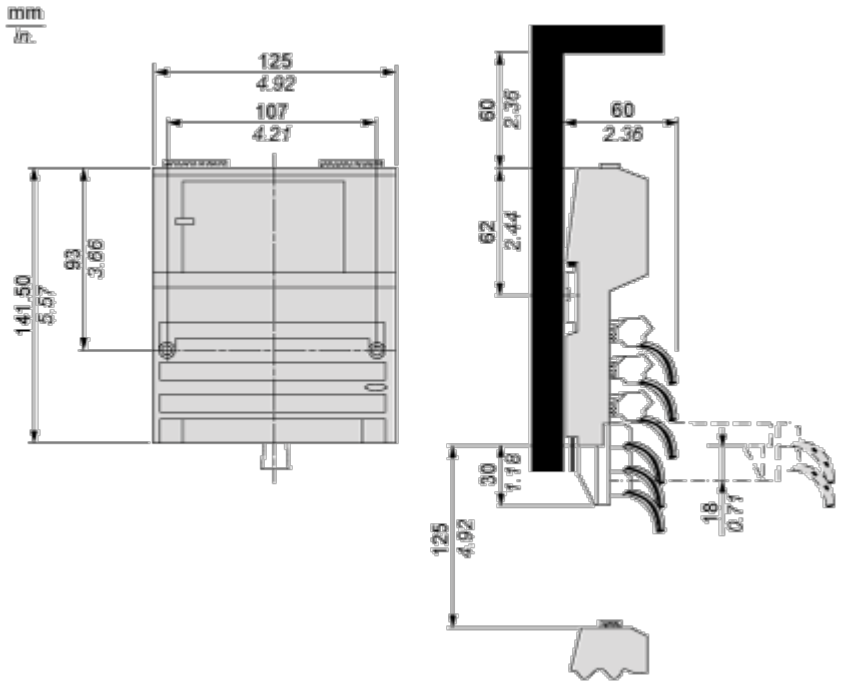

Montage und Abstand

Wandmontage

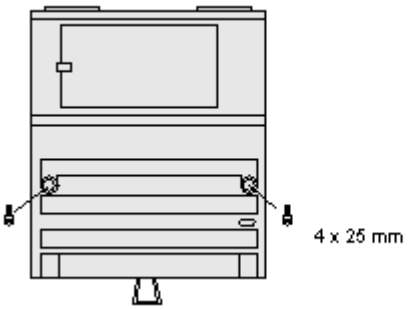

Anschlüsse und Schema

Externe Verdrahtungspläne

2-Draht-Geräte

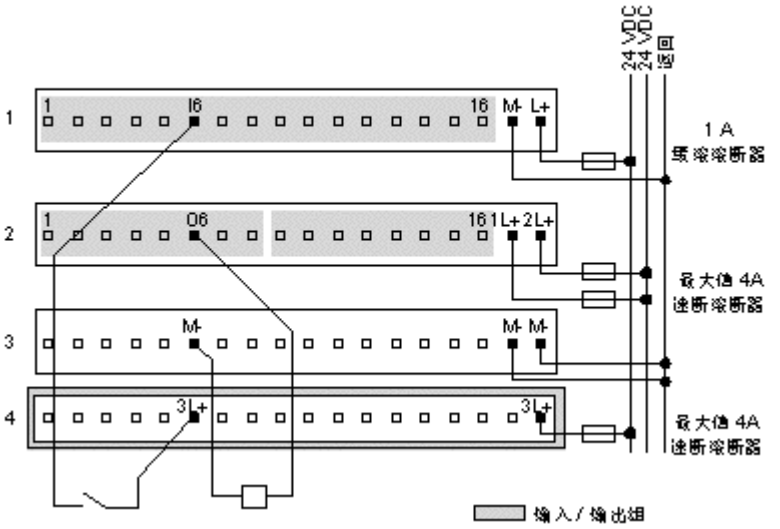

Über Ausgang aktivierter Sensor

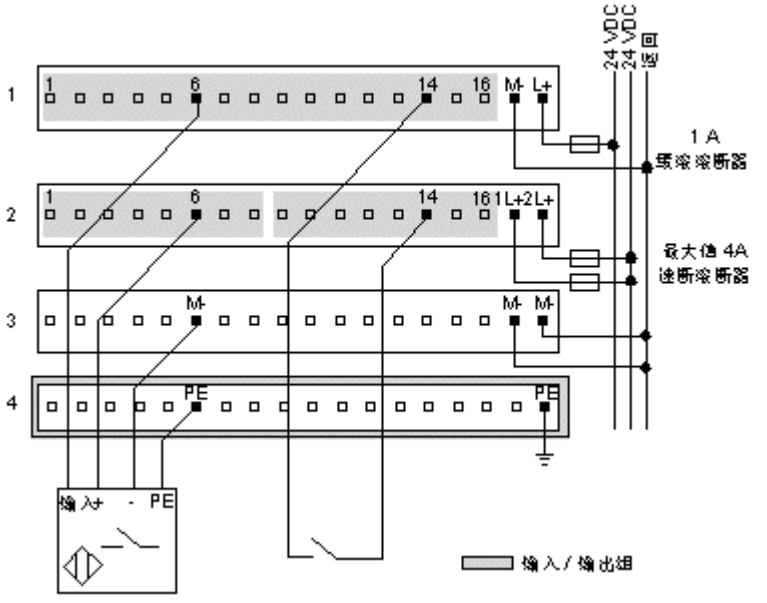

4-Draht-Sensor mit 2-Draht-Stellglied

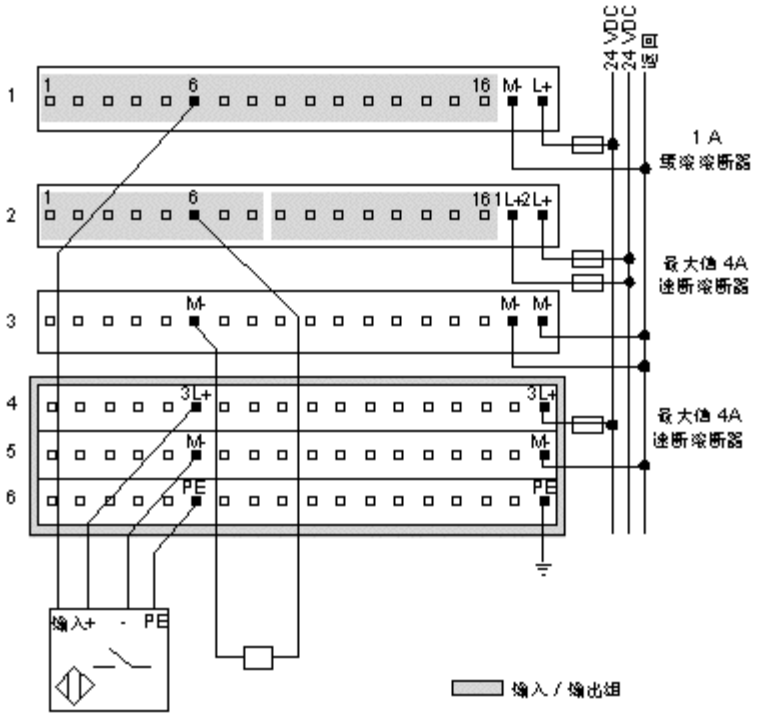

Drahtbrucherkennung

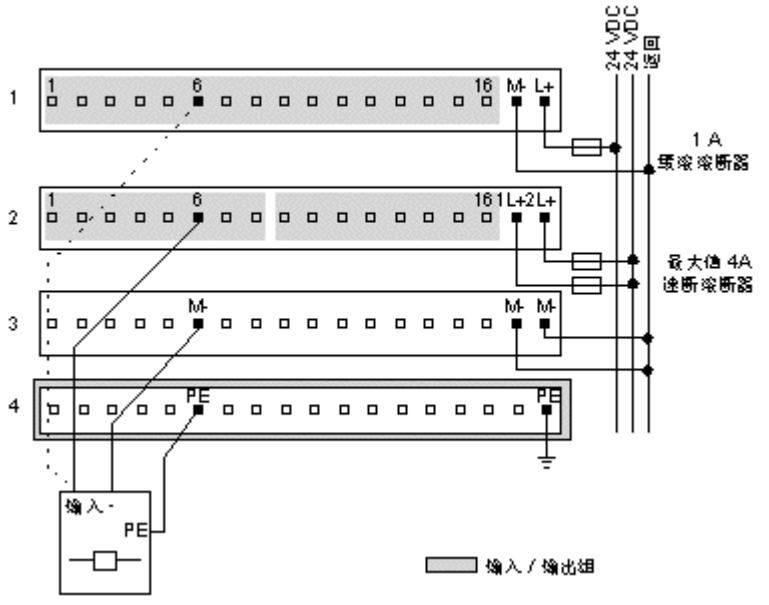

Interne Anschlussbelegung

Die Reihen 1 bis 3 zeigen die internen Verbindungen zwischen den Klemmen der E/A-Einheit. Die Reihen 4 bis 6 zeigen die internen Verbindungen der optionalen Sammelschiene

