Produkta datu lapa

Specifikācijas



Tiks pārtraukts

Diskrētais I/O modulis Modicon Momentum - 16I / 8O cietais stāvoklis

170ADM37010

Tiks pārtraukts: 2027. gada 1. dec.

Servisa atbalsta beigu datums: 2035. gada 31. dec.

Galvenā

Produktu klāsts	Modicon Momentum automatizācijas platforma
Produkta vai sastāvdaļas veids	Diskrēta cietvielu I/O bāzes DC
Kanālu grupa	4 grupas ar 4 ieejām 2 grupas pa 4 izvadiem
Diskrēts ievades numurs	16
Diskrētā ievades loģika	Pozitīvs
Diskrēts izvades numurs	8
Diskrētā izvades loģika	Pozitīvs

Papildinošs

Ievades pretestība	4 kOhm
Maksimālā izejas strāva	2,8 A
Bojājuma veids	Īssavienojums izejā Izejas pārslodze
Izolācija starp kanāliem un kopni	500 V AC
Termināļu apraksts PLC nr.1	(11)IN_DIS#11 (M-)PW_NEG (L+)PW_POS (7)IN_DIS#7 (15)IN_DIS#15 (16)IN_DIS#16 (1)IN_DIS#1 (4)IN_DIS#4 (6)IN_DIS#6 (14)IN_DIS#14 (13)IN_DIS#13 (5)IN_DIS#5 TB (12)IN_DIS#12 (10)IN_DIS#10 (8)IN_DIS#8 (2)IN_DIS#2 (3)IN_DIS#3 (9)IN_DIS#9
Termināļu apraksts PLC nr.2	(5)OUT_DIS#5 (1)OUT_DIS#1 (2)OUT_DIS#2 (4)OUT_DIS#4 (6)OUT_DIS#6 (8)OUT_DIS#8 (7)OUT_DIS#7 (3)OUT_DIS#3 (1 I+)PW_POS (2 L+)PW_POS TB_1

Ir sasniegts maksimālais saīdzināmo produktu skaits. Lūdzu, atveriet sadaļu Saīdzināt produktus #SAITE# un izdzēsiet kādu produktu, lai turpinātu.

Augstums	141,5 mm
Platums	125 mm
Dziļums	47,5 mm
Neto svars	0,22 kg

Vide

Aizsardzības ārstēšana	TC
Marķējums	CE

Iepakošanas vienības

Pirmā iepakojuma vienības tips	PCE
Vienību skaits 1. iepakojumā	1
1. iepakojuma augstums	5,500 cm
1. iepakojuma platums	18,000 cm
1. iepakojuma garums	26,000 cm
1. iepakojuma svars	394,000 g
Otrā iepakojuma vienības tips	S03
Vienību skaits 2. iepakojumā	10
2. iepakojuma augstums	30,000 cm
2. iepakojuma platums	30,000 cm
2. iepakojuma garums	40,000 cm
2. iepakojuma svars	4,381 kg

Līguma garantija

Garantija (mēnešos)	18

Environmental Data

Schneider Electric mērķis ir līdz 2050. gadam sasniegt nulles emisiju statusu, izmantojot piegādes ķēdes partnerību, zemākas ietekmes materiālus un cirkularitāti, izmantojot mūsu pašreizējo kampaņu "Use Better, Use Longer, Use Again", lai pagarinātu produktu kalpošanas laiku un to pārstrādājamību.

Environmental Data skaidrojums >

Kā mēs novērtējam produktu ilgtspēju >

Ietekme uz vidi

Kopējā dzīves cikla oglekļa pēda	**269 kg CO2 eq.**
Ražošanas posma oglekļa pēdas nospiedums [A1–A3]	**127 kg CO2 eq.**
Izplatīšanas posma oglekļa pēdas nospiedums [A4]	**0.1 kg CO2 eq.**
Uzstādīšanas posma oglekļa pēdas nospiedums [A5]	**0.2 kg CO2 eq.**
Lietošanas posma oglekļa pēdas nospiedums [B2, B3, B4, B6]	**141 kg CO2 eq.**
Dzīves cikla beigu posma oglekļa pēdas nospiedums [C1–C4]	**0.5 kg CO2 eq.**
Vides informācijas publiskošana	**Produkta ietekme uz vidi**

Use Better

Materiāli un iepakojums

Iepakojums izgatavots no pārstrādāta kartona	**Jā**
Iepakojums bez plastmasas	**Nē**
SCIP numurs	**Cf34582a-0cc2-44ab-a020-5f6942c8b432**
ES RoHS direktīva	**Atbilst, Izmantojot Izņēmumu**
REACh regula	**Atsauce satur vielas virs noteiktās normas, kas rada ļoti lielas bažas**

Use Again

Pārsaiņošana un atkārtota ražošana

Pārstrādājamības potenciāls, %	**4**
Cirkularitātes profils	**Informācija par ekspluatācijas izbeigšanu**
Atgriešana	**Jā**

Dimensions Drawings

Standard Adapter on a Typical Base

Dimensions

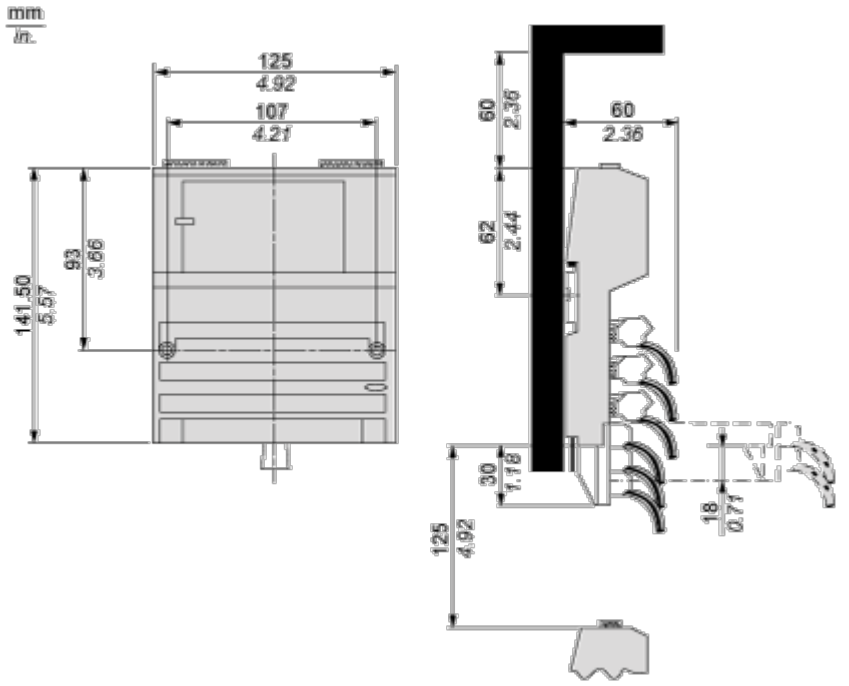

Mounting and Clearance

Mounting on a Wall

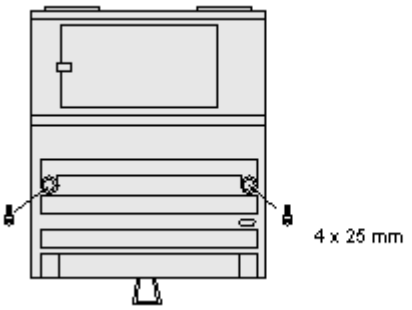

Connections and Schema

External Wiring Diagrams

2-Wire Devices

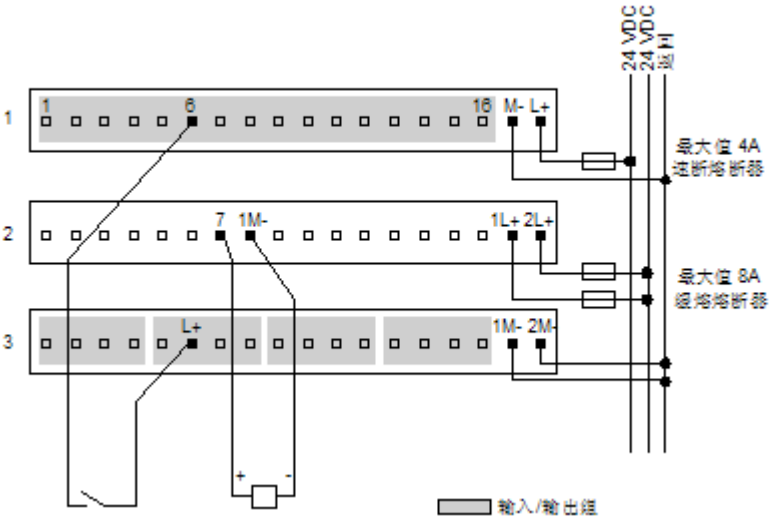

Sensor Activated by Output

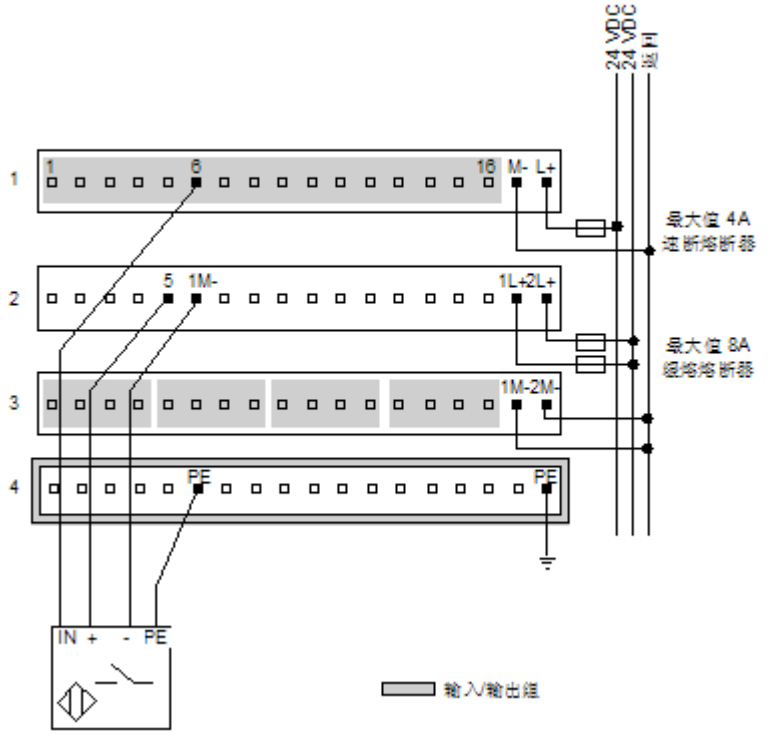

Four-Wire Sensor with a Two-Wire Actuator

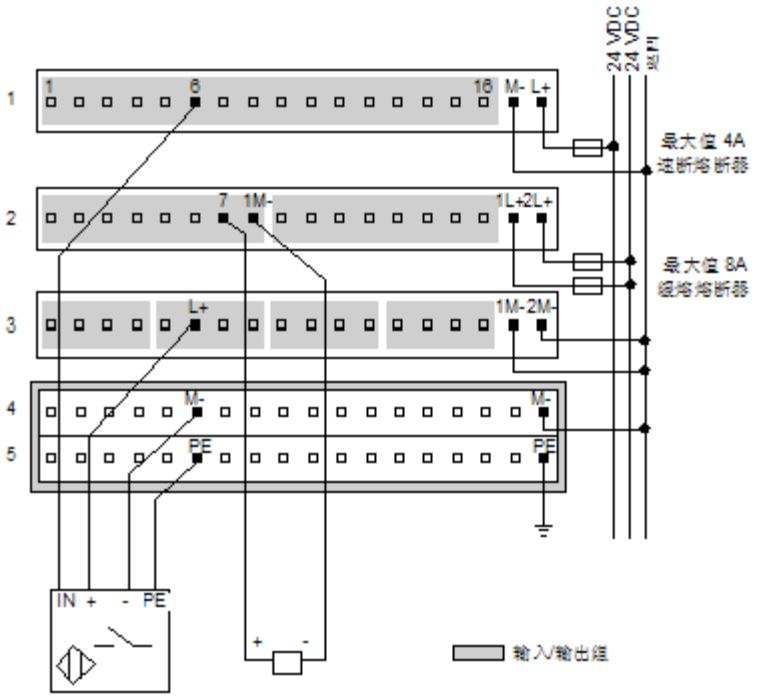

Broken Wire Detection

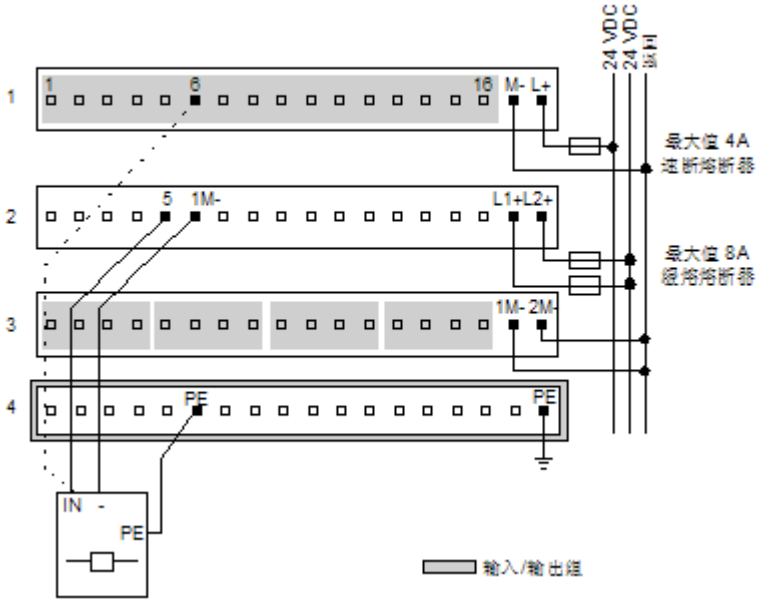

Internal Pin Connections

Rows 1 through 3 show the internal connections between terminals on the I/O base. Rows 4 through 5 show the internal connections on the optional busbar.

