Produkta datu lapa

Specifikācijas



standarta digitālās ievades komplekts STB - 115 V AC - 2 I

STBDAI5260K

Tiks pārtraukts: 2027. gada 1. dec.

Servisa atbalsta beigu datums: 2035. gada 31. dec.

Tiks pārtraukts

Galvenā

Produktu klāsts	Modicon STB izplatīts I/O risinājums
Produkta vai sastāvdaļas veids	Standarta digitālās ievades komplekts
Komplekta sastāvs	STBXTS1110, 5-galu skrūvju tipa savienotājs STBXTS2110, 5-galu atsperu skavas savienotājs STBXBA2000 bāze STBDAI5260 modulis
Produktu saderība	I/O bāze STBXBA2000 Strāvas sadales modulis STBPDT2100/2105
Diskrēts ievades numurs	2
Diskrēts ieejas spriegums	0...20 V priekš type 1 74...132 V priekš type 1
Diskrētā ievades loģika	Pozitīvs vai negatīvs

Papildinošs

Discrete input compatibility	2 type 1 at 115 V AC
Sprieguma stāvoklis 1 garantēts	stāvoklī 1 74...132 V
Sprieguma stāvoklis 0 garantēts	0...20 V stāvoklī 0
Garantēts pašreizējais stāvoklis 1	>= 4 mA
Current state 0 guaranteed	<= 2 mA
Discrete input frequency	50 Hz 60 Hz
Response time on input	1.5 ms (off to on) 1.5 ms (on to off)
Ievades aizsardzības veids	Reverse polarity protection Short-circuit and automatic overload protection Power protection integrated fuse on PDM time lag 5 A
Barošanas avota veids	Power distribution module
Tipisks strāvas patēriņš	45 mA pie 5 V DC for logic bus
elektriskais savienojums	Skrūvju spaile
izolācija starp kanāliem	1780 Vrms 1 minūti
Izolācija starp kanāliem un kopni	1780 Vrms 1 minūti
Vietējā signalizācija	pie moduļa statuss (RDY) 1 LED (zaļš) pie kanāla statuss (IN1 līdz IN2) 1 LED uz kanālu (zaļš) pie moduļa kļūda (ERR) 1 LED (sarkans)
Augstums	18,4 mm
Platums	125 mm

Ir sasniegts maksimālais saīdzināmo produktu skaits. Lūdzu, atveriet sadaļu Saīdzināt produktus #SAITE# un izdzēsiet kādu produktu, lai turpinātu.

Dziļums	65,1 mm
Neto svars	0,065 kg

Vide

IP aizsardzības pakāpe	IP20
Marķējums	CE
Produktu sertifikāti	FM 1. klases 2. divīzija UL CSA
Standarti	EN/IEC 61131-2 1. tips
Apkārtējā gaisa temperatūra darbībai	0…60 °C (bez pazemināšanas)
Apkārtējā gaisa temperatūra uzglabāšanai	-40…85 °C bez pazemināšanas
Relatīvais mitrums	95 %pie 60 °C bez kondensāta
Darbības augstums	<= 2000 m
Piesārņojuma pakāpe	2
Vibrācijas pretestība	3 gn (f = 58…150 Hz) uz 35 mm DIN sliedes 5 gn (f = 58…150 Hz) uz 35 mm DIN sliedes +/- 3,5 mm (f = 10…58 Hz)
Triecienizturība	30 gn pie 11 ms atbilst IEC 88 atsauce 2-27

Iepakošanas vienības

Pirmā iepakojuma vienības tips	PCE
Vienību skaits 1. iepakojumā	1
1. iepakojuma augstums	3,000 cm
1. iepakojuma platums	8,000 cm
1. iepakojuma garums	13,100 cm
1. iepakojuma svars	141,000 g
Otrā iepakojuma vienības tips	S02
Vienību skaits 2. iepakojumā	28
2. iepakojuma augstums	15,000 cm
2. iepakojuma platums	30,000 cm
2. iepakojuma garums	40,000 cm
2. iepakojuma svars	4,455 kg

Līguma garantija

Garantija (mēnešos)	18

Environmental Data

Schneider Electric mērķis ir līdz 2050. gadam sasniegt nulles emisiju statusu, izmantojot piegādes ķēdes partnerību, zemākas ietekmes materiālus un cirkularitāti, izmantojot mūsu pašreizējo kampaņu "Use Better, Use Longer, Use Again", lai pagarinātu produktu kalpošanas laiku un to pārstrādājamību.

Environmental Data skaidrojums >

Kā mēs novērtējam produktu ilgtspēju >

Use Better

Materiāli un iepakojums

Iepakojums izgatavots no pārstrādāta kartona	**Nē**
Iepakojums bez plastmasas	**Nē**
SCIP numurs	**7e17a944-3f5d-44d9-88b1-636019cef5bf**
ES RoHS direktīva	**Atbilst, Izmantojot Izņēmumu**
REACh regula	**Atsauce satur vielas virs noteiktās normas, kas rada ļoti lielas bažas**

Use Again

Pārsaiņošana un atkārtota ražošana

Atgriešana	**Jā**

Dimensions Drawings

Dimensions

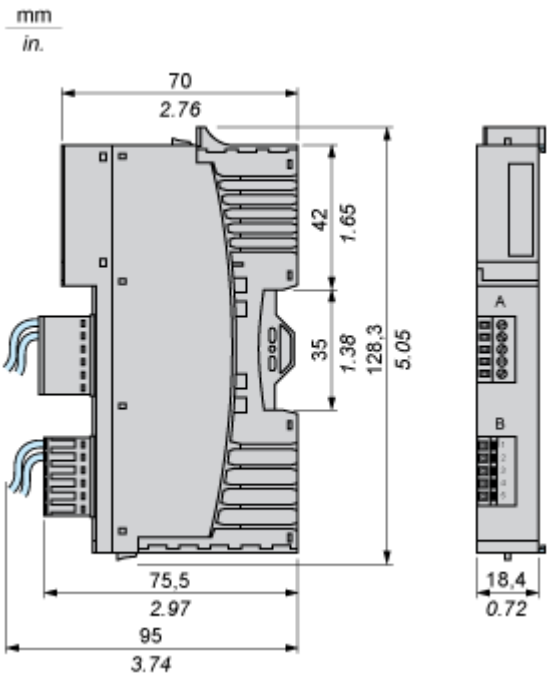

Connections and Schema

Wiring Diagram

Example

2 two-wire sensors

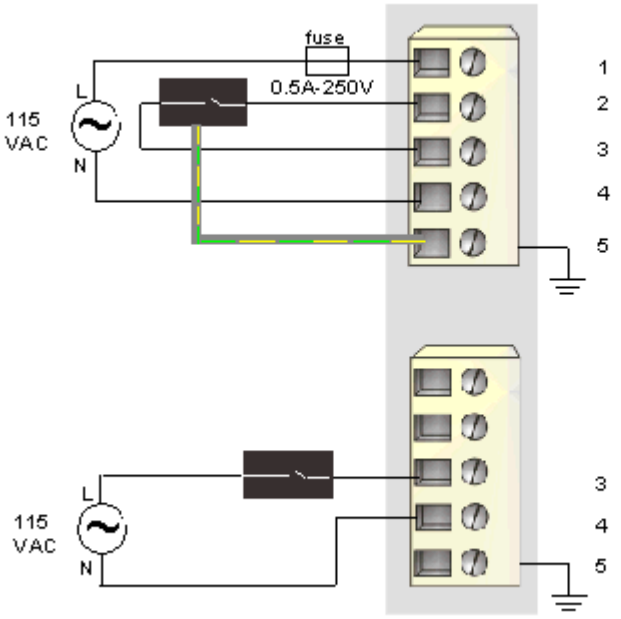

Pin	Top Connector	Bottom Connector
1	115 VAC source power 1 (to the module)	115 VAC source power 2 (to the module)
2	sensor power 1	sensor power 2
3	input from sensor 1	input from sensor 2
4	field power neutral 1 (to the module)	field power neutral 2 (to the module)
5	protective earth	protective earth