Produktdatenblatt

Spezifikationen



Demnächst nicht mehr lieferbar

Kit dig. Eingangsmodul Standard STB, 115 V AC, 2 E

STBDAI5260K

Der Verkauf wird eingestellt am: 01.12.2027

Der Service wird eingestellt am: 31.12.2035

EAN Code: 3595863948998

Hauptmerkmale

Baureihe	Advantys STB Dezentrale E/A -Plattform
Produkt- oder Komponententyp	Standard-Digitaleingangskit
Zusammenstellung Kombipaket	STBXTS1110, 5-polige Schraubklemmenleiste STBXTS2110, 5-polige Federzugklemmenleiste Befestigungsbasis STBXBA2000 Modul STBDAI5260
Produktkompatibilität	E/A Grundgerät STBXBA2000 Spannungsverteilungsmodul STBPDT2100/2105
Anzahl diskrete Eingänge	2
Diskrete Eingangsspannung	0...20 V für Typ 1 74...132 V für Typ 1
Diskrete Eingangslogik	Positiv oder negativ

Zusatzmerkmale

Discrete input compatibility	2 Typ 1 at 115 V AC
Spannungswert für garantierten Status 1	In Zustand 1: 74...132 V
Spannungswert für garantierten Status 0	0 - 20 V in Zustand 0
Strom bei Status 1 gewährleistet	>= 4 mA
Strom bei Status 0 gewährleistet	= 2 mA
Diskrete Eingangsfrequenz	50 Hz 60 Hz
Reaktionszeit am Eingang	1.5 ms (aus zu ein) 1.5 ms (ein zu aus)
Eingangsschutztyp	Verpolungsschutz Short-circuit and automatic overload protection Power protection integrated fuse on PDM time lag 5 A
Typ der Stromversorgung	Power distribution module
Typische Leistungsaufnahme	45 mA bei 5 V DC for logic bus
Elektrischer Anschluss	Schraubklemme
Isolation zwischen Kanälen	1780 Veff für 1 Minute
Isolation zwischen Kanälen und Klemme	1780 Veff für 1 Minute
Lokale Signalisierung	1 LED (grün) für Modulstatus (RDY) 1 LED pro Kanal (grün) für Kanalstatus (IN1 bis IN2) 1 LED (rot) für Modulfehler (ERR)
Höhe	18,4 mm

Bruttopreisliste für Deutschland zuzüglich Zuschläge, Frachtkosten und Mehrwertsteuer, gültig ab dem 1. Januar 2024. Irrtum und Änderungen vorbehalten. Es gelten die AGBs der Schneider Electric GmbH.

Haftungsausschluss: Diese Dokumentation dient nicht als Ersatz für die Beurteilung der Eignung oder Verlässlichkeit dieser Produkte für bestimmte Verwendungsbereiche des Benutzers und darf nicht zu diesem Zweck verwendet werden.

Breite	125 mm
Tiefe	65,1 mm
Produktgewicht	0,065 kg

Montage

Schutzart (IP)	IP20
Beschriftung	CE
Produktzertifizierungen	FM Klasse 1 Division 2 UL CSA
Normen	EN/IEC 61131-2 Typ 1
Umgebungstemperatur bei Betrieb	0…60 °C (ohne Leistungsreduzierung)
Umgebungstemperatur bei Lagerung	-40…85 °C ohne Leistungsreduzierung
Relative Luftfeuchtigkeit	95 % bei 60 °C Betauung nicht zulässig
Betriebshöhe	<= 2.000 m
Verschmutzungsgrad	2
Vibrationsfestigkeit	3 Gn (f = 58…150 Hz) on 35 mm DIN rail 5 gn (f = 58…150 Hz) on 35 mm DIN rail ± 3,5 mm (f = 10…58 Hz)
Stoßfestigkeit	30 gn für 11 ms entspricht IEC 88 Anmerkung 2-27

Verpackungseinheiten

VPE 1 Art	PCE
Anzahl der Geräte pro Packung	1
VPE 1 Höhe	3,000 cm
VPE 1 Breite	8,000 cm
VPE 1 Länge	13,100 cm
Verpackungsgewicht (Lbs)	141,000 g
VPE 2 Art	S02
VPE 2 Menge	28
VPE 2 Höhe	15,000 cm
VPE 2 Breite	30,000 cm
VPE 2 Länge	40,000 cm
VPE 2 Gewicht	4,455 kg

Vertragliche Gewährleistung

Garantie (in Monaten)	18

Environmental Data

Schneider Electric hat sich zum Ziel gesetzt, den Net Zero-Status bis 2050 durch Lieferkettenpartnerschaften, Materialien mit geringerer Auswirkung und Kreislaufbildung über unsere laufende Kampagne "Use Better, Use Longer, Use Again" zu erreichen, um die Lebensdauer und Recyclingfähigkeit der Produkte zu verlängern.

Erläuterung der Environmental Data >

Wie wir die Produktnachhaltigkeit bewerten >

Use Better

Materialien und Verpackung

Verpackung mit Recycling-Karton	**Nein**
Verpackung ohne Kunststoff	**Nein**
SCIP-Nummer	**6830dd70-e4bc-47df-85c7-e41f888576f4**
EU-RoHS-Richtlinie	**Freistellungskonform**
REACh-Verordnung	**Produkt beinhaltet besorgniserregende Stoffe (SVHC) über dem Schwellwert**

Use Again

Reproduktion

Rücknahme	**Ja**

Maßzeichnungen

Abmessungen

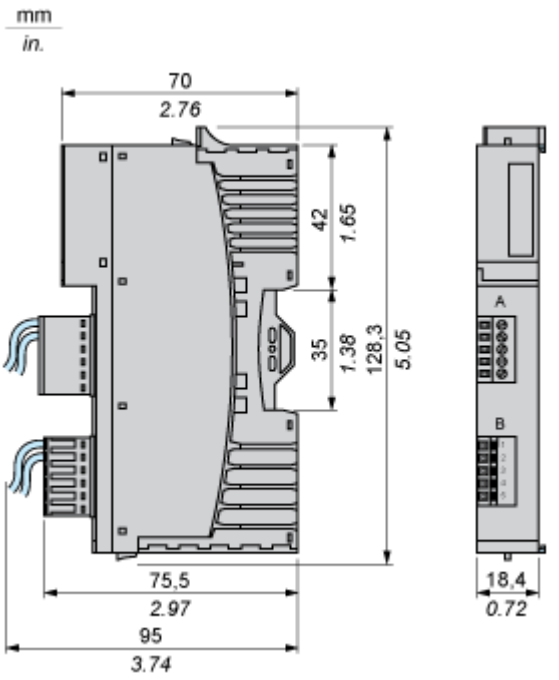

Anschlüsse und Schema

Verdrahtungsplan

Beispiel

2-Draht-Sensoren

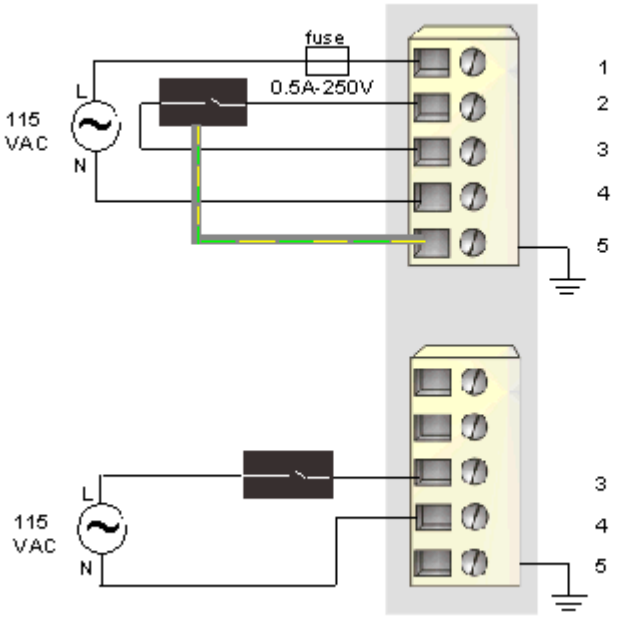

Pin	Oberer Anschluss	Unterer Anschluss
1	115 VAC-Stromversorgung 1 (zum Modul)	115 VAC-Stromversorgung 2 (zum Modul)
2	Sensorstrom 1	Sensorstrom 2
3	Eingang von Sensor 1	Eingang von Sensor 2
4	Null-Leiter 1 der Feldstromversorgung (zum Modul)	Null-Leiter 2 der Feldstromversorgung (zum Modul)
5	Schutzerde	Schutzerde