# Produktdatenblatt

Spezifikationen



Demnächst nicht mehr lieferbar

## Kit dig. Eingangsmodul Standard, Advantys STB, 230V AC, 2 E

STBDAI7220K

Der Verkauf wird eingestellt am: 01.12.2027

Der Service wird eingestellt am: 31.12.2035

**EAN Code: 3595863991130**

## Hauptmerkmale

| | |
|---|---|
| **Baureihe** | Advantys STB Dezentrale E/A -Plattform |
| **Produkt- oder Komponententyp** | Standard-Digitaleingangskit |
| **Zusammenstellung Kombipaket** | STBXTS1110, 5-polige Schraubklemmenleiste<br>Modul STBDAI7220<br>STBXTS2110, 5-polige Federzugklemmenleiste<br>Befestigungsbasis STBXBA2000 |
| **Produktkompatibilität** | Spannungsverteilungsmodul STBPDT2100/2105<br>E/A Grundgerät STBXBA2000 |
| **Anzahl diskrete Eingänge** | 2 |
| **Diskrete Eingangsspannung** | 0...40 V für Typ 1<br>159...256 V für Typ 1 |

## Zusatzmerkmale

| | |
|---|---|
| **Discrete input compatibility** | 2 Typ 1 at 230 V AC |
| **Spannungswert für garantierten Status 1** | In Zustand 1: 159...265 V |
| **Spannungswert für garantierten Status 0** | 0 - 40 V in Zustand 0 |
| **Strom bei Status 1 gewährleistet** | >= 4 mA |
| **Strom bei Status 0 gewährleistet** | = 2 mA |
| **Diskrete Eingangsfrequenz** | 47 - 63 Hz |
| **Reaktionszeit am Eingang** | 1.5 ms (aus zu ein)<br>1.5 ms (ein zu aus) |
| **Eingangsschutztyp** | Verpolungsschutz<br>Short-circuit and automatic overload protection<br>Power protection integrated fuse on PDM time lag 5 A |
| **Typ der Stromversorgung** | Power distribution module |
| **Typische Leistungsaufnahme** | 40 mA bei 5 V DC for logic bus |
| **Elektrischer Anschluss** | Schraubklemme |
| **Isolation zwischen Kanälen und Klemme** | 1780 Veff für 1 Minute |
| **Lokale Signalisierung** | 1 LED (grün) für Modulstatus (RDY)<br>1 LED pro Kanal (grün) für Kanalstatus (IN1 bis IN2)<br>1 LED (rot) für Modulfehler (ERR) |
| **Höhe** | 18,4 mm |
| **Breite** | 125 mm |
| **Tiefe** | 65,1 mm |
| **Produktgewicht** | 0,122 kg |

Bruttopreisliste für Deutschland zuzüglich Zuschläge, Frachtkosten und Mehrwertsteuer, gültig ab dem 1. Januar 2024. Irrtum und Änderungen vorbehalten. Es gelten die AGBs der Schneider Electric GmbH.

Haftungsausschluss: Diese Dokumentation dient nicht als Ersatz für die Beurteilung der Eignung oder Verlässlichkeit dieser Produkte für bestimmte Verwendungsbereiche des Benutzers und darf nicht zu diesem Zweck verwendet werden.

## Montage

| | |
|---|---|
| **Schutzart (IP)** | IP20 |
| **Beschriftung** | CE |
| **Produktzertifizierungen** | CSA<br>UL<br>FM Klasse 1 Division 2 |
| **Normen** | EN/IEC 61131-2 Typ 1 |
| **Umgebungstemperatur bei Betrieb** | 0…60 °C (ohne Leistungsreduzierung) |
| **Umgebungstemperatur bei Lagerung** | -40…85 °C ohne Leistungsreduzierung |
| **Relative Luftfeuchtigkeit** | 95 % bei 60 °C Betauung nicht zulässig |
| **Betriebshöhe** | <= 2.000 m |
| **Verschmutzungsgrad** | 2 |
| **Vibrationsfestigkeit** | 3 Gn (f = 58…150 Hz) on 35 mm DIN rail<br>5 gn (f = 58…150 Hz) on 35 mm DIN rail<br>± 3,5 mm (f = 10…58 Hz) |
| **Stoßfestigkeit** | 30 gn für 11 ms entspricht IEC 88 Anmerkung 2-27 |

## Verpackungseinheiten

| | |
|---|---|
| **VPE 1 Art** | PCE |
| **Anzahl der Geräte pro Packung** | 1 |
| **VPE 1 Höhe** | 2,700 cm |
| **VPE 1 Breite** | 8,000 cm |
| **VPE 1 Länge** | 13,000 cm |
| **Verpackungsgewicht (Lbs)** | 140,000 g |
| **VPE 2 Art** | S02 |
| **VPE 2 Menge** | 28 |
| **VPE 2 Höhe** | 15,000 cm |
| **VPE 2 Breite** | 30,000 cm |
| **VPE 2 Länge** | 40,000 cm |
| **VPE 2 Gewicht** | 4,172 kg |

## Vertragliche Gewährleistung

| | |
|---|---|
| **Garantie (in Monaten)** | 18 |

## Environmental Data

Schneider Electric hat sich zum Ziel gesetzt, den Net Zero-Status bis 2050 durch Lieferkettenpartnerschaften, Materialien mit geringerer Auswirkung und Kreislaufbildung über unsere laufende Kampagne "Use Better, Use Longer, Use Again" zu erreichen, um die Lebensdauer und Recyclingfähigkeit der Produkte zu verlängern.

Erläuterung der Environmental Data >

Wie wir die Produktnachhaltigkeit bewerten >

### Use Better

#### Materialien und Verpackung

| | |
|---|---|
| Verpackung mit Recycling-Karton | **Nein** |
| Verpackung ohne Kunststoff | **Nein** |
| SCIP-Nummer | **6830dd70-e4bc-47df-85c7-e41f888576f4** |
| EU-RoHS-Richtlinie | **Freistellungskonform** |
| REACh-Verordnung | **Produkt beinhaltet besorgniserregende Stoffe (SVHC) über dem Schwellwert** |

### Use Again

#### Reproduktion

| | |
|---|---|
| Rücknahme | **Ja** |

Maßzeichnungen

**Abmessungen**

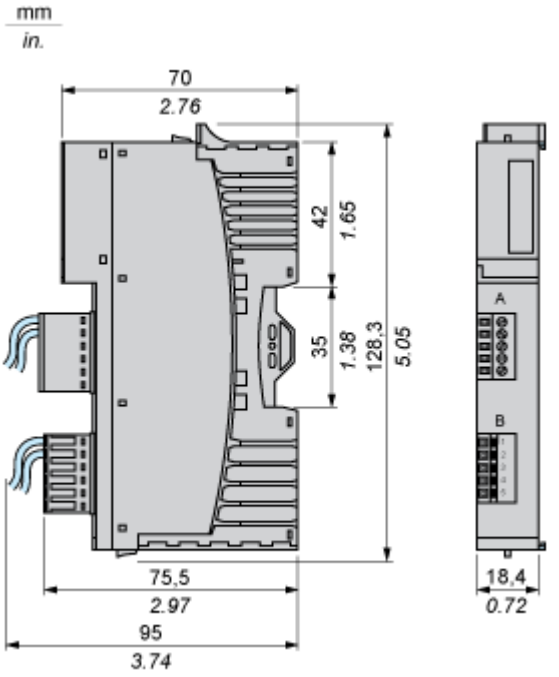

## Anschlüsse und Schema

### Verdrahtungsplan

**Beispiel**

1 3-Draht-Sensor und 1 2-Draht-Sensor

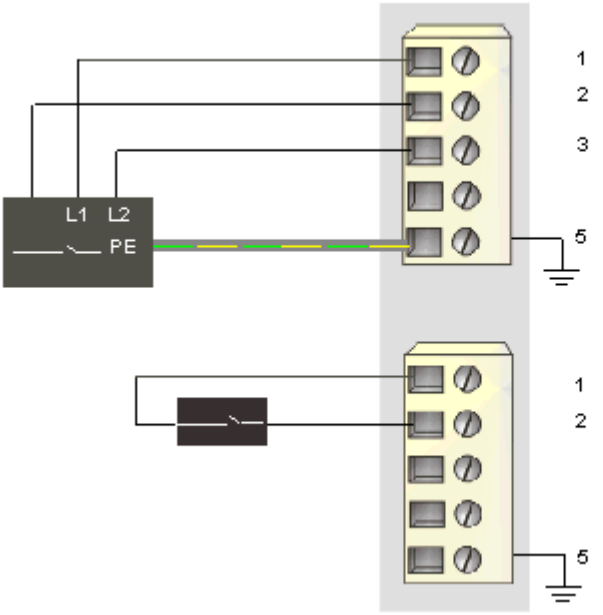


| Pin | Oberer Anschluss | Unterer Anschluss |
|---|---|---|
| 1 | 230 VAC-Sensorbusleistung (L1) | 230 VAC-Sensorbusleistung (L1) |
| 2 | Eingang von Sensor 1 | Eingang von Sensor 2 |
| 3 | Null-Leiter der Feldstromversorgung oder L2 (zum Modul) | Null-Leiter der Feldstromversorgung oder L2 (zum Modul) |
| 4 | Null-Leiter der Feldstromversorgung oder L2 (zum Modul) | Null-Leiter der Feldstromversorgung oder L2 (zum Modul) |
| 5 | Schutzerde | Schutzerde |