Produkta datu lapa

Specifikācijas



Tiks pārtraukts

standarta digitālās ievades komplekts - Modicon STB - 24 V DC - 2 I

STBDDI3230K

Tiks pārtraukts: 2027. gada 1. dec.

Servisa atbalsta beigu datums: 2035. gada 31. dec.

Galvenā

Produktu klāsts	Modicon STB izplatīts I/O risinājums
Produkta vai sastāvdaļas veids	Standarta digitālās ievades komplekts
Komplekta sastāvs	STBXTS2100, 6-galu atsperu skavas savienotājs STBXTS1100, 6 spaiļu skrūvju tipa savienotājs STBXBA1000 bāze STBDDI3230 modulis
Produktu saderība	I/O bāze STBXBA1000 Strāvas sadales modulis STBPDT3100/3105
Diskrēts ievades numurs	2
Diskrētā ievades loģika	Pozitīvs vai negatīvs

Papildinošs

Discrete input compatibility	2 configurable type 2 or type 3 at 24 V DC
Discrete input current	7,5 mA at 24 V DC
Sprieguma stāvoklis 1 garantēts	stāvoklī 1 11...30 V
Sprieguma stāvoklis 0 garantēts	-3...5 V stāvoklī 0
Garantēts pašreizējais stāvoklis 1	>= 6 mA
Current state 0 guaranteed	<= 2 mA
Response time on input	0.61 ms (off to on) 0.625 ms (on to off)
Ievades filtrēšana	1 ms 2 ms 4 ms 8 ms 0,5 ms 16 ms 0,2 ms
Ievades aizsardzības veids	Input protection resistor-limited Reverse polarity protection
Strāvu piegādā sensors	100 mA uz kanālu
Barošanas avota veids	Power distribution module
Tipisks strāvas patēriņš	55 mA pie 5 V DC for logic bus
elektriskais savienojums	Skrūvju spaile
Vietējā signalizācija	pie moduļa statuss (RDY) 1 LED (zaļš) pie kanāla statuss (IN1 līdz IN2) 1 LED uz kanālu (zaļš) pie moduļa kļūda (ERR) 1 LED (sarkans)
Augstums	18,4 mm

Ir sasniegts maksimālais saīdzināmo produktu skaits. Lūdzu, atveriet sadaļu Saīdzināt produktus #SAITE# un izdzēsiet kādu produktu, lai turpinātu.

Platums	125 mm
Dziļums	65,1 mm
Neto svars	0,11 kg

Vide

IP aizsardzības pakāpe	IP20
Marķējums	CE
Produktu sertifikāti	UL FM 1. klases 2. divīzija CSA
Standarti	EN/IEC 61131-2 2. tips
Apkārtējā gaisa temperatūra darbībai	0…60 °C (bez pazemināšanas)
Apkārtējā gaisa temperatūra uzglabāšanai	-40…85 °C bez pazemināšanas
Relatīvais mitrums	95 %pie 60 °C bez kondensāta
Darbības augstums	<= 2000 m
Piesārņojuma pakāpe	2
Vibrācijas pretestība	3 gn (f = 58…150 Hz) uz 35 mm DIN sliedes 5 gn (f = 58…150 Hz) uz 35 mm DIN sliedes +/- 3,5 mm (f = 10…58 Hz)
Triecienizturība	30 gn pie 11 ms atbilst IEC 88 atsauce 2-27

Iepakošanas vienības

Pirmā iepakojuma vienības tips	PCE
Vienību skaits 1. iepakojumā	1
1. iepakojuma augstums	2,700 cm
1. iepakojuma platums	8,000 cm
1. iepakojuma garums	13,000 cm
1. iepakojuma svars	133,000 g
Otrā iepakojuma vienības tips	S02
Vienību skaits 2. iepakojumā	28
2. iepakojuma augstums	15,000 cm
2. iepakojuma platums	30,000 cm
2. iepakojuma garums	40,000 cm
2. iepakojuma svars	3,940 kg

Līguma garantija

Garantija (mēnešos)	18

Environmental Data

Schneider Electric mērķis ir līdz 2050. gadam sasniegt nulles emisiju statusu, izmantojot piegādes ķēdes partnerību, zemākas ietekmes materiālus un cirkularitāti, izmantojot mūsu pašreizējo kampaņu "Use Better, Use Longer, Use Again", lai pagarinātu produktu kalpošanas laiku un to pārstrādājamību.

Environmental Data skaidrojums >

Kā mēs novērtējam produktu ilgtspēju >

Use Better

Materiāli un iepakojums

Iepakojums izgatavots no pārstrādāta kartona	**Nē**
Iepakojums bez plastmasas	**Nē**
SCIP numurs	**7e17a944-3f5d-44d9-88b1-636019cef5bf**
ES RoHS direktīva	**Atbilst, Izmantojot Izņēmumu**
REACh regula	**Atsauce satur vielas virs noteiktās normas, kas rada ļoti lielas bažas**

Use Again

Pārsaiņošana un atkārtota ražošana

Atgriešana	**Jā**

Dimensions Drawings

Dimensions

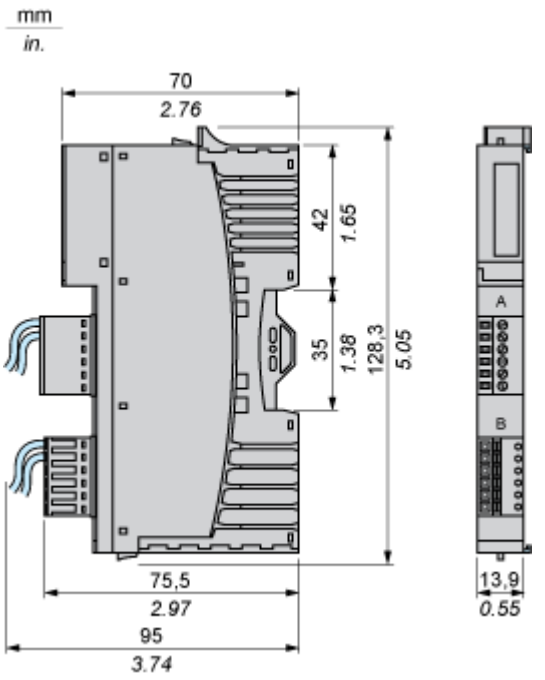

Connections and Schema

Wiring Diagram

Example

1 three-wire sensor and 1 two-wire sensor

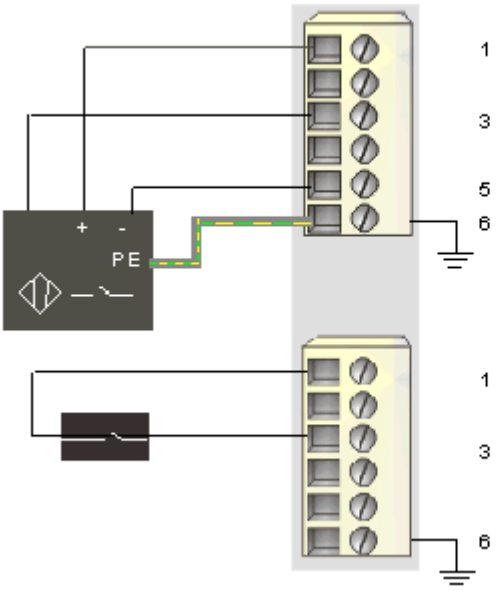

Pin	Top Connector	Bottom Connector
1	+24 VDC from sensor bus for field device accessories	+24 VDC from sensor bus for field device accessories
2	+24 VDC from sensor bus for field device accessories	+24 VDC from sensor bus for field device accessories
3	input from sensor 1	input from sensor 2
4	field power return (to the module)	field power return (to the module)
5	field power return (to the module)	field power return (to the module)
6	protective earth	protective earth