Produkta datu lapa

Specifikācijas



Tiks pārtraukts

digitālās ievades komplekts, Modicon STB, standarta, 24V DC, 4 I

STBDDI3420K

Tiks pārtraukts: 2027. gada 1. dec.

Servisa atbalsta beigu datums: 2035. gada 31. dec.

Galvenā

Produktu klāsts	Modicon STB izplatīts I/O risinājums
Produkta vai sastāvdaļas veids	Standarta digitālās ievades komplekts
Komplekta sastāvs	STBXTS2100, 6-galu atsperu skavas savienotājs STBDDI3420 modulis STBXTS1100, 6 spaiļu skrūvju tipa savienotājs STBXBA1000 bāze
Produktu saderība	I/O bāze STBXBA1000 Strāvas sadales modulis STBPDT3100/3105
Diskrēts ievades numurs	4
Diskrēts ieejas spriegums	11...30 V priekš type 1 - 3...5 V
Diskrētā ievades loģika	Pozitīvs vai negatīvs

Papildinošs

Discrete input compatibility	4 type 1 at 24 V DC
Discrete input current	8 mA at 24 V DC
Sprieguma stāvoklis 1 garantēts	stāvoklī 1 11...30 V
Sprieguma stāvoklis 0 garantēts	-3...5 V stāvoklī 0
Garantēts pašreizējais stāvoklis 1	>= 2,5 mA
Current state 0 guaranteed	<= 1.2 mA
Response time on input	0.925 ms (off to on) 1.35 ms (on to off)
Ievades filtrēšana	1 ms 2 ms 4 ms 8 ms 0,5 ms 16 ms 0,2 ms
Ievades aizsardzības veids	Input protection resistor-limited Reverse polarity protection
Strāvu piegādā sensors	50 mA uz kanālu
Barošanas avota veids	Power distribution module
Tipisks strāvas patēriņš	45 mA pie 5 V DC for logic bus
elektriskais savienojums	Skrūvju spaile

Ir sasniegts maksimālais saīdzināmo produktu skaits. Lūdzu, atveriet sadaļu Saīdzināt produktus #SAITE# un izdzēsiet kādu produktu, lai turpinātu.

Vietējā signalizācija	pie moduļa statuss (RDY) 1 LED (zaļš) pie kanāla statuss (IN1 līdz IN2) 1 LED uz kanālu (zaļš) pie moduļa kļūda (ERR) 1 LED (sarkans)
Augstums	18,4 mm
Platums	125 mm
Dziļums	65,1 mm
Neto svars	0,111 kg

Vide

IP aizsardzības pakāpe	IP20
Marķējums	CE
Produktu sertifikāti	CSA FM 1. klases 2. divīzija UL
Standarti	IEC 61131-2 1. tips
Apkārtējā gaisa temperatūra darbībai	-25…70 °C (bez pazemināšanas)
Apkārtējā gaisa temperatūra uzglabāšanai	-40…85 °C bez pazemināšanas
Relatīvais mitrums	95 %pie 60 °C bez kondensāta
Darbības augstums	<= 2000 m
Piesārņojuma pakāpe	2
Vibrācijas pretestība	3 gn (f = 58…150 Hz) uz 35 mm DIN sliedes 5 gn (f = 58…150 Hz) uz 35 mm DIN sliedes +/- 3,5 mm (f = 10…58 Hz)
Triecienizturība	30 gn pie 11 ms atbilst IEC 88 atsauce 2-27

Iepakošanas vienības

Pirmā iepakojuma vienības tips	PCE
Vienību skaits 1. iepakojumā	1
1. iepakojuma augstums	2,5 cm
1. iepakojuma platums	8,0 cm
1. iepakojuma garums	13,0 cm
1. iepakojuma svars	131,0 g
Otrā iepakojuma vienības tips	S02
Vienību skaits 2. iepakojumā	28
2. iepakojuma augstums	15,0 cm
2. iepakojuma platums	30,0 cm
2. iepakojuma garums	40,0 cm
2. iepakojuma svars	4,094 kg
Trešā iepakojuma vienības tips	PAL
Vienību skaits 3. iepakojumā	448
3. iepakojuma augstums	60,0 cm
3. iepakojuma platums	80,0 cm
3. iepakojuma garums	448,0 cm
3. iepakojuma svars	59,584 kg

Līguma garantija

Garantija (mēnešos)	18

Environmental Data

Schneider Electric mērķis ir līdz 2050. gadam sasniegt nulles emisiju statusu, izmantojot piegādes ķēdes partnerību, zemākas ietekmes materiālus un cirkularitāti, izmantojot mūsu pašreizējo kampaņu "Use Better, Use Longer, Use Again", lai pagarinātu produktu kalpošanas laiku un to pārstrādājamību.

Environmental Data skaidrojums >

Kā mēs novērtējam produktu ilgtspēju >

Use Better

Materiāli un iepakojums

Iepakojums izgatavots no pārstrādāta kartona	**Nē**
Iepakojums bez plastmasas	**Nē**
SCIP numurs	**7e17a944-3f5d-44d9-88b1-636019cef5bf**
ES RoHS direktīva	**Atbilst, Izmantojot Izņēmumu**
REACh regula	**Atsauce satur vielas virs noteiktās normas, kas rada ļoti lielas bažas**

Use Again

Pārsaiņošana un atkārtota ražošana

Atgriešana	**Jā**

Dimensions Drawings

Dimensions

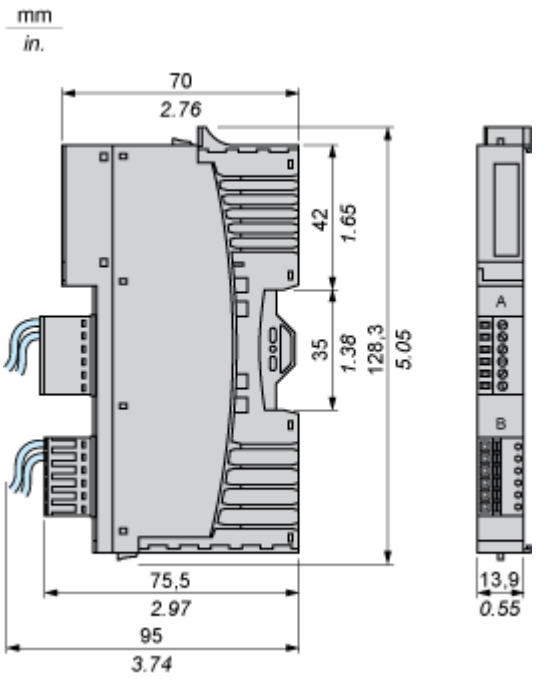

Connections and Schema

Wiring Diagram

Example

2 three-wire sensor and 2 two-wire sensor

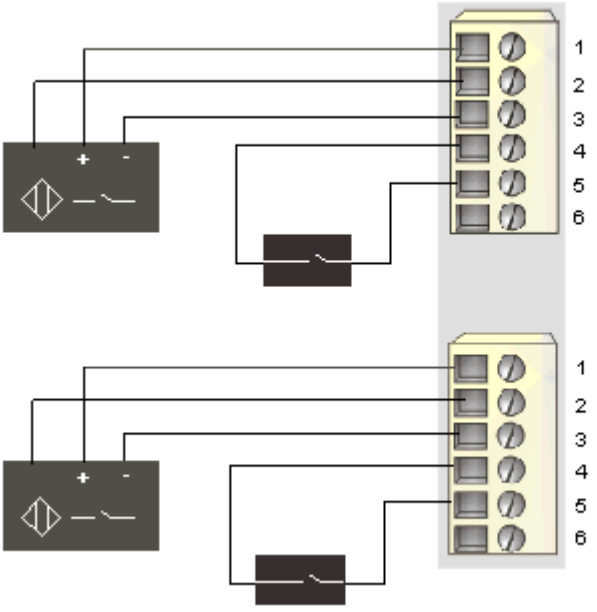

Pin	Top Connector	Bottom Connector
1	+24 VDC from sensor bus for field device accessories	+24 VDC from sensor bus for field device accessories
2	input from sensor 1	input from sensor 3
3	field power return (to the module)	field power return (to the module)
4	+24 VDC from sensor bus for field device accessories	+24 VDC from sensor bus for field device accessories
5	input from sensor 2	input from sensor 4
6	field power return (to the module)	field power return (to the module)