Produktdatenblatt

Spezifikationen



Demnächst nicht mehr lieferbar

Kit dig. Eingangsmodul Standard STB, 24 V DC, 6 E

STBDDI3610K

Der Verkauf wird eingestellt am: 01.12.2027

Der Service wird eingestellt am: 31.12.2035

EAN Code: 3595863949025

Hauptmerkmale

Baureihe	Advantys STB Dezentrale E/A -Plattform
Produkt- oder Komponententyp	Standard-Digitaleingangskit
Zusammenstellung Kombipaket	Modul STBDDI3610 STBXTS2100, 6-polige Federzugklemmenleiste STBXTS1100, 6-polige Schraubklemmenleiste Befestigungsbasis STBXBA1000
Produktkompatibilität	E/A Grundgerät STBXBA1000 Spannungsverteilungsmodul STBPDT3100/3105
Anzahl diskrete Eingänge	6
Diskrete Eingangsspannung	15 - 30 V für Typ 1 - 3 - 5 V
Diskrete Eingangslogik	Positiv oder negativ

Zusatzmerkmale

Discrete input compatibility	6 Typ 1 at 24 V DC
Diskreter Eingangsstrom	4,5 mA bei 24 V DC
Spannungswert für garantierten Status 1	In Zustand 1: 15 - 30 V
Spannungswert für garantierten Status 0	-3 - 5 V in Zustand 0
Strom bei Status 1 gewährleistet	>= 2,5 mA
Strom bei Status 0 gewährleistet	<= 0,5 mA
Reaktionszeit am Eingang	1.21 ms (aus zu ein) 1.74 ms (ein zu aus)
Eingangsfilterung	1 ms
Eingangsschutztyp	Input protection resistor-limited Verpolungsschutz
Typ der Stromversorgung	Power distribution module
Typische Leistungsaufnahme	55 mA bei 5 V DC for logic bus
Elektrischer Anschluss	Schraubklemme
Lokale Signalisierung	1 LED (grün) für Modulstatus (RDY) 1 LED pro Kanal (grün) für Kanalstatus (IN1 bis IN2) 1 LED (rot) für Modulfehler (ERR)
Höhe	18,4 mm
Breite	125 mm
Tiefe	65,1 mm

Bruttopreisliste für Deutschland zuzüglich Zuschläge, Frachtkosten und Mehrwertsteuer, gültig ab dem 1. Januar 2024. Irrtum und Änderungen vorbehalten. Es gelten die AGBs der Schneider Electric GmbH.

Haftungsausschluss: Diese Dokumentation dient nicht als Ersatz für die Beurteilung der Eignung oder Verlässlichkeit dieser Produkte für bestimmte Verwendungsbereiche des Benutzers und darf nicht zu diesem Zweck verwendet werden.

Produktgewicht	0,112 kg

Montage

Schutzart (IP)	IP20
Beschriftung	CE
Produktzertifizierungen	FM Klasse 1 Division 2 UL CSA
Normen	EN/IEC 61131-2 Typ 1
Umgebungstemperatur bei Betrieb	-25…70 °C (ohne Leistungsreduzierung)
Umgebungstemperatur bei Lagerung	-40…85 °C ohne Leistungsreduzierung
Relative Luftfeuchtigkeit	95 % bei 60 °C Betauung nicht zulässig
Betriebshöhe	<= 2.000 m
Verschmutzungsgrad	2
Vibrationsfestigkeit	3 Gn (f = 58…150 Hz) on 35 mm DIN rail 5 gn (f = 58…150 Hz) on 35 mm DIN rail ± 3,5 mm (f = 10…58 Hz)
Stoßfestigkeit	30 gn für 11 ms entspricht IEC 88 Anmerkung 2-27

Verpackungseinheiten

VPE 1 Art	PCE
Anzahl der Geräte pro Packung	1
VPE 1 Höhe	2,7 cm
VPE 1 Breite	8,0 cm
VPE 1 Länge	13,0 cm
Verpackungsgewicht (Lbs)	135,0 g
VPE 2 Art	S02
VPE 2 Menge	28
VPE 2 Höhe	15 cm
VPE 2 Breite	30 cm
VPE 2 Länge	40 cm
VPE 2 Gewicht	4,206 kg
VPE 3 Art	P06
VPE 3 Menge	448
VPE 3 Höhe	75,0 cm
VPE 3 Breite	60,0 cm
VPE 3 Länge	80,0 cm
VPE 3 Gewicht	78,72 kg

Vertragliche Gewährleistung

Garantie (in Monaten)	18

Environmental Data

Schneider Electric hat sich zum Ziel gesetzt, den Net Zero-Status bis 2050 durch Lieferkettenpartnerschaften, Materialien mit geringerer Auswirkung und Kreislaufbildung über unsere laufende Kampagne "Use Better, Use Longer, Use Again" zu erreichen, um die Lebensdauer und Recyclingfähigkeit der Produkte zu verlängern.

Erläuterung der Environmental Data >

Wie wir die Produktnachhaltigkeit bewerten >

Umweltbilanz

Total lifecycle Carbon footprint	**135 kg CO2 eq.**
CO_2-Fußabdruck der Herstellungsphase [A1 bis A3]	**7 kg CO2 eq.**
CO_2-Fußabdruck der Distributionsphase [A4]	**0 kg CO2 eq.**
CO_2-Fußabdruck der Installationsphase [A5]	**0 kg CO2 eq.**
CO_2-Fußabdruck der Nutzungsphase [B2, B3, B4, B6]	**128 kg CO2 eq.**
CO_2-Fußabdruck der End-of-Life-Phase [C1 bis C4]	**0 kg CO2 eq.**
Umweltproduktdeklaration	**Produktumweltprofil**

Use Better

Materialien und Verpackung

Verpackung mit Recycling-Karton	**Nein**
Verpackung ohne Kunststoff	**Nein**
SCIP-Nummer	**6830dd70-e4bc-47df-85c7-e41f888576f4**
EU-RoHS-Richtlinie	**Freistellungskonform**
REACh-Verordnung	**Produkt beinhaltet besorgniserregende Stoffe (SVHC) über dem Schwellwert**

Use Again

Reproduktion

Circular Econmomy-Eignung	**Entsorgungsinformationen**
Rücknahme	**Ja**

Maßzeichnungen

Abmessungen

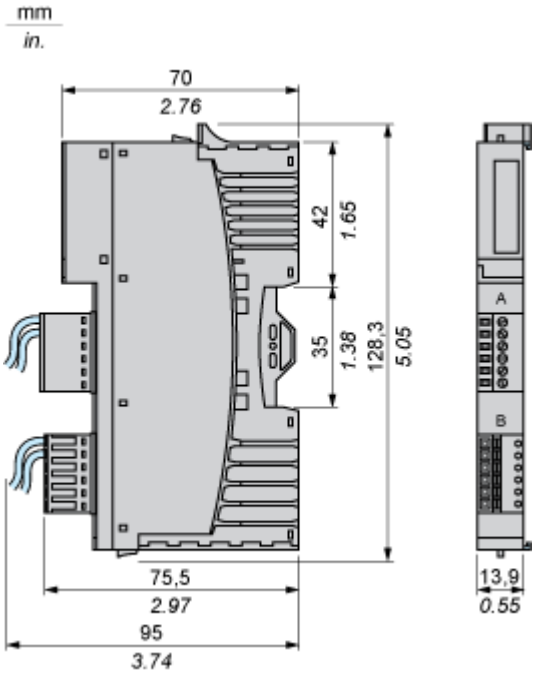

Anschlüsse und Schema

Verdrahtungsplan

Beispiel

6-Draht-Sensoren

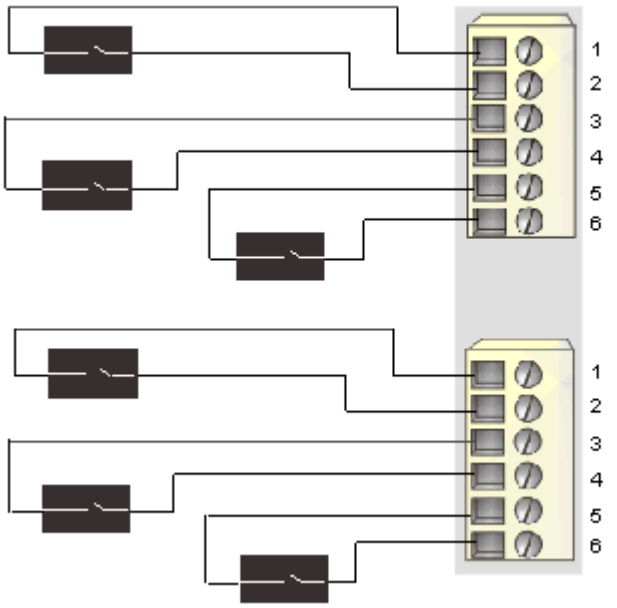

Pin	Oberer Anschluss	Unterer Anschluss
1	+24 VDC-Sensorbusleistung	+24 VDC-Sensorbusleistung
2	Eingang von Sensor 1	Eingang von Sensor 4
3	+24 VDC-Sensorbusleistung	+24 VDC-Sensorbusleistung
4	Eingang von Sensor 2	Eingang von Sensor 5
5	+24 VDC-Sensorbusleistung	+24 VDC-Sensorbusleistung
6	Eingang von Sensor 3	Eingang von Sensor 6