Produktdatenblatt

Spezifikationen



Demnächst nicht mehr lieferbar

Kit dig. Eingangsmodul Basis STB, 24 V DC, 6 E

STBDDI3615K

Der Verkauf wird eingestellt am: 01.12.2027

Der Service wird eingestellt am: 31.12.2035

EAN Code: 3595863949032

Hauptmerkmale

Baureihe	Advantys STB Dezentrale E/A -Plattform
Produkt- oder Komponententyp	Basis-Kit digitaler Eingang
Zusammenstellung Kombipaket	STBXTS1100, 6-polige Schraubklemmenleiste Modul STBDDI3615 Befestigungsbasis STBXBA1000 STBXTS2100, 6-polige Federzugklemmenleiste
Produktkompatibilität	Spannungsverteilungsmodul STBPDT3100/3105 E/A Grundgerät STBXBA1000
Anzahl diskrete Eingänge	6
Diskrete Eingangsspannung	15 - 30 V für Typ 1 - 3 - 5 V
Diskrete Eingangslogik	Positiv

Zusatzmerkmale

Discrete input compatibility	6 Typ 1 at 24 V DC
Diskreter Eingangsstrom	4,5 mA bei 24 V DC
Spannungswert für garantierten Status 1	In Zustand 1: 15 - 30 V
Spannungswert für garantierten Status 0	-3 - 5 V in Zustand 0
Strom bei Status 1 gewährleistet	>= 2,5 mA
Strom bei Status 0 gewährleistet	<= 0,5 mA
Reaktionszeit am Eingang	5.25 ms (aus zu ein) 5.75 ms (ein zu aus)
Eingangsfilterung	5 ms
Eingangsschutztyp	Input protection resistor-limited Verpolungsschutz
Typ der Stromversorgung	Power distribution module
Typische Leistungsaufnahme	45 mA bei 5 V DC for logic bus
Elektrischer Anschluss	Schraubklemme/Federklemmleiste
Lokale Signalisierung	1 LED (grün) für Modulstatus (RDY) 1 LED pro Kanal (grün) für Kanalstatus (IN1 bis IN2)
Höhe	18,4 mm
Breite	125 mm
Tiefe	65,1 mm
Produktgewicht	0,112 kg

Bruttopreisliste für Deutschland zuzüglich Zuschläge, Frachtkosten und Mehrwertsteuer, gültig ab dem 1. Januar 2024. Irrtum und Änderungen vorbehalten. Es gelten die AGBs der Schneider Electric GmbH.

Haftungsausschluss: Diese Dokumentation dient nicht als Ersatz für die Beurteilung der Eignung oder Verlässlichkeit dieser Produkte für bestimmte Verwendungsbereiche des Benutzers und darf nicht zu diesem Zweck verwendet werden.

Montage

Schutzart (IP)	IP20
Beschriftung	CE
Produktzertifizierungen	UL FM Klasse 1 Division 2 CSA
Normen	EN/IEC 61131-2 Typ 1
Umgebungstemperatur bei Betrieb	0…60 °C (ohne Leistungsreduzierung)
Umgebungstemperatur bei Lagerung	-40…85 °C ohne Leistungsreduzierung
Relative Luftfeuchtigkeit	95 % bei 60 °C Betauung nicht zulässig
Betriebshöhe	<= 2.000 m
Verschmutzungsgrad	2
Vibrationsfestigkeit	3 Gn (f = 58…150 Hz) on 35 mm DIN rail 5 gn (f = 58…150 Hz) on 35 mm DIN rail ± 3,5 mm (f = 10…58 Hz)
Stoßfestigkeit	30 gn für 11 ms entspricht IEC 88 Anmerkung 2-27

Verpackungseinheiten

VPE 1 Art	PCE
Anzahl der Geräte pro Packung	1
VPE 1 Höhe	2,700 cm
VPE 1 Breite	8,000 cm
VPE 1 Länge	13,000 cm
Verpackungsgewicht (Lbs)	137,000 g
VPE 2 Art	S02
VPE 2 Menge	28
VPE 2 Höhe	15,000 cm
VPE 2 Breite	30,000 cm
VPE 2 Länge	40,000 cm
VPE 2 Gewicht	4,067 kg

Vertragliche Gewährleistung

Garantie (in Monaten)	18

Environmental Data

Schneider Electric hat sich zum Ziel gesetzt, den Net Zero-Status bis 2050 durch Lieferkettenpartnerschaften, Materialien mit geringerer Auswirkung und Kreislaufbildung über unsere laufende Kampagne "Use Better, Use Longer, Use Again" zu erreichen, um die Lebensdauer und Recyclingfähigkeit der Produkte zu verlängern.

Erläuterung der Environmental Data >

Wie wir die Produktnachhaltigkeit bewerten >

Use Better

Materialien und Verpackung

Verpackung mit Recycling-Karton	**Nein**
Verpackung ohne Kunststoff	**Nein**
SCIP-Nummer	**6830dd70-e4bc-47df-85c7-e41f888576f4**
EU-RoHS-Richtlinie	**Freistellungskonform**
REACh-Verordnung	**Produkt beinhaltet besorgniserregende Stoffe (SVHC) über dem Schwellwert**

Use Again

Reproduktion

Rücknahme	**Ja**

Maßzeichnungen

Abmessungen

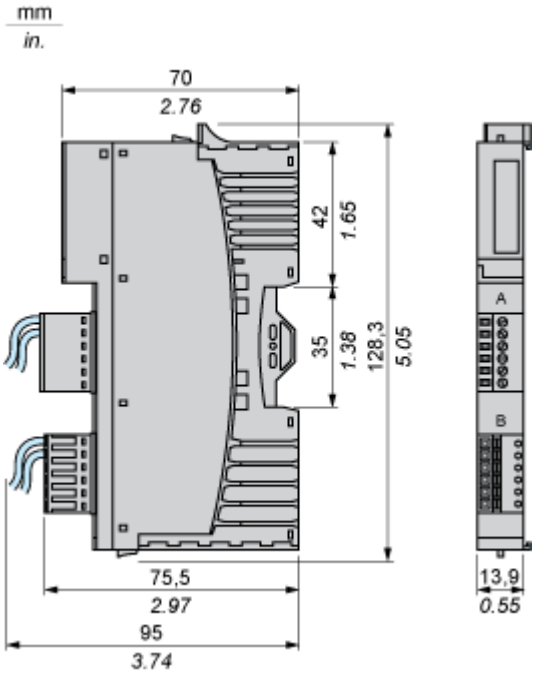

Anschlüsse und Schema

Verdrahtungsplan

Beispiel

6-Draht-Sensoren

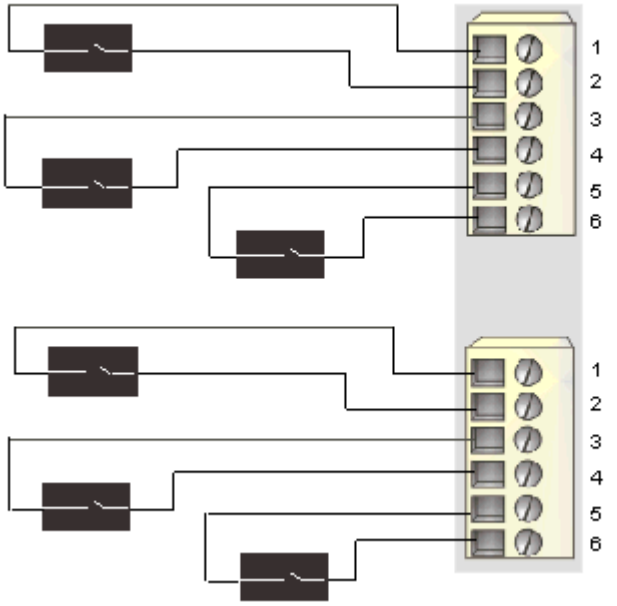

Pin	Oberer Anschluss	Unterer Anschluss
1	+24 VDC-Sensorbusleistung	+24 VDC-Sensorbusleistung
2	Eingang von Sensor 1	Eingang von Sensor 4
3	+24 VDC-Sensorbusleistung	+24 VDC-Sensorbusleistung
4	Eingang von Sensor 2	Eingang von Sensor 5
5	+24 VDC-Sensorbusleistung	+24 VDC-Sensorbusleistung
6	Eingang von Sensor 3	Eingang von Sensor 6