Produkta datu lapa

Specifikācijas



Tiks pārtraukts

pamata digitālās ievades modulis, Modicon STB, 24V DC, 16I

STBDDI3725

Tiks pārtraukts: 2027. gada 1. dec.

Servisa atbalsta beigu datums: 2035. gada 31. dec.

Galvenā

Produktu klāsts	Modicon STB izplatīts I/O risinājums
Produkta vai sastāvdaļas veids	Pamata digitālās ievades modulis
Produktu saderība	I/O bāze STBXBA3000 Strāvas sadales modulis STBPDT3100/3105
Diskrēts ievades numurs	16
Diskrēts ieejas spriegums	11...30 V priekš 3. veids - 3...5 V
Diskrētā ievades loģika	Pozitīvs

Papildinošs

Discrete input compatibility	16 3. veids at 24 V DC
Discrete input current	4,5 mA at 24 V DC
Sprieguma stāvoklis 1 garantēts	stāvoklī 1 15...30 V
Sprieguma stāvoklis 0 garantēts	-3...5 V stāvoklī 0
Garantēts pašreizējais stāvoklis 1	>= 2,5 mA
Current state 0 guaranteed	<= 1,5 mA
Response time on input	2 ms (off to on) 2 ms (on to off)
Ievades filtrēšana	1 ms
Ievades aizsardzības veids	Input protection resistor-limited Reverse polarity protection
Barošanas avota veids	Power distribution module
Tipisks strāvas patēriņš	100 mA pie 5 V DC for logic bus
elektriskais savienojums	Skrūvju spaile
Vietējā signalizācija	pie moduļa statuss (RDY) 1 LED (zaļš) pie kanāla statuss (IN1 līdz IN2) 1 LED uz kanālu (zaļš)
Augstums	18,4 mm
Platums	125 mm
Dziļums	65,1 mm
Neto svars	0,086 kg

Vide

IP aizsardzības pakāpe	IP20

Ir sasniegts maksimālais saīdzināmo produktu skaits. Lūdzu, atveriet sadaļu Salīdzināt produktus #SAITE# un izdzēsiet kādu produktu, lai turpinātu.

Marķējums	CE
Produktu sertifikāti	FM 1. klases 2. divīzija CSA UL
Standarti	IEC 61131-2 3. tips
Apkārtējā gaisa temperatūra darbībai	-25…70 °C (bez pazemināšanas)
Apkārtējā gaisa temperatūra uzglabāšanai	-40…85 °C bez pazemināšanas
Relatīvais mitrums	95 %pie 60 °C bez kondensāta
Darbības augstums	<= 2000 m
Piesārņojuma pakāpe	2
Vibrācijas pretestība	3 gn (f = 58…150 Hz) uz 35 mm DIN sliedes 5 gn (f = 58…150 Hz) uz 35 mm DIN sliedes +/- 3,5 mm (f = 10…58 Hz)
Triecienizturība	30 gn pie 11 ms atbilst IEC 88 atsauce 2-27

Iepakošanas vienības

Pirmā iepakojuma vienības tips	PCE
Vienību skaits 1. iepakojumā	1
1. iepakojuma augstums	3,000 cm
1. iepakojuma platums	6,500 cm
1. iepakojuma garums	13,000 cm
1. iepakojuma svars	100,000 g
Otrā iepakojuma vienības tips	S02
Vienību skaits 2. iepakojumā	22
2. iepakojuma augstums	15,000 cm
2. iepakojuma platums	30,000 cm
2. iepakojuma garums	40,000 cm
2. iepakojuma svars	2,690 kg

Līguma garantija

Garantija (mēnešos)	18

Environmental Data

Schneider Electric mērķis ir līdz 2050. gadam sasniegt nulles emisiju statusu, izmantojot piegādes ķēdes partnerību, zemākas ietekmes materiālus un cirkularitāti, izmantojot mūsu pašreizējo kampaņu "Use Better, Use Longer, Use Again", lai pagarinātu produktu kalpošanas laiku un to pārstrādājamību.

Environmental Data skaidrojums >

Kā mēs novērtējam produktu ilgtspēju >

Use Better

Materiāli un iepakojums

Iepakojums izgatavots no pārstrādāta kartona	**Nē**
Iepakojums bez plastmasas	**Jā**
SCIP numurs	**7e17a944-3f5d-44d9-88b1-636019cef5bf**
ES RoHS direktīva	**Atbilst, Izmantojot Izņēmumu**
REACh regula	**Atsauce satur vielas virs noteiktās normas, kas rada ļoti lielas bažas**

Use Again

Pārsaiņošana un atkārtota ražošana

Atgriešana	**Jā**

Dimensions Drawings

Dimensions

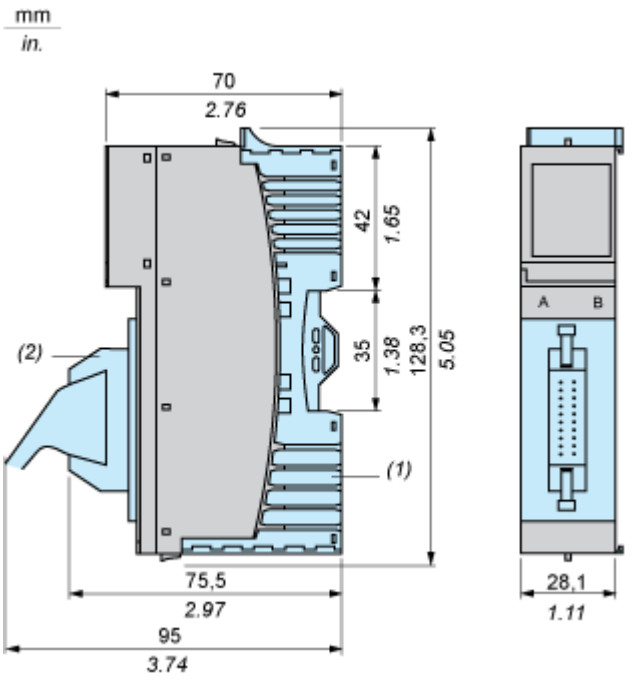

(1) STBXBA3000 base (to be ordered separately)

(2) STBXTS5510/5610/6510/6610 connector (to be ordered separately)

Connections and Schema

Wiring Diagrams

Examples

16 two-wire sensors

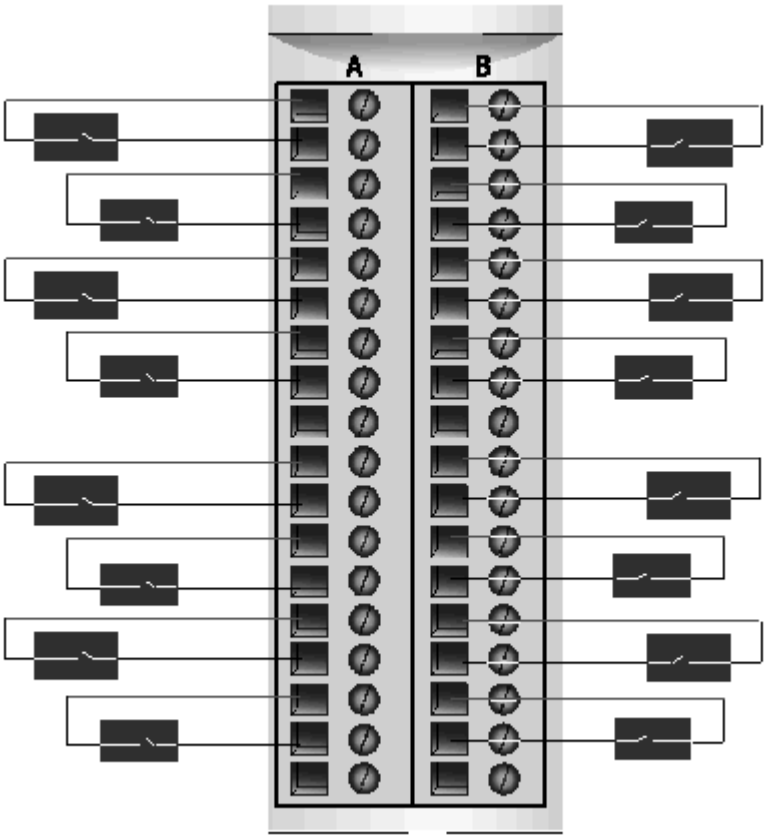

1 three-wire sensor per input group

Produkta datu lapa STBDDI3725

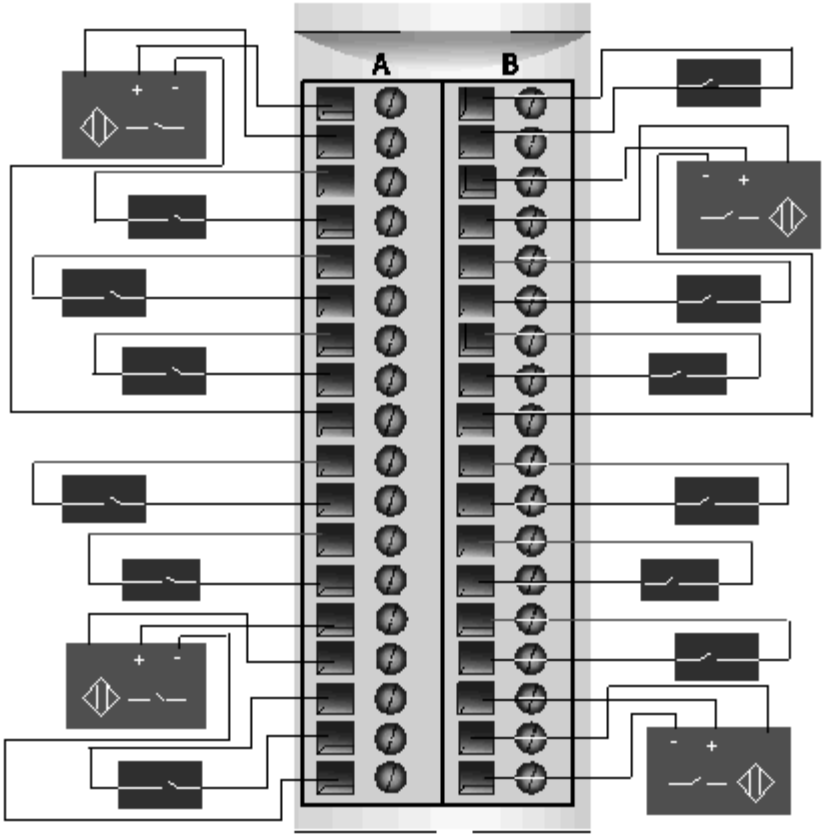

Pin	Left Connector	Right Connector
1	Sensor power group 1 (+)	Sensor power group 3 (+)
2	Input from Sensor 1	Input from Sensor 9
3	Sensor power group 1 (+)	Sensor power group 3 (+)
4	Input from Sensor 2	Input from Sensor 10
5	Sensor power group 1 (+)	Sensor power group 3 (+)
6	Input from Sensor 3	Input from Sensor 11
7	Sensor power group 1 (+)	Sensor power group 3 (+)
8	Input from Sensor 4	Input from Sensor 12
9	Sensor power (-) for a 3-wire sensor (PDM-)	Sensor power (-) for a 3-wire sensor (PDM-)
10	Sensor power group 2 (+)	Sensor power group 4 (+)
11	Input from Sensor 5	Input from Sensor 13
12	Sensor power group 2 (+)	Sensor power group 4 (+)
13	Input from Sensor 6	Input from Sensor 14
14	Sensor power group 2 (+)	Sensor power group 4 (+)

Pin	Left Connector	Right Connector
15	Input from Sensor 7	Input from Sensor 15
16	Sensor power group 2 (+)	Sensor power group 4 (+)
17	Input from Sensor 8	Input from Sensor 16
18	Sensor power (-) for a 3-wire sensor (PDM-)	Sensor power (-) for a 3-wire sensor (PDM-)