Produktdatenblatt

Spezifikationen



Demnächst nicht mehr lieferbar

Dig. Eingangsmodul Basisausf. STB, 24 V DC, 16 E

STBDDI3725

Der Verkauf wird eingestellt am: 01.12.2027

Der Service wird eingestellt am: 31.12.2035

EAN Code: 3595863843453

Hauptmerkmale

Baureihe	Advantys STB Dezentrale E/A -Plattform
Produkt- oder Komponententyp	Digital-Eingabe-Grundbaustein
Produktkompatibilität	E/A Grundgerät STBXBA3000 Spannungsverteilungsmodul STBPDT3100/3105
Anzahl diskrete Eingänge	16
Diskrete Eingangsspannung	11...30 V für Typ 3 - 3 - 5 V
Diskrete Eingangslogik	Positiv

Zusatzmerkmale

Discrete input compatibility	16 Typ 3 at 24 V DC
Diskreter Eingangsstrom	4,5 mA bei 24 V DC
Spannungswert für garantierten Status 1	In Zustand 1: 15 - 30 V
Spannungswert für garantierten Status 0	-3 - 5 V in Zustand 0
Strom bei Status 1 gewährleistet	>= 2,5 mA
Strom bei Status 0 gewährleistet	= 1,5 mA
Reaktionszeit am Eingang	2 ms (aus zu ein) 2 ms (ein zu aus)
Eingangsfilterung	1 ms
Eingangsschutztyp	Input protection resistor-limited Verpolungsschutz
Typ der Stromversorgung	Power distribution module
Typische Leistungsaufnahme	100 mA bei 5 V DC for logic bus
Elektrischer Anschluss	Schraubklemme
Lokale Signalisierung	1 LED (grün) für Modulstatus (RDY) 1 LED pro Kanal (grün) für Kanalstatus (IN1 bis IN2)
Höhe	18,4 mm
Breite	125 mm
Tiefe	65,1 mm
Produktgewicht	0,086 kg

Montage

Schutzart (IP)	IP20

Bruttopreisliste für Deutschland zuzüglich Zuschläge, Frachtkosten und Mehrwertsteuer, gültig ab dem 1. Januar 2024. Irrtum und Änderungen vorbehalten. Es gelten die AGBs der Schneider Electric GmbH.

Haftungsausschluss: Diese Dokumentation dient nicht als Ersatz für die Beurteilung der Eignung oder Verlässlichkeit dieser Produkte für bestimmte Verwendungsbereiche des Benutzers und darf nicht zu diesem Zweck verwendet werden.

Beschriftung	CE
Produktzertifizierungen	FM Klasse 1 Division 2 CSA UL
Normen	IEC 61131-2 Typ 3
Umgebungstemperatur bei Betrieb	-25…70 °C (ohne Leistungsreduzierung)
Umgebungstemperatur bei Lagerung	-40…85 °C ohne Leistungsreduzierung
Relative Luftfeuchtigkeit	95 % bei 60 °C Betauung nicht zulässig
Betriebshöhe	<= 2.000 m
Verschmutzungsgrad	2
Vibrationsfestigkeit	3 Gn (f = 58…150 Hz) on 35 mm DIN rail 5 gn (f = 58…150 Hz) on 35 mm DIN rail ± 3,5 mm (f = 10…58 Hz)
Stoßfestigkeit	30 gn für 11 ms entspricht IEC 88 Anmerkung 2-27

Verpackungseinheiten

VPE 1 Art	PCE
Anzahl der Geräte pro Packung	1
VPE 1 Höhe	3,000 cm
VPE 1 Breite	6,500 cm
VPE 1 Länge	13,000 cm
Verpackungsgewicht (Lbs)	100,000 g
VPE 2 Art	S02
VPE 2 Menge	22
VPE 2 Höhe	15,000 cm
VPE 2 Breite	30,000 cm
VPE 2 Länge	40,000 cm
VPE 2 Gewicht	2,690 kg

Vertragliche Gewährleistung

Garantie (in Monaten)	18

Environmental Data

Schneider Electric hat sich zum Ziel gesetzt, den Net Zero-Status bis 2050 durch Lieferkettenpartnerschaften, Materialien mit geringerer Auswirkung und Kreislaufbildung über unsere laufende Kampagne "Use Better, Use Longer, Use Again" zu erreichen, um die Lebensdauer und Recyclingfähigkeit der Produkte zu verlängern.

Erläuterung der Environmental Data >

Wie wir die Produktnachhaltigkeit bewerten >

Use Better

Materialien und Verpackung

Verpackung mit Recycling-Karton	**Nein**
Verpackung ohne Kunststoff	**Ja**
SCIP-Nummer	**6830dd70-e4bc-47df-85c7-e41f888576f4**
EU-RoHS-Richtlinie	**Freistellungskonform**
REACh-Verordnung	**Produkt beinhaltet besorgniserregende Stoffe (SVHC) über dem Schwellwert**

Use Again

Reproduktion

Rücknahme	**Ja**

Maßzeichnungen

Abmessungen

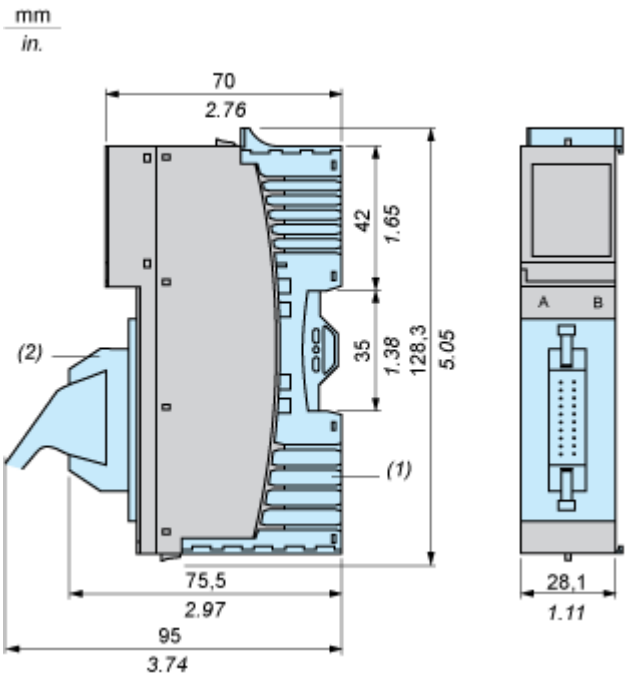

(1) Basis STBXBA3000 (muss separat bestellt werden)

(2) Steckverbinder STBXTS5510/5610/6510/6610 (müssen separat bestellt werden)

Anschlüsse und Schema

Verdrahtungspläne

Beispiele

16 2-Draht-Sensoren

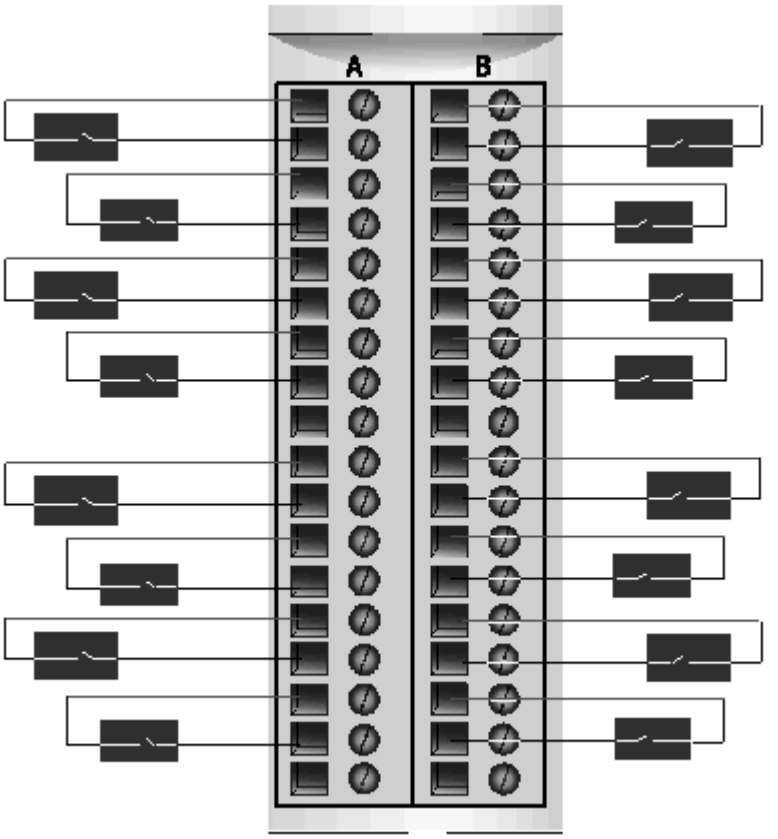

1 3-Draht-Sensor je Eingangsgruppe

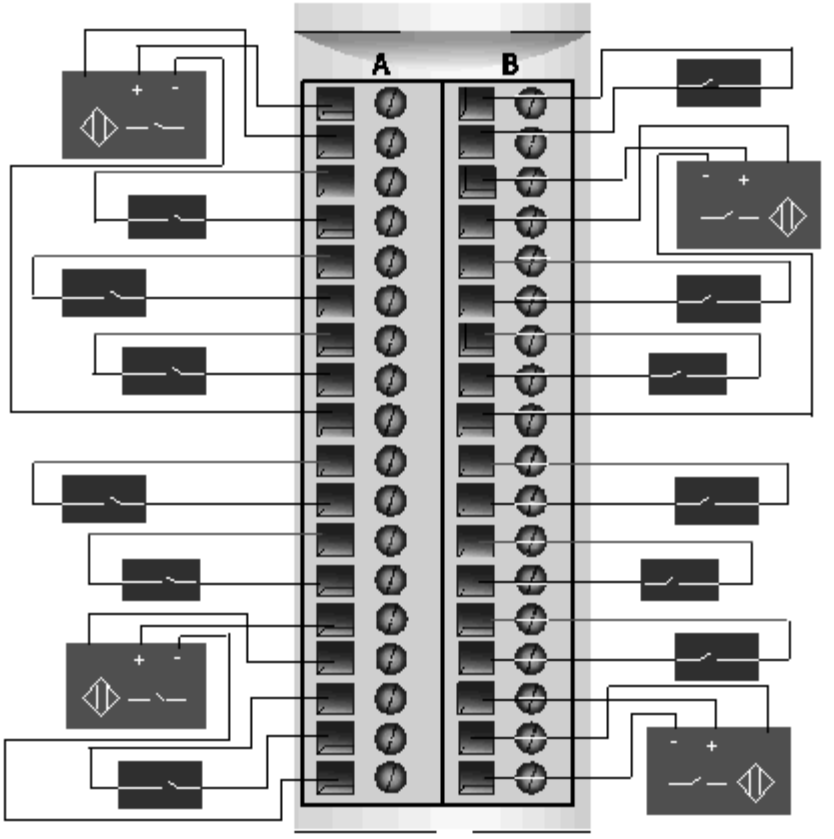

Pin	Linker Anschluss	Rechter Anschluss
1	Sensor-Leistungsbusgruppe 1 (+)	Sensor-Leistungsbusgruppe 3 (+)
2	Eingang von Sensor 1	Eingang von Sensor 9
3	Sensor-Leistungsbusgruppe 1 (+)	Sensor-Leistungsbusgruppe 3 (+)
4	Eingang von Sensor 2	Eingang von Sensor 10
5	Sensor-Leistungsbusgruppe 1 (+)	Sensor-Leistungsbusgruppe 3 (+)
6	Eingang von Sensor 3	Eingang von Sensor 11
7	Sensor-Leistungsbusgruppe 1 (+)	Sensor-Leistungsbusgruppe 3 (+)
8	Eingang von Sensor 4	Eingang von Sensor 12
9	Sensorstromversorgung (-) für den dreiadrigen Sensor (PDM-)	Sensorstromversorgung (-) für den dreiadrigen Sensor (PDM-)
10	Sensor-Leistungsbusgruppe 2 (+)	Sensor-Leistungsbusgruppe 4 (+)
11	Eingang von Sensor 5	Eingang von Sensor 13
12	Sensor-Leistungsbusgruppe 2 (+)	Sensor-Leistungsbusgruppe 4 (+)
13	Eingang von Sensor 6	Eingang von Sensor 14
14	Sensor-Leistungsbusgruppe 2 (+)	Sensor-Leistungsbusgruppe 4 (+)

Pin	Linker Anschluss	Rechter Anschluss
15	Eingang von Sensor 7	Eingang von Sensor 15
16	Sensor-Leistungsbusgruppe 2 (+)	Sensor-Leistungsbusgruppe 4 (+)
17	Eingang von Sensor 8	Eingang von Sensor 16
18	Sensorstromversorgung (-) für den dreiadrigen Sensor (PDM-)	Sensorstromversorgung (-) für den dreiadrigen Sensor (PDM-)