# Produkta datu lapa

Specifikācijas



Tiks pārtraukts

## pamata digitālās ievades komplekts, Modicon STB, 24V DC, 16I, atsperes spailes savienotājs

STBDDI3725KC

Tiks pārtraukts: 2027. gada 1. dec.

Servisa atbalsta beigu datums: 2035. gada 31. dec.

## Galvenā

| | |
|---|---|
| **Produktu klāsts** | Modicon STB izplatīts I/O risinājums |
| **Produkta vai sastāvdaļas veids** | Pamata digitālās ievades komplekts |
| **Komplekta sastāvs** | STBXTS2180, 18 spaiļu atsperu skavas savienotājs<br>STBDDI3725 modulis<br>STBXBA3000 bāze |
| **Produktu saderība** | I/O bāze STBXBA3000<br>Strāvas sadales modulis STBPDT3100/3105 |
| **Diskrēts ievades numurs** | 16 |
| **Diskrēts ieejas spriegums** | 11...30 V priekš type 1<br>- 3...5 V |
| **Diskrētā ievades loģika** | Pozitīvs |

## Papildinošs

| | |
|---|---|
| **Discrete input compatibility** | 16 type 1 at 24 V DC |
| **Discrete input current** | 4,5 mA at 24 V DC |
| **Sprieguma stāvoklis 1 garantēts** | stāvoklī 1 15...30 V |
| **Sprieguma stāvoklis 0 garantēts** | -3...5 V stāvoklī 0 |
| **Garantēts pašreizējais stāvoklis 1** | >= 2,5 mA |
| **Current state 0 guaranteed** | <= 1,5 mA |
| **Response time on input** | 2 ms (off to on)<br>2 ms (on to off) |
| **Ievades filtrēšana** | 1 ms |
| **Ievades aizsardzības veids** | Input protection resistor-limited<br>Reverse polarity protection |
| **Barošanas avota veids** | Power distribution module |
| **Tipisks strāvas patēriņš** | 100 mA pie 5 V DC for logic bus |
| **elektriskais savienojums** | Atsperu terminālis |
| **Vietējā signalizācija** | pie moduļa statuss (RDY) 1 LED ( zaļš)<br>pie kanāla statuss (IN1 līdz IN2) 1 LED uz kanālu ( zaļš) |
| **Augstums** | 125 mm |
| **Platums** | 28,1 mm |
| **Dziļums** | 65,1 mm |
| **Neto svars** | 0,086 kg |

Ir sasniegts maksimālais saīdzināmo produktu skaits. Lūdzu, atveriet sadaļu Saīdzināt produktus #SAITE# un izdzēsiet kādu produktu, lai turpinātu.

## Vide

| | |
|---|---|
| **IP aizsardzības pakāpe** | IP20 |
| **Marķējums** | CE |
| **Produktu sertifikāti** | FM 1. klases 2. divīzija<br>UL<br>CSA |
| **Standarti** | IEC 61131-2 3. tips |
| **Apkārtējā gaisa temperatūra darbībai** | -25…70 °C ( bez pazemināšanas) |
| **Apkārtējā gaisa temperatūra uzglabāšanai** | -40…85 °C bez pazemināšanas |
| **Relatīvais mitrums** | 95 %pie 60 °C bez kondensāta |
| **Darbības augstums** | <= 2000 m |
| **Piesārņojuma pakāpe** | 2 |
| **Vibrācijas pretestība** | 3 gn (f = 58…150 Hz) uz 35 mm DIN sliedes<br>5 gn (f = 58…150 Hz) uz 35 mm DIN sliedes<br>+/- 3,5 mm (f = 10…58 Hz) |
| **Triecienizturība** | 30 gn pie 11 ms atbilst IEC 88 atsauce 2-27 |

## Iepakošanas vienības

| | |
|---|---|
| **Pirmā iepakojuma vienības tips** | PCE |
| **Vienību skaits 1. iepakojumā** | 1 |
| **1. iepakojuma augstums** | 3,500 cm |
| **1. iepakojuma platums** | 8,000 cm |
| **1. iepakojuma garums** | 13,000 cm |
| **1. iepakojuma svars** | 194,000 g |
| **Otrā iepakojuma vienības tips** | S02 |
| **Vienību skaits 2. iepakojumā** | 20 |
| **2. iepakojuma augstums** | 15,000 cm |
| **2. iepakojuma platums** | 30,000 cm |
| **2. iepakojuma garums** | 40,000 cm |
| **2. iepakojuma svars** | 4,400 kg |
| **Trešā iepakojuma vienības tips** | P06 |
| **Vienību skaits 3. iepakojumā** | 320 |
| **3. iepakojuma augstums** | 75,000 cm |
| **3. iepakojuma platums** | 60,000 cm |
| **3. iepakojuma garums** | 80,000 cm |
| **3. iepakojuma svars** | 78,960 kg |

## Līguma garantija

| | |
|---|---|
| **Garantija (mēnešos)** | 18 |

## Environmental Data

Schneider Electric mērķis ir līdz 2050. gadam sasniegt nulles emisiju statusu, izmantojot piegādes ķēdes partnerību, zemākas ietekmes materiālus un cirkularitāti, izmantojot mūsu pašreizējo kampaņu "Use Better, Use Longer, Use Again", lai pagarinātu produktu kalpošanas laiku un to pārstrādājamību.

Environmental Data skaidrojums >

Kā mēs novērtējam produktu ilgtspēju >

### Ietekme uz vidi

| | |
|---|---|
| Kopējā dzīves cikla oglekļa pēda | **33 kg CO2 eq.** |
| Ražošanas posma oglekļa pēdas nospiedums [A1–A3] | **10 kg CO2 eq.** |
| Izplatīšanas posma oglekļa pēdas nospiedums [A4] | **0 kg CO2 eq.** |
| Uzstādīšanas posma oglekļa pēdas nospiedums [A5] | **0 kg CO2 eq.** |
| Lietošanas posma oglekļa pēdas nospiedums [B2, B3, B4, B6] | **23 kg CO2 eq.** |
| Dzīves cikla beigu posma oglekļa pēdas nospiedums [C1–C4] | **0.1 kg CO2 eq.** |
| Vides informācijas publiskošana | **Produkta ietekme uz vidi** |

## Use Better

### Materiāli un iepakojums

| | |
|---|---|
| Iepakojums izgatavots no pārstrādāta kartona | **Nē** |
| Iepakojums bez plastmasas | **Jā** |
| SCIP numurs | **7e17a944-3f5d-44d9-88b1-636019cef5bf** |
| ES RoHS direktīva | **Atbilst, Izmantojot Izņēmumu** |
| REACh regula | **Atsauce satur vielas virs noteiktās normas, kas rada ļoti lielas bažas** |

## Use Again

### Pārsaiņošana un atkārtota ražošana

| | |
|---|---|
| Cirkularitātes profils | **Informācija par ekspluatācijas izbeigšanu** |
| Atgriešana | **Jā** |

Dimensions Drawings

**Dimensions**

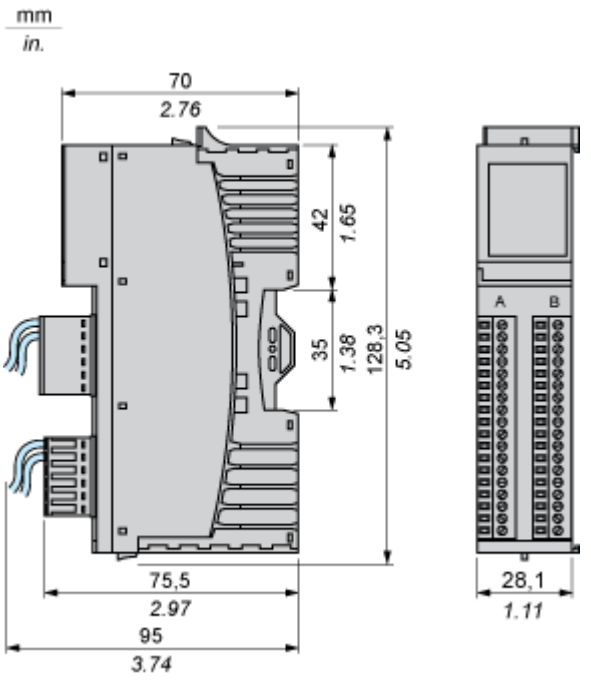

Connections and Schema

## Wiring Diagrams

### Examples

16 two-wire sensors

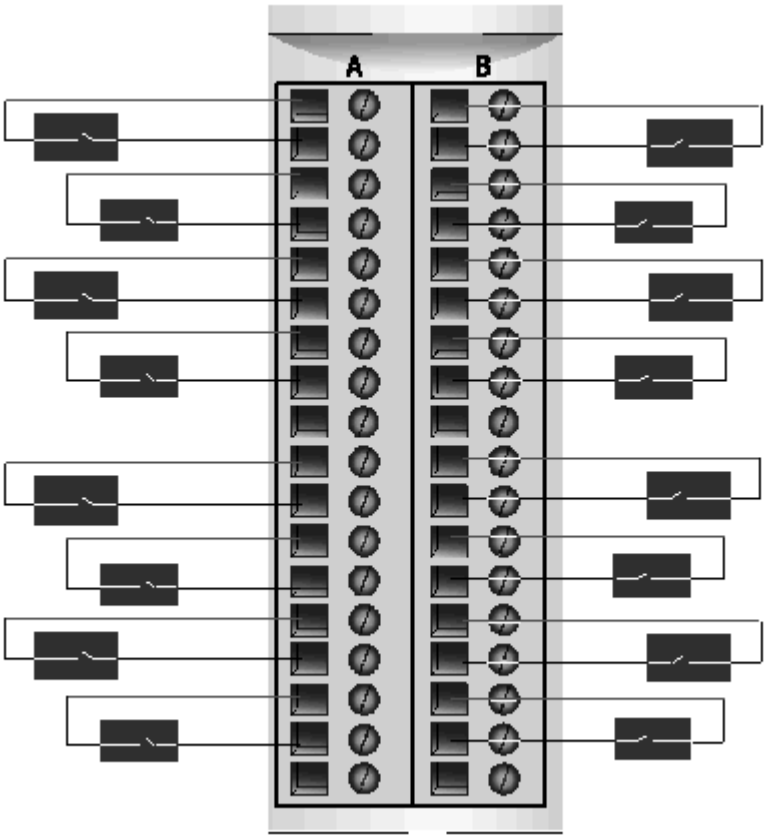


1 three-wire sensor per input group

# Produkta datu lapa STBDDI3725KC

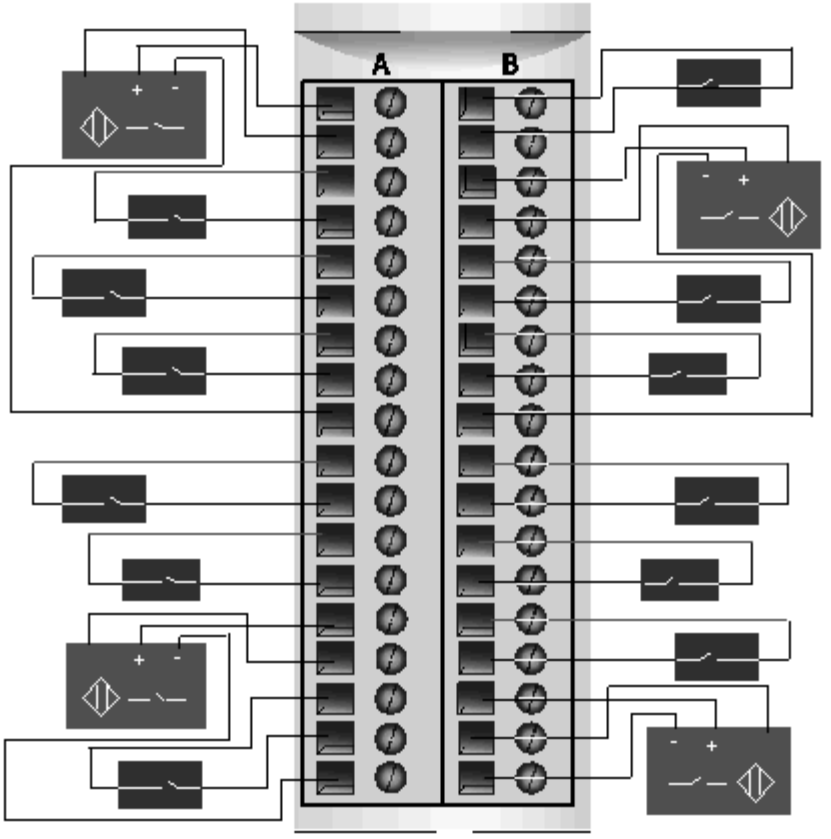


| Pin | Left Connector | Right Connector |
|---|---|---|
| 1 | Sensor power group 1 (+) | Sensor power group 3 (+) |
| 2 | Input from Sensor 1 | Input from Sensor 9 |
| 3 | Sensor power group 1 (+) | Sensor power group 3 (+) |
| 4 | Input from Sensor 2 | Input from Sensor 10 |
| 5 | Sensor power group 1 (+) | Sensor power group 3 (+) |
| 6 | Input from Sensor 3 | Input from Sensor 11 |
| 7 | Sensor power group 1 (+) | Sensor power group 3 (+) |
| 8 | Input from Sensor 4 | Input from Sensor 12 |
| 9 | Sensor power (-) for a 3-wire sensor (PDM-) | Sensor power (-) for a 3-wire sensor (PDM-) |
| 10 | Sensor power group 2 (+) | Sensor power group 4 (+) |
| 11 | Input from Sensor 5 | Input from Sensor 13 |
| 12 | Sensor power group 2 (+) | Sensor power group 4 (+) |
| 13 | Input from Sensor 6 | Input from Sensor 14 |
| 14 | Sensor power group 2 (+) | Sensor power group 4 (+) |

| Pin | Left Connector | Right Connector |
|---|---|---|
| 15 | Input from Sensor 7 | Input from Sensor 15 |
| 16 | Sensor power group 2 (+) | Sensor power group 4 (+) |
| 17 | Input from Sensor 8 | Input from Sensor 16 |
| 18 | Sensor power (-) for a 3-wire sensor (PDM-) | Sensor power (-) for a 3-wire sensor (PDM-) |