Produkta datu lapa

Specifikācijas



pamata digitālās ievades komplekts, Modicon STB, 24V DC, 16I, skrūvējams savienotājs

STBDDI3725KS

Tiks pārtraukts

Tiks pārtraukts: 2027. gada 1. dec.

Servisa atbalsta beigu datums: 2035. gada 31. dec.

Galvenā

Produktu klāsts	Modicon STB izplatīts I/O risinājums
Produkta vai sastāvdaļas veids	Pamata digitālās ievades komplekts
Komplekta sastāvs	STBXTS1180, 18 spaiļu skrūvju tipa savienotājs STBDDI3725 modulis STBXBA3000 bāze
Produktu saderība	I/O bāze STBXBA3000 Strāvas sadales modulis STBPDT3100/3105
Diskrēts ievades numurs	16
Diskrēts ieejas spriegums	11...30 V priekš type 1 - 3...5 V
Diskrētā ievades loģika	Pozitīvs

Papildinošs

Discrete input compatibility	16 type 1 at 24 V DC
Discrete input current	4,5 mA at 24 V DC
Sprieguma stāvoklis 1 garantēts	stāvoklī 1 15...30 V
Sprieguma stāvoklis 0 garantēts	-3...5 V stāvoklī 0
Garantēts pašreizējais stāvoklis 1	>= 2,5 mA
Current state 0 guaranteed	<= 1,5 mA
Response time on input	2 ms (off to on) 2 ms (on to off)
Ievades filtrēšana	1 ms
Ievades aizsardzības veids	Input protection resistor-limited Reverse polarity protection
Barošanas avota veids	Power distribution module
Tipisks strāvas patēriņš	100 mA pie 5 V DC for logic bus
elektriskais savienojums	Skrūvju spaile
Vietējā signalizācija	pie moduļa statuss (RDY) 1 LED (zaļš) pie kanāla statuss (IN1 līdz IN2) 1 LED uz kanālu (zaļš)
Augstums	18,4 mm
Platums	125 mm
Dziļums	65,1 mm
Neto svars	0,086 kg

Ir sasniegts maksimālais saīdzināmo produktu skaits. Lūdzu, atveriet sadaļu Saīdzināt produktus #SAITE# un izdzēsiet kādu produktu, lai turpinātu.

Vide

IP aizsardzības pakāpe	IP20
Marķējums	CE
Produktu sertifikāti	UL FM 1. klases 2. divīzija CSA
Standarti	IEC 61131-2 3. tips
Apkārtējā gaisa temperatūra darbībai	-25…70 °C (bez pazemināšanas)
Apkārtējā gaisa temperatūra uzglabāšanai	-40…85 °C bez pazemināšanas
Relatīvais mitrums	95 %pie 60 °C bez kondensāta
Darbības augstums	<= 2000 m
Piesārņojuma pakāpe	2
Vibrācijas pretestība	3 gn (f = 58…150 Hz) uz 35 mm DIN sliedes 5 gn (f = 58…150 Hz) uz 35 mm DIN sliedes +/- 3,5 mm (f = 10…58 Hz)
Triecienizturība	30 gn pie 11 ms atbilst IEC 88 atsauce 2-27

Iepakošanas vienības

Pirmā iepakojuma vienības tips	PCE
Vienību skaits 1. iepakojumā	1
1. iepakojuma augstums	3,54 cm
1. iepakojuma platums	8,002 cm
1. iepakojuma garums	13,128 cm
1. iepakojuma svars	210,0 g
Otrā iepakojuma vienības tips	S02
Vienību skaits 2. iepakojumā	20
2. iepakojuma augstums	15 cm
2. iepakojuma platums	30 cm
2. iepakojuma garums	40 cm
2. iepakojuma svars	4,72 kg
Trešā iepakojuma vienības tips	P06
Vienību skaits 3. iepakojumā	320
3. iepakojuma augstums	75,0 cm
3. iepakojuma platums	60,0 cm
3. iepakojuma garums	80,0 cm
3. iepakojuma svars	83 kg

Līguma garantija

Garantija (mēnešos)	18

Environmental Data

Schneider Electric mērķis ir līdz 2050. gadam sasniegt nulles emisiju statusu, izmantojot piegādes ķēdes partnerību, zemākas ietekmes materiālus un cirkularitāti, izmantojot mūsu pašreizējo kampaņu "Use Better, Use Longer, Use Again", lai pagarinātu produktu kalpošanas laiku un to pārstrādājamību.

Environmental Data skaidrojums >

Kā mēs novērtējam produktu ilgtspēju >

Ietekme uz vidi

Kopējā dzīves cikla oglekļa pēda	**34 kg CO2 eq.**
Ražošanas posma oglekļa pēdas nospiedums [A1–A3]	**11 kg CO2 eq.**
Izplatīšanas posma oglekļa pēdas nospiedums [A4]	**0 kg CO2 eq.**
Uzstādīšanas posma oglekļa pēdas nospiedums [A5]	**0 kg CO2 eq.**
Lietošanas posma oglekļa pēdas nospiedums [B2, B3, B4, B6]	**23 kg CO2 eq.**
Dzīves cikla beigu posma oglekļa pēdas nospiedums [C1–C4]	**0.1 kg CO2 eq.**
Vides informācijas publiskošana	**Produkta ietekme uz vidi**

Use Better

Materiāli un iepakojums

Iepakojums izgatavots no pārstrādāta kartona	**Nē**
Iepakojums bez plastmasas	**Jā**
SCIP numurs	**7e17a944-3f5d-44d9-88b1-636019cef5bf**
ES RoHS direktīva	**Atbilst, Izmantojot Izņēmumu**
REACh regula	**Atsauce satur vielas virs noteiktās normas, kas rada ļoti lielas bažas**

Use Again

Pārsaiņošana un atkārtota ražošana

Cirkularitātes profils	**Informācija par ekspluatācijas izbeigšanu**
Atgriešana	**Jā**

Dimensions Drawings

Dimensions

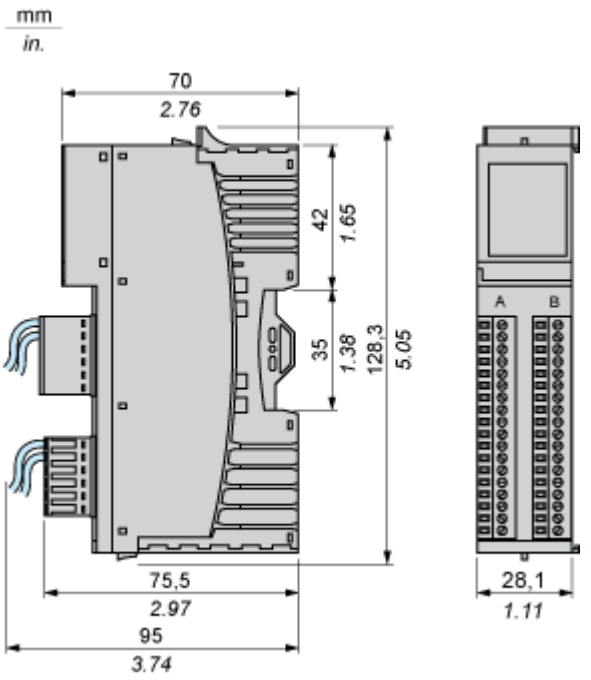

Connections and Schema

Wiring Diagrams

Examples

16 two-wire sensors

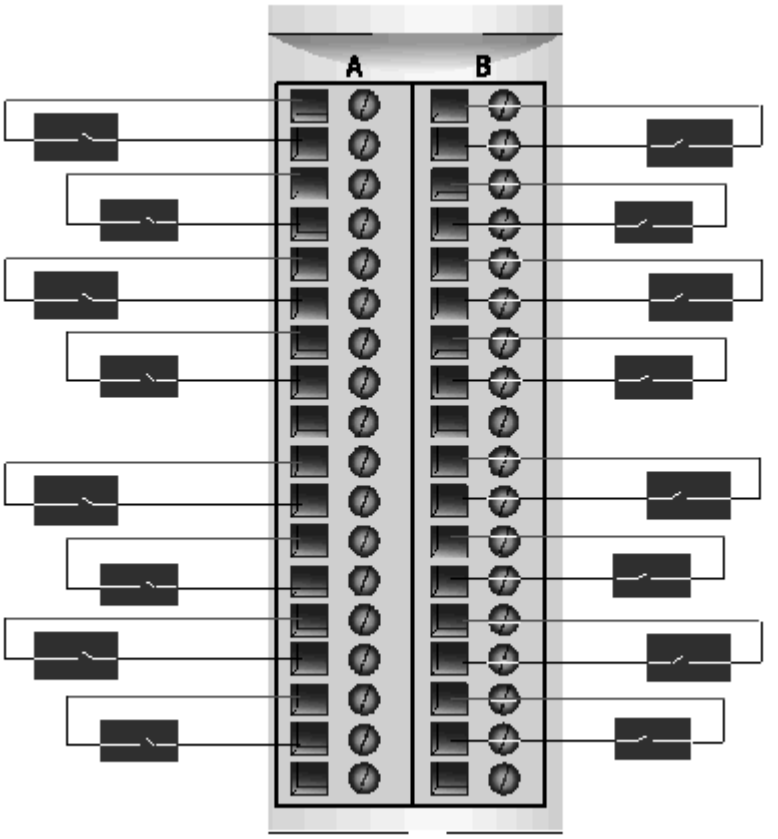

1 three-wire sensor per input group

Produkta datu lapa STBDDI3725KS

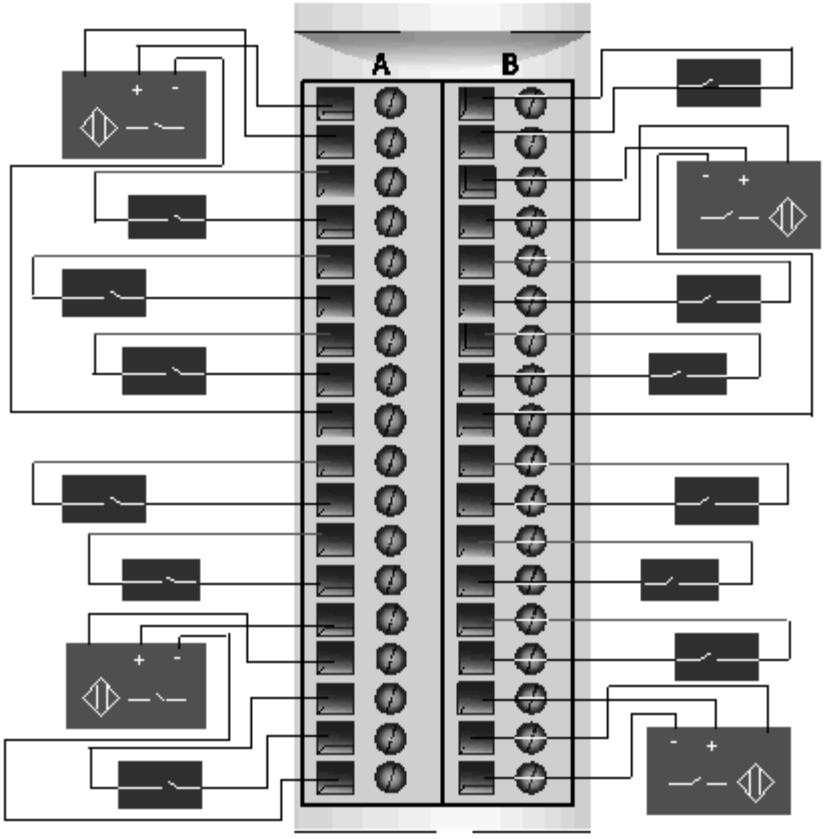

Pin	Left Connector	Right Connector
1	Sensor power group 1 (+)	Sensor power group 3 (+)
2	Input from Sensor 1	Input from Sensor 9
3	Sensor power group 1 (+)	Sensor power group 3 (+)
4	Input from Sensor 2	Input from Sensor 10
5	Sensor power group 1 (+)	Sensor power group 3 (+)
6	Input from Sensor 3	Input from Sensor 11
7	Sensor power group 1 (+)	Sensor power group 3 (+)
8	Input from Sensor 4	Input from Sensor 12
9	Sensor power (-) for a 3-wire sensor (PDM-)	Sensor power (-) for a 3-wire sensor (PDM-)
10	Sensor power group 2 (+)	Sensor power group 4 (+)
11	Input from Sensor 5	Input from Sensor 13
12	Sensor power group 2 (+)	Sensor power group 4 (+)
13	Input from Sensor 6	Input from Sensor 14
14	Sensor power group 2 (+)	Sensor power group 4 (+)

Pin	Left Connector	Right Connector
15	Input from Sensor 7	Input from Sensor 15
16	Sensor power group 2 (+)	Sensor power group 4 (+)
17	Input from Sensor 8	Input from Sensor 16
18	Sensor power (-) for a 3-wire sensor (PDM-)	Sensor power (-) for a 3-wire sensor (PDM-)