Produkta datu lapa

Specifikācijas



standarta digitālās izejas komplekts STB - 115 V AC - 2 O

STBDAO5260K

Tiks pārtraukts: 2027. gada 1. dec.

Servisa atbalsta beigu datums: 2035. gada 31. dec.

Tiks pārtraukts

Galvenā

Produktu klāsts	Modicon STB izplatīts I/O risinājums
Produkta vai sastāvdaļas veids	Standarta digitālās izvades komplekts
Komplekta sastāvs	STBXBA2000 bāze STBDAO5260 modulis STBXTS1100, 5-galu skrūvju tipa savienotājs STBXTS2110, 5-galu atsperu skavas savienotājs
Produktu saderība	Strāvas sadales modulis STBPDT2100/2105 I/O bāze STBXBA2000
Diapazona saderība	Logic/motion controller - Modicon M262 Modicon M580 Trešā puse
Ierīces lietojumprogramma	Rūpnieciskais pielietojums
Diskrēts izvades numurs	2
Diskrētā izvades loģika	Positive logic (source)/negative logic (sink)
Discrete output voltage	115 V ACtriac

Papildinošs

Izejas spriegums	19.2...30 V DC
Absolūtais maksimālais spriegums	132 V
Discrete output number	2 triac at 115 V AC
Diskrētā izejas strāva	1000 mA 60 °C temperatūrā 2000 mA at 30 °C
Reakcijas laiks uz izvadi	10 ms off to on 10 ms on to off
Maksimālā noplūdes strāva	2 mA AC stāvoklī 0
izejas aizsardzības veids	Output surge protection external fuse 5 A
Barošanas avota veids	Power distribution module
Tipisks strāvas patēriņš	70 mA pie 5 V DC
elektriskais savienojums	Skrūvju spaile
izolācija starp kanāliem	1780 Vrms 1 minūti
Izolācija starp kanāliem un kopni	1780 Vrms 1 minūti
Atkāpšanās statuss	stāvoklis 0 pamata NIM lietotāja konfigurējams standarta NIM
Pārsprieguma strāva	20 A 40 ms 30 A 20 ms

Ir sasniegts maksimālais salīdzināmo produktu skaits. Lūdzu, atveriet sadaļu Salīdzināt produktus #SAITE# un izdzēsiet kādu produktu, lai turpinātu.

Minimālā slodze	1 mA
Atiestatīt	manuāla vai automātiska atiestatīšana COM kļūme
Pārsprieguma kategorija	II
Vietējā signalizācija	pie moduļa statuss (RDY) 1 LED (zaļš) pie kanāla statuss (OUT1 līdz OUT2) 1 LED uz kanālu (zaļš) pie moduļa kļūda (ERR) 1 LED (sarkans)
Augstums	18,4 mm
Platums	128,3 mm
Dziļums	70 mm
Neto svars	0,067 kg

Vide

IP aizsardzības pakāpe	IP20
Marķējums	CE
Produktu sertifikāti	CSA UL FM 1. klases 2. divīzija
Standarti	IEC 61131-2
Apkārtējā gaisa temperatūra darbībai	0…60 °C (bez pazemināšanas)
Apkārtējā gaisa temperatūra uzglabāšanai	-40…85 °C bez pazemināšanas
Relatīvais mitrums	95 %pie 60 °C bez kondensāta
Darbības augstums	<= 2000 m
Piesārņojuma pakāpe	2
Vibrācijas pretestība	3 gn (f = 58…150 Hz) on 35 x 7.5 mm symmetrical DIN rail 5 gn (f = 58…150 Hz) on 35 x 15 mm symmetrical DIN rail +/-0,35 mm (f = 10…58 Hz)
Triecienizturība	30 gn pie 11 ms atbilst IEC 88 atsauce 2-27

Iepakošanas vienības

Pirmā iepakojuma vienības tips	PCE
Vienību skaits 1. iepakojumā	1
1. iepakojuma augstums	2,700 cm
1. iepakojuma platums	8,000 cm
1. iepakojuma garums	13,000 cm
1. iepakojuma svars	143,000 g
Otrā iepakojuma vienības tips	S02
Vienību skaits 2. iepakojumā	28
2. iepakojuma augstums	15,000 cm
2. iepakojuma platums	30,000 cm
2. iepakojuma garums	40,000 cm
2. iepakojuma svars	4,319 kg

Līguma garantija

Garantija (mēnešos)	18

Environmental Data

Schneider Electric mērķis ir līdz 2050. gadam sasniegt nulles emisiju statusu, izmantojot piegādes ķēdes partnerību, zemākas ietekmes materiālus un cirkularitāti, izmantojot mūsu pašreizējo kampaņu "Use Better, Use Longer, Use Again", lai pagarinātu produktu kalpošanas laiku un to pārstrādājamību.

Environmental Data skaidrojums >

Kā mēs novērtējam produktu ilgtspēju >

Use Better

Materiāli un iepakojums

Iepakojums izgatavots no pārstrādāta kartona	**Nē**
Iepakojums bez plastmasas	**Nē**
SCIP numurs	**7e17a944-3f5d-44d9-88b1-636019cef5bf**
ES RoHS direktīva	**Atbilst, Izmantojot Izņēmumu**
REACh regula	**Atsauce satur vielas virs noteiktās normas, kas rada ļoti lielas bažas**

Use Again

Pārsaiņošana un atkārtota ražošana

Atgriešana	**Jā**

Dimensions Drawings

Dimensions

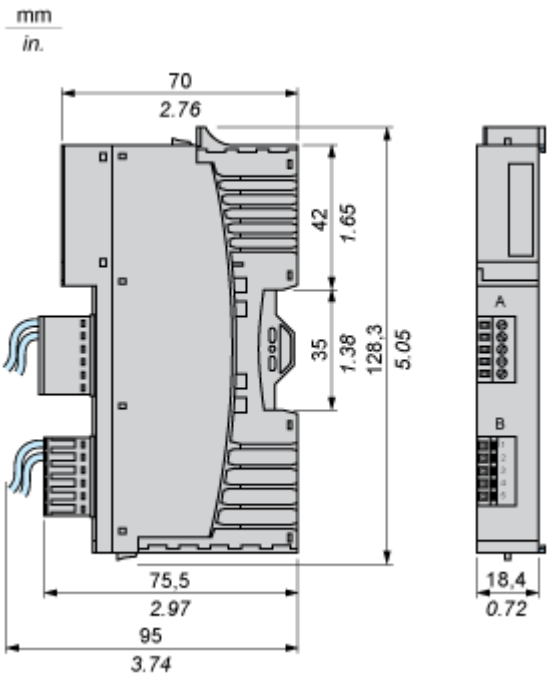

Connections and Schema

Wiring Diagram

Example

2 two-wire actuators

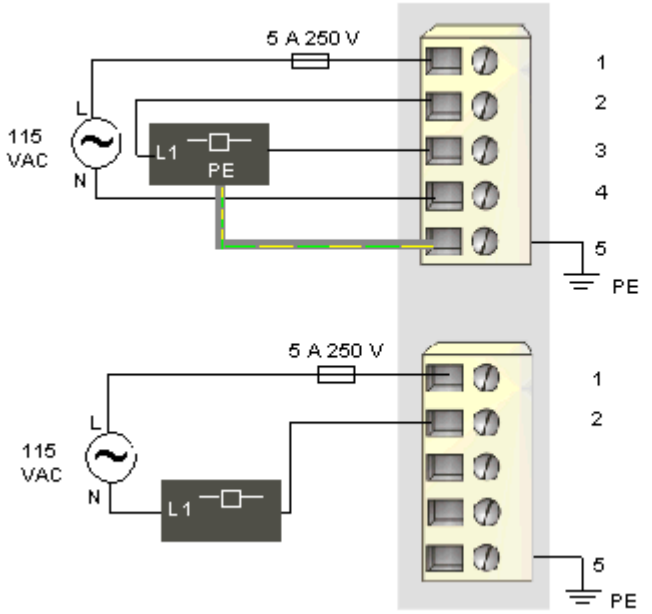

Pin	Top Connector	Bottom Connector
1	115 VAC source power 1 (to the module)	115 VAC source power 2 (to the module)
2	output to actuator 1	output to actuator 2
3	output neutral 1	output neutral 2
4	field power neutral 1 (to the module)	field power neutral 2 (to the module)
5	protective earth	protective earth