Produktdatenblatt

Spezifikationen



Demnächst nicht mehr lieferbar

Kit dig. Ausgangsmodul Standard STB, 115 V AC, 2A

STBDAO5260K

Der Verkauf wird eingestellt am: 01.12.2027

Der Service wird eingestellt am: 31.12.2035

EAN Code: 3595863949001

Hauptmerkmale

Baureihe	Advantys STB Dezentrale E/A -Plattform
Produkt- oder Komponententyp	Standard-Digitalausgangskit
Zusammenstellung Kombipaket	Befestigungsbasis STBXBA2000 Modul STBDAO5260 STBXTS1100, 5-polige Schraubklemmenleiste STBXTS2110, 5-polige Federzugklemmenleiste
Produktkompatibilität	Spannungsverteilungsmodul STBPDT2100/2105 E/A Grundgerät STBXBA2000
Kompatible Produktfamilie	SPS-/Motion-Steuerung - Modicon M262 Modicon M580 Dritthersteller
Geräteanwendung	Industrieanwendung
Anzahl diskrete Ausgänge	2
Diskrete Ausgangslogik	Positive Logik (Source)/negative Logik (Sink)
Diskrete Ausgangsspannung	115 V AC für Triac

Zusatzmerkmale

Ausgangsspannung	19,2 - 30 V DC
absolute maximale Spannung	132 V
Anzahl diskrete Ausgänge	2 Triac at 115 V AC
Diskreter Ausgangsstrom	1000 mA at 60 °C 2.000 mA at 30 °C
Reaktionszeit am Ausgang	10 ms aus zu ein 10 ms ein zu aus
Max. Leckstrom	2 mA AC in Zustand 0
Ausgangsschutztyp	Output surge protection external fuse 5 A
Typ der Stromversorgung	Power distribution module
Typische Leistungsaufnahme	70 mA bei 5 V DC
Elektrischer Anschluss	Schraubklemme
Isolation zwischen Kanälen	1780 Veff für 1 Minute
Isolation zwischen Kanälen und Klemme	1780 Veff für 1 Minute
Fallbackstatus	Stellung 0 Basis-NIMs Vom Benutzer konfigurierbar Standard-NIMs
Stoßstrom	20 A 40 ms 30 A 20 ms

Bruttopreisliste für Deutschland zuzüglich Zuschläge, Frachtkosten und Mehrwertsteuer, gültig ab dem 1. Januar 2024. Irrtum und Änderungen vorbehalten. Es gelten die AGBs der Schneider Electric GmbH.

Haftungsausschluss: Diese Dokumentation dient nicht als Ersatz für die Beurteilung der Eignung oder Verlässlichkeit dieser Produkte für bestimmte Verwendungsbereiche des Benutzers und darf nicht zu diesem Zweck verwendet werden.

Mindestlast	1 mA
Rückstellung	Manueller oder autom. Reset COM Fehler
Überspannungskategorie	II
Lokale Signalisierung	1 LED (grün) für Modulstatus (RDY) 1 LED pro Kanal (grün) für Kanalstatus (OUT1 bis OUT2) 1 LED (rot) für Modulfehler (ERR)
Höhe	18,4 mm
Breite	128,3 mm
Tiefe	70 mm
Produktgewicht	0,067 kg

Montage

Schutzart (IP)	IP20
Beschriftung	CE
Produktzertifizierungen	CSA UL FM Klasse 1 Division 2
Normen	IEC 61131-2
Umgebungstemperatur bei Betrieb	0…60 °C (ohne Leistungsreduzierung)
Umgebungstemperatur bei Lagerung	-40…85 °C ohne Leistungsreduzierung
Relative Luftfeuchtigkeit	95 % bei 60 °C Betauung nicht zulässig
Betriebshöhe	<= 2.000 m
Verschmutzungsgrad	2
Vibrationsfestigkeit	3 Gn (f = 58…150 Hz) on 35 x 7.5 mm symmetrical DIN rail 5 gn (f = 58…150 Hz) on 35 x 15 mm symmetrical DIN rail ± 0,35 mm (f = 10…58 Hz)
Stoßfestigkeit	30 gn für 11 ms entspricht IEC 88 Anmerkung 2-27

Verpackungseinheiten

VPE 1 Art	PCE
Anzahl der Geräte pro Packung	1
VPE 1 Höhe	2,700 cm
VPE 1 Breite	8,000 cm
VPE 1 Länge	13,000 cm
Verpackungsgewicht (Lbs)	143,000 g
VPE 2 Art	S02
VPE 2 Menge	28
VPE 2 Höhe	15,000 cm
VPE 2 Breite	30,000 cm
VPE 2 Länge	40,000 cm
VPE 2 Gewicht	4,319 kg

Vertragliche Gewährleistung

Garantie (in Monaten)	18

Environmental Data

Schneider Electric hat sich zum Ziel gesetzt, den Net Zero-Status bis 2050 durch Lieferkettenpartnerschaften, Materialien mit geringerer Auswirkung und Kreislaufbildung über unsere laufende Kampagne "Use Better, Use Longer, Use Again" zu erreichen, um die Lebensdauer und Recyclingfähigkeit der Produkte zu verlängern.

Erläuterung der Environmental Data >

Wie wir die Produktnachhaltigkeit bewerten >

Use Better

Materialien und Verpackung

Verpackung mit Recycling-Karton	**Nein**
Verpackung ohne Kunststoff	**Nein**
SCIP-Nummer	**6830dd70-e4bc-47df-85c7-e41f888576f4**
EU-RoHS-Richtlinie	**Freistellungskonform**
REACh-Verordnung	**Produkt beinhaltet besorgniserregende Stoffe (SVHC) über dem Schwellwert**

Use Again

Reproduktion

Rücknahme	**Ja**

Maßzeichnungen

Abmessungen

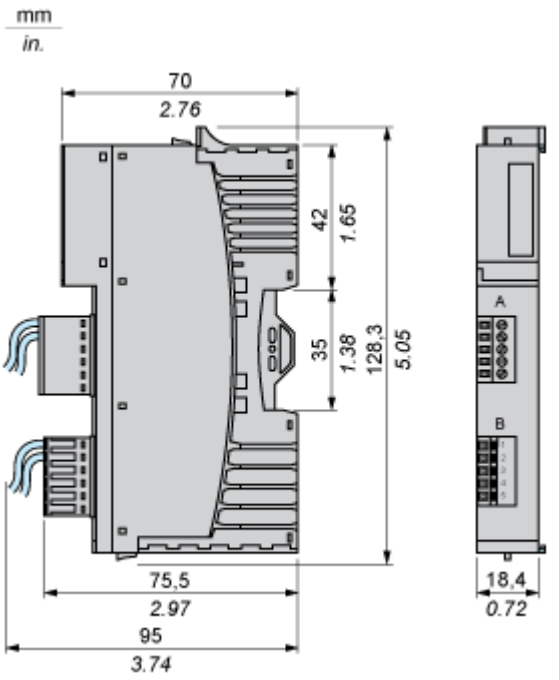

Anschlüsse und Schema

Verdrahtungsplan

Beispiel

2 2-Draht-Aktoren

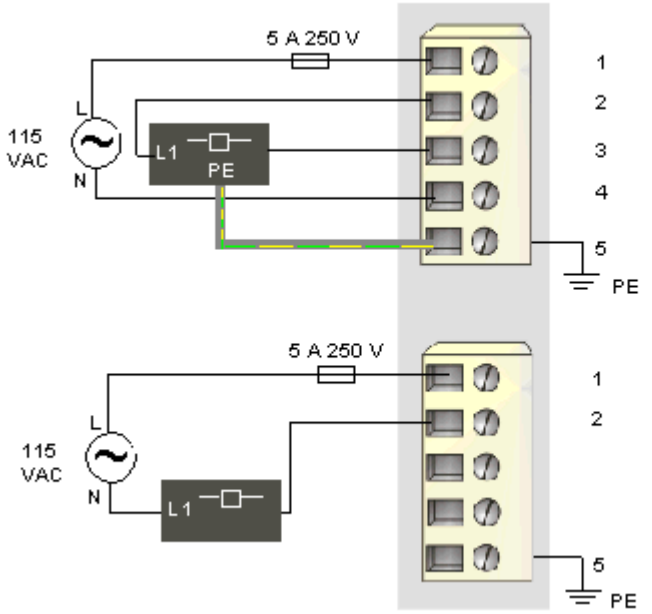

Pin	Oberer Anschluss	Unterer Anschluss
1	115 VAC-Stromversorgung 1 (zum Modul)	115 VAC-Stromversorgung 2 (zum Modul)
2	Ausgang zum Aktor 1	Ausgang zum Aktor 2
3	Null-Leiter 1 des Ausgangs	Null-Leiter 2 des Ausgangs
4	Null-Leiter 1 der Feldstromversorgung (zum Modul)	Null-Leiter 2 der Feldstromversorgung (zum Modul)
5	Schutzerde	Schutzerde