Produktdatenblatt

Spezifikationen



Demnächst nicht mehr lieferbar

Kit dig. Ausgangsmodul Standard STB, 24 V DC, 6A

STBDDO3600K

Der Verkauf wird eingestellt am: 01.12.2027

Der Service wird eingestellt am: 31.12.2035

EAN Code: 3595863949339

Hauptmerkmale

Baureihe	Advantys STB Dezentrale E/A -Plattform
Produkt- oder Komponententyp	Standard-Digitalausgangskit
Zusammenstellung Kombipaket	Befestigungsbasis STBXBA1000 Modul STBDDO3600 STBXTS2100, 6-polige Federzugklemmenleiste STBXTS1100, 6-polige Schraubklemmenleiste
Produktkompatibilität	Spannungsverteilungsmodul STBPDT3100/3105 E/A Grundgerät STBXBA1000
Kompatible Produktfamilie	SPS-/Motion-Steuerung - Modicon M262 Modicon M580 Dritthersteller
Geräteanwendung	Industrieanwendung
Anzahl diskrete Ausgänge	6
Diskrete Ausgangslogik	Positive Logik (Source)/negative Logik (Sink)
Diskrete Ausgangsspannung	24 V DC für fester Zustand

Zusatzmerkmale

Ausgangsspannung	19,2 - 30 V DC
absolute maximale Spannung	56 V 1,3 ms
Anzahl diskrete Ausgänge	6 fester Zustand at 24 V DC
Diskreter Ausgangsstrom	500 mA
Reaktionszeit am Ausgang	715 µs aus zu ein 955 µs ein zu aus
Max. Leckstrom	0,4 mA 30 V DC in Zustand 0
Ausgangsschutztyp	Power protection integrated fuse on PDM time lag 10 A Reverse polarity protection Short-circuit protection Thermal overload protection
Typ der Stromversorgung	Power distribution module
Typische Leistungsaufnahme	90 mA bei 5 V DC
Elektrischer Anschluss	Schraubklemme
Isolation zwischen Kanälen und Klemme	1500 V for 1 minute
Fallbackstatus	Stellung 0 Basis-NIMs Vom Benutzer konfigurierbar Standard-NIMs
Stoßstrom	5 A 0,5 ms
Mindestlast	0,5 mA

Bruttopreisliste für Deutschland zuzüglich Zuschläge, Frachtkosten und Mehrwertsteuer, gültig ab dem 1. Januar 2024. Irrtum und Änderungen vorbehalten. Es gelten die AGBs der Schneider Electric GmbH.

Haftungsausschluss: Diese Dokumentation dient nicht als Ersatz für die Beurteilung der Eignung oder Verlässlichkeit dieser Produkte für bestimmte Verwendungsbereiche des Benutzers und darf nicht zu diesem Zweck verwendet werden.

Rückstellung	Manuelle Rückstellung COM Fehler
Überspannungskategorie	II
Lokale Signalisierung	1 LED (grün) für Modulstatus (RDY) 1 LED pro Kanal (grün) für Kanalstatus (OUT1 bis OUT6)
Höhe	13,9 mm
Breite	128,3 mm
Tiefe	70 mm
Produktgewicht	0,114 kg

Montage

Schutzart (IP)	IP20
Beschriftung	CE
Produktzertifizierungen	CSA UL FM Klasse 1 Division 2
Normen	IEC 61131-2
Umgebungstemperatur bei Betrieb	0…60 °C (ohne Leistungsreduzierung)
Umgebungstemperatur bei Lagerung	-40…85 °C ohne Leistungsreduzierung
Relative Luftfeuchtigkeit	95 % bei 60 °C Betauung nicht zulässig
Betriebshöhe	<= 2.000 m
Verschmutzungsgrad	2
Vibrationsfestigkeit	3 Gn (f = 58…150 Hz) on 35 x 7.5 mm symmetrical DIN rail 5 gn (f = 58…150 Hz) on 35 x 15 mm symmetrical DIN rail ± 0,35 mm (f = 10…58 Hz)
Stoßfestigkeit	30 gn für 11 ms entspricht IEC 88 Anmerkung 2-27

Verpackungseinheiten

VPE 1 Art	PCE
Anzahl der Geräte pro Packung	1
VPE 1 Höhe	2,7 cm
VPE 1 Breite	8,0 cm
VPE 1 Länge	13,0 cm
Verpackungsgewicht (Lbs)	136,0 g
VPE 2 Art	S02
VPE 2 Menge	28
VPE 2 Höhe	40 cm
VPE 2 Breite	30 cm
VPE 2 Länge	15 cm
VPE 2 Gewicht	4,425 kg

Vertragliche Gewährleistung

Garantie (in Monaten)	18

Environmental Data

Schneider Electric hat sich zum Ziel gesetzt, den Net Zero-Status bis 2050 durch Lieferkettenpartnerschaften, Materialien mit geringerer Auswirkung und Kreislaufbildung über unsere laufende Kampagne "Use Better, Use Longer, Use Again" zu erreichen, um die Lebensdauer und Recyclingfähigkeit der Produkte zu verlängern.

Erläuterung der Environmental Data >

Wie wir die Produktnachhaltigkeit bewerten >

Umweltbilanz

Total lifecycle Carbon footprint	**28 kg CO2 eq.**
CO_2-Fußabdruck der Herstellungsphase [A1 bis A3]	**7 kg CO2 eq.**
CO_2-Fußabdruck der Distributionsphase [A4]	**0 kg CO2 eq.**
CO_2-Fußabdruck der Installationsphase [A5]	**0 kg CO2 eq.**
CO_2-Fußabdruck der Nutzungsphase [B2, B3, B4, B6]	**21 kg CO2 eq.**
CO_2-Fußabdruck der End-of-Life-Phase [C1 bis C4]	**0 kg CO2 eq.**
Umweltproduktdeklaration	**Produktumweltprofil**

Use Better

Materialien und Verpackung

Verpackung mit Recycling-Karton	**Nein**
Verpackung ohne Kunststoff	**Nein**
SCIP-Nummer	**6830dd70-e4bc-47df-85c7-e41f888576f4**
EU-RoHS-Richtlinie	**Freistellungskonform**
REACh-Verordnung	**Produkt beinhaltet besorgniserregende Stoffe (SVHC) über dem Schwellwert**

Use Again

Reproduktion

Circular Econmomy-Eignung	**Entsorgungsinformationen**
Rücknahme	**Ja**

Maßzeichnungen

Abmessungen

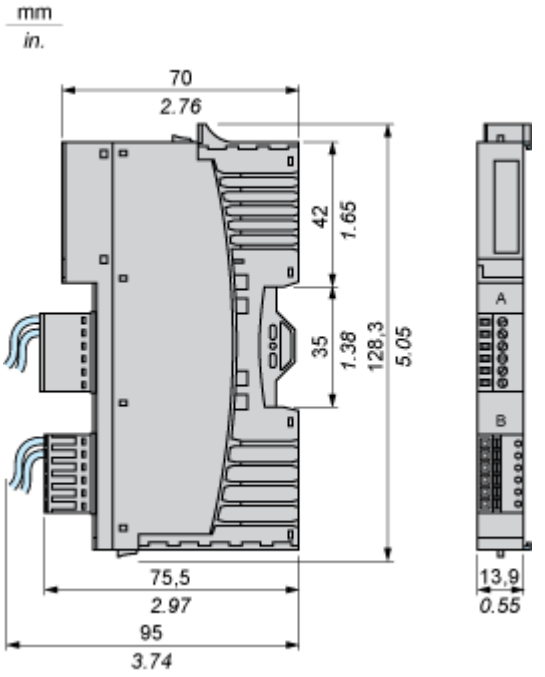

Anschlüsse und Schema

Verdrahtungsplan

Beispiel

6 2-Draht-Aktoren

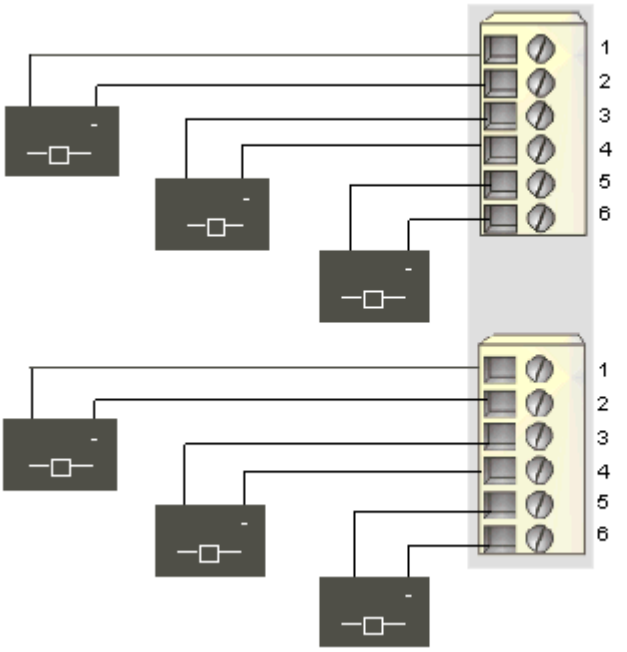

Pin	Oberer Anschluss	Unterer Anschluss
1	Ausgang zum Aktor 1	Ausgang zum Aktor 4
2	Rückleitung der Feldstromversorgung	Rückleitung der Feldstromversorgung
3	Ausgang zum Aktor 2	Ausgang zum Aktor 5
4	Rückleitung der Feldstromversorgung	Rückleitung der Feldstromversorgung
5	Ausgang zum Aktor 3	Ausgang zum Aktor 6
6	Rückleitung der Feldstromversorgung	Rückleitung der Feldstromversorgung