Produkta datu lapa

Specifikācijas



Tiks pārtraukts

standarta digitālās izvades komplekts, Modicon STB, 24V DC, 6 cietvielu izvades

STBDDO3600K

Tiks pārtraukts: 2027. gada 1. dec.

Servisa atbalsta beigu datums: 2035. gada 31. dec.

Galvenā

Produktu klāsts	Modicon STB izplatīts I/O risinājums
Produkta vai sastāvdaļas veids	Standarta digitālās izvades komplekts
Komplekta sastāvs	STBXBA1000 bāze STBDDO3600 modulis STBXTS2100, 6-galu atsperu skavas savienotājs STBXTS1100, 6 spaiļu skrūvju tipa savienotājs
Produktu saderība	Strāvas sadales modulis STBPDT3100/3105 I/O bāze STBXBA1000
Diapazona saderība	Logic/motion controller - Modicon M262 Modicon M580 Trešā puse
Ierīces lietojumprogramma	Rūpnieciskais pielietojums
Diskrēts izvades numurs	6
Diskrētā izvades loģika	Positive logic (source)/negative logic (sink)
Discrete output voltage	24 V DCcietā stāvoklī

Papildinošs

Izejas spriegums	19.2...30 V DC
Absolūtais maksimālais spriegums	56 V 1.3 ms
Discrete output number	6 cietā stāvoklī at 24 V DC
Diskrētā izejas strāva	500 mA
Reakcijas laiks uz izvadi	715 µs off to on 955 µs on to off
Maksimālā noplūdes strāva	0,4 mA 30 V DC stāvoklī 0
izejas aizsardzības veids	Power protection integrated fuse on PDM time lag 10 A Reverse polarity protection Short-circuit protection Thermal overload protection
Barošanas avota veids	Power distribution module
Tipisks strāvas patēriņš	90 mA pie 5 V DC
elektriskais savienojums	Skrūvju spaile
Izolācija starp kanāliem un kopni	1500 V for 1 minute
Atkāpšanās statuss	stāvoklis 0 pamata NIM lietotāja konfigurējams standarta NIM
Pārsprieguma strāva	5 A 0.5 ms

Ir sasniegts maksimālais saīdzināmo produktu skaits. Lūdzu, atveriet sadaļu Saīdzināt produktus #SAITE# un izdzēsiet kādu produktu, lai turpinātu.

Minimālā slodze	0,5 mA
Atiestatīt	manuāla atiestatīšana COM kļūme
Pārsprieguma kategorija	II
Vietējā signalizācija	pie moduļa statuss (RDY) 1 LED (zaļš) pie kanāla statuss (OUT1 līdz OUT6) 1 LED uz kanālu (zaļš)
Augstums	13,9 mm
Platums	128,3 mm
Dziļums	70 mm
Neto svars	0,114 kg

Vide

IP aizsardzības pakāpe	IP20
Marķējums	CE
Produktu sertifikāti	CSA UL FM 1. klases 2. divīzija
Standarti	IEC 61131-2
Apkārtējā gaisa temperatūra darbībai	0…60 °C (bez pazemināšanas)
Apkārtējā gaisa temperatūra uzglabāšanai	-40…85 °C bez pazemināšanas
Relatīvais mitrums	95 %pie 60 °C bez kondensāta
Darbības augstums	<= 2000 m
Piesārņojuma pakāpe	2
Vibrācijas pretestība	3 gn (f = 58…150 Hz) on 35 x 7.5 mm symmetrical DIN rail 5 gn (f = 58…150 Hz) on 35 x 15 mm symmetrical DIN rail +/-0,35 mm (f = 10…58 Hz)
Triecienizturība	30 gn pie 11 ms atbilst IEC 88 atsauce 2-27

Iepakošanas vienības

Pirmā iepakojuma vienības tips	PCE
Vienību skaits 1. iepakojumā	1
1. iepakojuma augstums	2,7 cm
1. iepakojuma platums	8,0 cm
1. iepakojuma garums	13,0 cm
1. iepakojuma svars	136,0 g
Otrā iepakojuma vienības tips	S02
Vienību skaits 2. iepakojumā	28
2. iepakojuma augstums	40 cm
2. iepakojuma platums	30 cm
2. iepakojuma garums	15 cm
2. iepakojuma svars	4,425 kg

Līguma garantija

Garantija (mēnešos)	18

Environmental Data

Schneider Electric mērķis ir līdz 2050. gadam sasniegt nulles emisiju statusu, izmantojot piegādes ķēdes partnerību, zemākas ietekmes materiālus un cirkularitāti, izmantojot mūsu pašreizējo kampaņu "Use Better, Use Longer, Use Again", lai pagarinātu produktu kalpošanas laiku un to pārstrādājamību.

Environmental Data skaidrojums >

Kā mēs novērtējam produktu ilgtspēju >

Ietekme uz vidi

Kopējā dzīves cikla oglekļa pēda	**28 kg CO2 eq.**
Ražošanas posma oglekļa pēdas nospiedums [A1–A3]	**7 kg CO2 eq.**
Izplatīšanas posma oglekļa pēdas nospiedums [A4]	**0 kg CO2 eq.**
Uzstādīšanas posma oglekļa pēdas nospiedums [A5]	**0 kg CO2 eq.**
Lietošanas posma oglekļa pēdas nospiedums [B2, B3, B4, B6]	**21 kg CO2 eq.**
Dzīves cikla beigu posma oglekļa pēdas nospiedums [C1–C4]	**0 kg CO2 eq.**
Vides informācijas publiskošana	**Produkta ietekme uz vidi**

Use Better

Materiāli un iepakojums

Iepakojums izgatavots no pārstrādāta kartona	**Nē**
Iepakojums bez plastmasas	**Nē**
SCIP numurs	**7e17a944-3f5d-44d9-88b1-636019cef5bf**
ES RoHS direktīva	**Atbilst, Izmantojot Izņēmumu**
REACh regula	**Atsauce satur vielas virs noteiktās normas, kas rada ļoti lielas bažas**

Use Again

Pārsaiņošana un atkārtota ražošana

Cirkularitātes profils	**Informācija par ekspluatācijas izbeigšanu**
Atgriešana	**Jā**

Dimensions Drawings

Dimensions

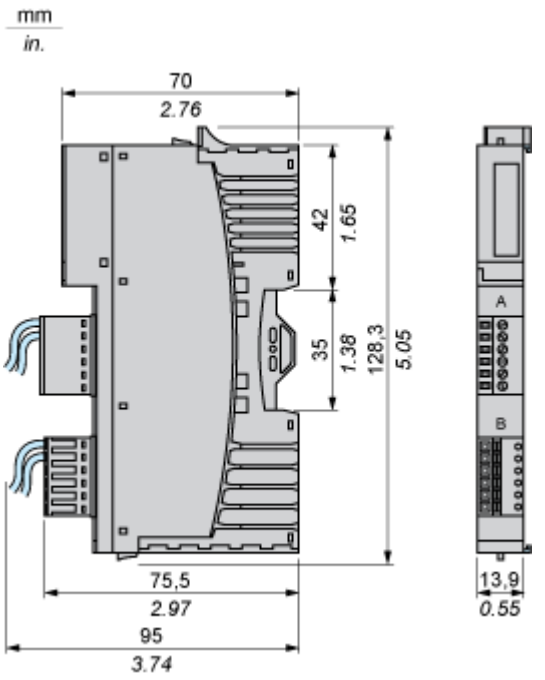

Connections and Schema

Wiring Diagram

Example

6 two-wire actuators

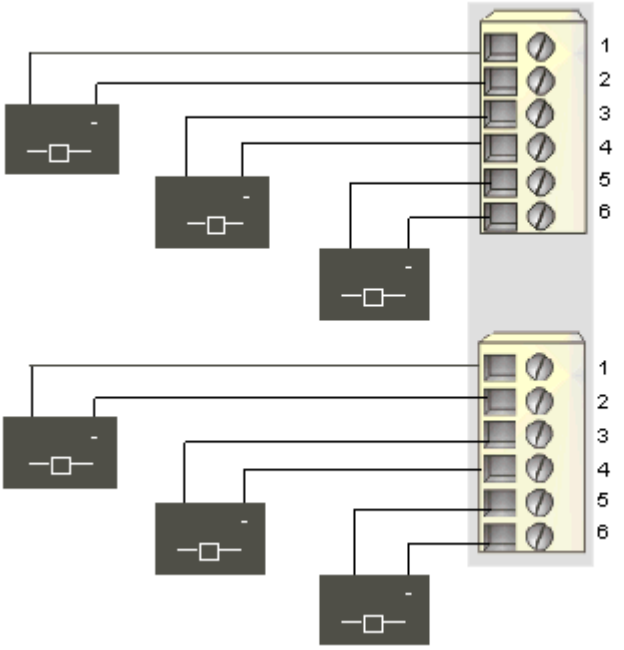

Pin	Top Connector	Bottom Connector
1	output to actuator 1	output to actuator 4
2	field power return	field power return
3	output to actuator 2	output to actuator 5
4	field power return	field power return
5	output to actuator 3	output to actuator 6
6	field power return	field power return