Produktdatenblatt

Spezifikationen



Demnächst nicht mehr lieferbar

Kit dig. Ausgangsmodul Basis STB, 24 V DC, 6A

STBDDO3605K

Der Verkauf wird eingestellt am: 01.12.2027

Der Service wird eingestellt am: 31.12.2035

EAN Code: 3595863949346

Hauptmerkmale

Baureihe	Advantys STB Dezentrale E/A -Plattform
Produkt- oder Komponententyp	Basis-Kit digitaler Ausgang
Zusammenstellung Kombipaket	Modul STBDDO3605 STBXTS2100, 6-polige Federzugklemmenleiste Befestigungsbasis STBXBA1000 STBXTS1100, 6-polige Schraubklemmenleiste
Produktkompatibilität	E/A Grundgerät STBXBA1000 Spannungsverteilungsmodul STBPDT3100/3105
Kompatible Produktfamilie	SPS-/Motion-Steuerung - Modicon M262 Modicon M580 Dritthersteller
Geräteanwendung	Industrieanwendung
Anzahl diskrete Ausgänge	6
Diskrete Ausgangslogik	Positive Logik (Source)
Diskrete Ausgangsspannung	24 V DC für fester Zustand

Zusatzmerkmale

Ausgangsspannung	19,2 - 30 V DC
absolute maximale Spannung	56 V 1,3 ms
Anzahl diskrete Ausgänge	6 fester Zustand at 24 V DC
Diskreter Ausgangsstrom	250 mA
Reaktionszeit am Ausgang	550 µs aus zu ein 900 µs ein zu aus
Max. Leckstrom	0,4 mA 30 V DC in Zustand 0
Ausgangsschutztyp	Power protection integrated fuse on PDM time lag 5 A Short-circuit protection Reverse polarity protection Thermal overload protection
Typ der Stromversorgung	Power distribution module
Typische Leistungsaufnahme	90 mA bei 5 V DC
Elektrischer Anschluss	Schraubklemme
Isolation zwischen Kanälen und Klemme	1500 V for 1 minute
Stoßstrom	2,5 A 0,5 ms
Rückstellung	Manueller oder autom. Reset COM Fehler
Überspannungskategorie	II

Bruttopreisliste für Deutschland zuzüglich Zuschläge, Frachtkosten und Mehrwertsteuer, gültig ab dem 1. Januar 2024. Irrtum und Änderungen vorbehalten. Es gelten die AGBs der Schneider Electric GmbH.

Haftungsausschluss: Diese Dokumentation dient nicht als Ersatz für die Beurteilung der Eignung oder Verlässlichkeit dieser Produkte für bestimmte Verwendungsbereiche des Benutzers und darf nicht zu diesem Zweck verwendet werden.

Lokale Signalisierung	1 LED (grün) für Modulstatus (RDY) 1 LED pro Kanal (grün) für Kanalstatus (OUT1 bis OUT6)
Höhe	13,9 mm
Breite	128,3 mm
Tiefe	70 mm
Produktgewicht	0,114 kg

Montage

Schutzart (IP)	IP20
Beschriftung	CE
Produktzertifizierungen	UL CSA FM Klasse 1 Division 2
Normen	IEC 61131-2
Umgebungstemperatur bei Betrieb	0…60 °C (ohne Leistungsreduzierung)
Umgebungstemperatur bei Lagerung	-40…85 °C ohne Leistungsreduzierung
Relative Luftfeuchtigkeit	95 % bei 60 °C Betauung nicht zulässig
Betriebshöhe	<= 2.000 m
Verschmutzungsgrad	2
Vibrationsfestigkeit	3 Gn (f = 58…150 Hz) on 35 x 7.5 mm symmetrical DIN rail 5 gn (f = 58…150 Hz) on 35 x 15 mm symmetrical DIN rail ± 0,35 mm (f = 10…58 Hz)
Stoßfestigkeit	30 gn für 11 ms entspricht IEC 88 Anmerkung 2-27

Verpackungseinheiten

VPE 1 Art	PCE
Anzahl der Geräte pro Packung	1
VPE 1 Höhe	2,700 cm
VPE 1 Breite	8,000 cm
VPE 1 Länge	13,200 cm
Verpackungsgewicht (Lbs)	137,000 g
VPE 2 Art	S02
VPE 2 Menge	28
VPE 2 Höhe	15,000 cm
VPE 2 Breite	30,000 cm
VPE 2 Länge	40,000 cm
VPE 2 Gewicht	4,282 kg

Vertragliche Gewährleistung

Garantie (in Monaten)	18

Environmental Data

Schneider Electric hat sich zum Ziel gesetzt, den Net Zero-Status bis 2050 durch Lieferkettenpartnerschaften, Materialien mit geringerer Auswirkung und Kreislaufbildung über unsere laufende Kampagne "Use Better, Use Longer, Use Again" zu erreichen, um die Lebensdauer und Recyclingfähigkeit der Produkte zu verlängern.

Erläuterung der Environmental Data >

Wie wir die Produktnachhaltigkeit bewerten >

Use Better

Materialien und Verpackung

Verpackung mit Recycling-Karton	**Nein**
Verpackung ohne Kunststoff	**Nein**
SCIP-Nummer	**6830dd70-e4bc-47df-85c7-e41f888576f4**
EU-RoHS-Richtlinie	**Freistellungskonform**
REACh-Verordnung	**Produkt beinhaltet besorgniserregende Stoffe (SVHC) über dem Schwellwert**

Use Again

Reproduktion

Rücknahme	**Ja**

Maßzeichnungen

Abmessungen

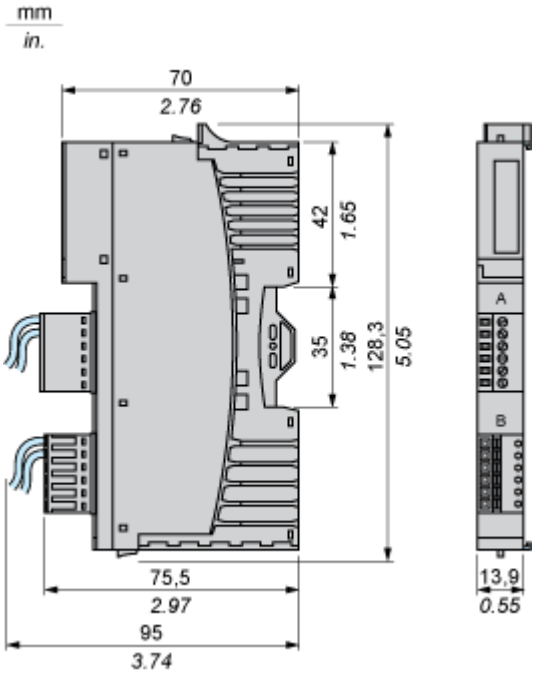

Anschlüsse und Schema

Verdrahtungsplan

Beispiel

6 2-Draht-Aktoren

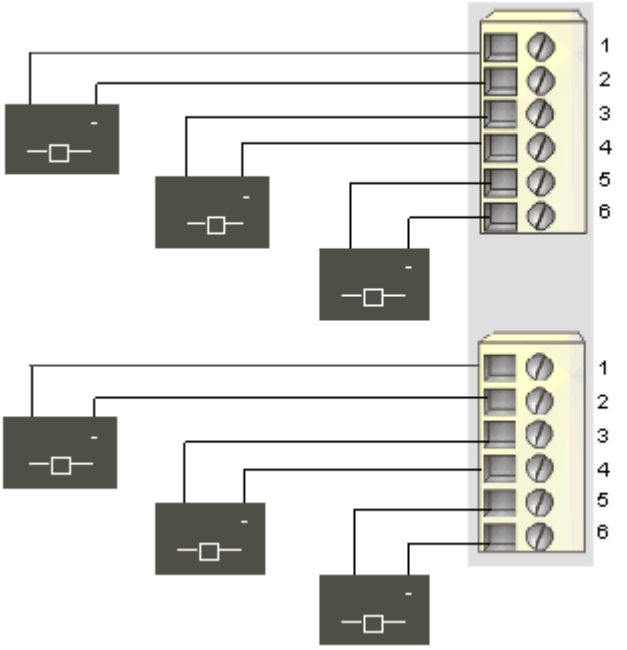

Pin	Oberer Anschluss	Unterer Anschluss
1	Ausgang zum Aktor 1	Ausgang zum Aktor 4
2	Rückleitung der Feldstromversorgung	Rückleitung der Feldstromversorgung
3	Ausgang zum Aktor 2	Ausgang zum Aktor 5
4	Rückleitung der Feldstromversorgung	Rückleitung der Feldstromversorgung
5	Ausgang zum Aktor 3	Ausgang zum Aktor 6
6	Rückleitung der Feldstromversorgung	Rückleitung der Feldstromversorgung