Produkta datu lapa

Specifikācijas



digitālās izvades komplekts, Modicon STB, pamata, 24V DC, 6 O

STBDDO3605K

Tiks pārtraukts: 2027. gada 1. dec.

Servisa atbalsta beigu datums: 2035. gada 31. dec.

Tiks pārtraukts

Galvenā

Produktu klāsts	Modicon STB izplatīts I/O risinājums
Produkta vai sastāvdaļas veids	Pamata digitālās izvades komplekts
Komplekta sastāvs	STBDDO3605 modulis STBXTS2100, 6-galu atsperu skavas savienotājs STBXBA1000 bāze STBXTS1100, 6 spaiļu skrūvju tipa savienotājs
Produktu saderība	I/O bāze STBXBA1000 Strāvas sadales modulis STBPDT3100/3105
Diapazona saderība	Logic/motion controller - Modicon M262 Modicon M580 Trešā puse
Ierīces lietojumprogramma	Rūpnieciskais pielietojums
Diskrēts izvades numurs	6
Diskrētā izvades loģika	Pozitīva loģika (avots)
Discrete output voltage	24 V DCcietā stāvoklī

Papildinošs

Izejas spriegums	19.2...30 V DC
Absolūtais maksimālais spriegums	56 V 1.3 ms
Discrete output number	6 cietā stāvoklī at 24 V DC
Diskrētā izejas strāva	250 mA
Reakcijas laiks uz izvadi	550 µs off to on 900 µs on to off
Maksimālā noplūdes strāva	0,4 mA 30 V DC stāvoklī 0
izejas aizsardzības veids	Power protection integrated fuse on PDM time lag 5 A Short-circuit protection Reverse polarity protection Thermal overload protection
Barošanas avota veids	Power distribution module
Tipisks strāvas patēriņš	90 mA pie 5 V DC
elektriskais savienojums	Skrūvju spaile
Izolācija starp kanāliem un kopni	1500 V for 1 minute
Pārsprieguma strāva	2,5 A 0.5 ms
Atiestatīt	manuāla vai automātiska atiestatīšana COM kļūme
Pārsprieguma kategorija	II

Ir sasniegts maksimālais salīdzināmo produktu skaits. Lūdzu, atveriet sadaļu Salīdzināt produktus #SAITE# un izdzēsiet kādu produktu, lai turpinātu.

Vietējā signalizācija	pie moduļa statuss (RDY) 1 LED (zaļš) pie kanāla statuss (OUT1 līdz OUT6) 1 LED uz kanālu (zaļš)
Augstums	13,9 mm
Platums	128,3 mm
Dziļums	70 mm
Neto svars	0,114 kg

Vide

IP aizsardzības pakāpe	IP20
Marķējums	CE
Produktu sertifikāti	UL CSA FM 1. klases 2. divīzija
Standarti	IEC 61131-2
Apkārtējā gaisa temperatūra darbībai	0…60 °C (bez pazemināšanas)
Apkārtējā gaisa temperatūra uzglabāšanai	-40…85 °C bez pazemināšanas
Relatīvais mitrums	95 %pie 60 °C bez kondensāta
Darbības augstums	<= 2000 m
Piesārņojuma pakāpe	2
Vibrācijas pretestība	3 gn (f = 58…150 Hz) on 35 x 7.5 mm symmetrical DIN rail 5 gn (f = 58…150 Hz) on 35 x 15 mm symmetrical DIN rail +/-0,35 mm (f = 10…58 Hz)
Triecienizturība	30 gn pie 11 ms atbilst IEC 88 atsauce 2-27

Iepakošanas vienības

Pirmā iepakojuma vienības tips	PCE
Vienību skaits 1. iepakojumā	1
1. iepakojuma augstums	2,700 cm
1. iepakojuma platums	8,000 cm
1. iepakojuma garums	13,200 cm
1. iepakojuma svars	137,000 g
Otrā iepakojuma vienības tips	S02
Vienību skaits 2. iepakojumā	28
2. iepakojuma augstums	15,000 cm
2. iepakojuma platums	30,000 cm
2. iepakojuma garums	40,000 cm
2. iepakojuma svars	4,282 kg

Līguma garantija

Garantija (mēnešos)	18

Environmental Data

Schneider Electric mērķis ir līdz 2050. gadam sasniegt nulles emisiju statusu, izmantojot piegādes ķēdes partnerību, zemākas ietekmes materiālus un cirkularitāti, izmantojot mūsu pašreizējo kampaņu "Use Better, Use Longer, Use Again", lai pagarinātu produktu kalpošanas laiku un to pārstrādājamību.

Environmental Data skaidrojums >

Kā mēs novērtējam produktu ilgtspēju >

Use Better

Materiāli un iepakojums

Iepakojums izgatavots no pārstrādāta kartona	**Nē**
Iepakojums bez plastmasas	**Nē**
SCIP numurs	**7e17a944-3f5d-44d9-88b1-636019cef5bf**
ES RoHS direktīva	**Atbilst, Izmantojot Izņēmumu**
REACh regula	**Atsauce satur vielas virs noteiktās normas, kas rada ļoti lielas bažas**

Use Again

Pārsaiņošana un atkārtota ražošana

Atgriešana	**Jā**

Dimensions Drawings

Dimensions

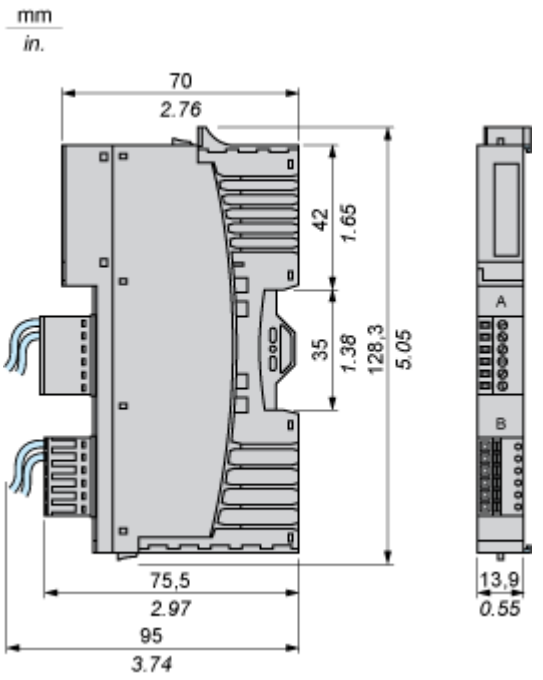

Connections and Schema

Wiring Diagram

Example

6 two-wire actuators

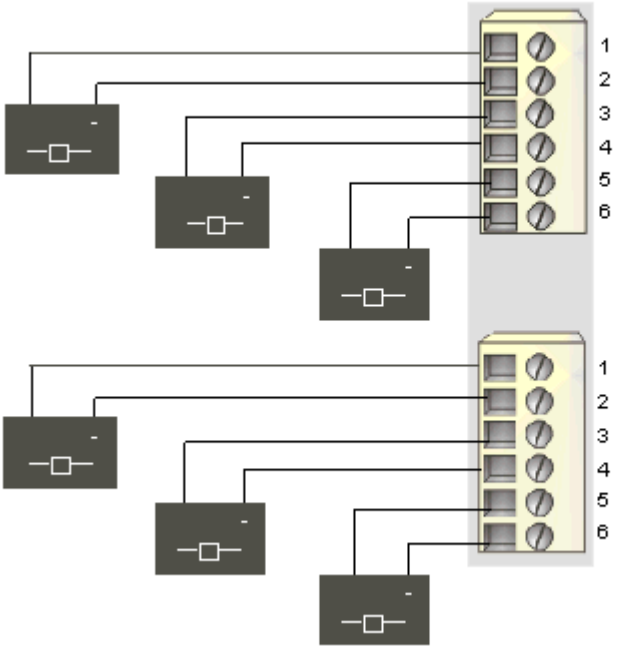

Pin	Top Connector	Bottom Connector
1	output to actuator 1	output to actuator 4
2	field power return	field power return
3	output to actuator 2	output to actuator 5
4	field power return	field power return
5	output to actuator 3	output to actuator 6
6	field power return	field power return