Produkta datu lapa

Specifikācijas



pamata digitālās izejas modulis STB - 24 V DC - 16 O

STBDDO3705

Tiks pārtraukts: 2027. gada 1. dec.

Servisa atbalsta beigu datums: 2035. gada 31. dec.

Tiks pārtraukts

Galvenā

Produktu klāsts	Modicon STB izplatīts I/O risinājums
Produkta vai sastāvdaļas veids	Pamata digitālās izvades modulis
Produktu saderība	Strāvas sadales modulis STBPDT3100/3105 I/O bāze STBXBA3000
Diapazona saderība	Logic/motion controller - Modicon M262 Modicon M580 Trešā puse
Ierīces lietojumprogramma	Rūpnieciskais pielietojums
Diskrēts izvades numurs	16
Diskrētā izvades loģika	Pozitīva loģika (avots)
Discrete output voltage	24 V DCcietā stāvoklī

Papildinošs

Izejas spriegums	19.2...30 V DC
Absolūtais maksimālais spriegums	56 V 1.3 ms
Discrete output number	16 cietā stāvoklī at 24 V DC
Diskrētā izejas strāva	500 mA
Reakcijas laiks uz izvadi	2 ms off to on 2 ms on to off
Maksimālā noplūdes strāva	0,4 mA 30 V DC stāvoklī 0
izejas aizsardzības veids	Power protection integrated fuse on PDM time lag 5 A Reverse polarity protection Short-circuit protection Thermal overload protection
Barošanas avota veids	Power distribution module
Tipisks strāvas patēriņš	135 mA pie 5 V DC
elektriskais savienojums	Skrūvju spaile
Izolācija starp kanāliem un kopni	1500 V for 1 minute
Atiestatīt	manuāla atiestatīšana COM kļūme
Pārsprieguma kategorija	II
Vietējā signalizācija	pie moduļa statuss (RDY) 1 LED (zaļš) pie kanāla statuss (OUT1 līdz OUT16) 1 LED uz kanālu (zaļš)
Augstums	13,9 mm
Platums	128,3 mm

Ir sasniegts maksimālais saīdzināmo produktu skaits. Lūdzu, atveriet sadaļu Saīdzināt produktus #SAITE# un izdzēsiet kādu produktu, lai turpinātu.

Dziļums	70 mm
Neto svars	0,086 kg

Vide

IP aizsardzības pakāpe	IP20
Marķējums	CE
Produktu sertifikāti	UL CSA FM 1. klases 2. divīzija
Standarti	IEC 61131-2
Apkārtējā gaisa temperatūra darbībai	0…60 °C (bez pazemināšanas)
Apkārtējā gaisa temperatūra uzglabāšanai	-40…85 °C bez pazemināšanas
Relatīvais mitrums	95 %pie 60 °C bez kondensāta
Darbības augstums	<= 2000 m
Piesārņojuma pakāpe	2
Vibrācijas pretestība	3 gn (f = 58…150 Hz) on 35 x 7.5 mm symmetrical DIN rail 5 gn (f = 58…150 Hz) on 35 x 15 mm symmetrical DIN rail +/-0,35 mm (f = 10…58 Hz)
Triecienizturība	30 gn pie 11 ms atbilst IEC 88 atsauce 2-27

Iepakošanas vienības

Pirmā iepakojuma vienības tips	PCE
Vienību skaits 1. iepakojumā	1
1. iepakojuma augstums	3,05 cm
1. iepakojuma platums	6,6 cm
1. iepakojuma garums	12,95 cm
1. iepakojuma svars	100 g
Otrā iepakojuma vienības tips	S02
Vienību skaits 2. iepakojumā	48
2. iepakojuma augstums	15 cm
2. iepakojuma platums	30 cm
2. iepakojuma garums	40 cm
2. iepakojuma svars	5,322 kg
Trešā iepakojuma vienības tips	P06
Vienību skaits 3. iepakojumā	768
3. iepakojuma augstums	75,0 cm
3. iepakojuma platums	60,0 cm
3. iepakojuma garums	80,0 cm
3. iepakojuma svars	95,1 kg

Līguma garantija

Garantija (mēnešos)	18

Environmental Data

Schneider Electric mērķis ir līdz 2050. gadam sasniegt nulles emisiju statusu, izmantojot piegādes ķēdes partnerību, zemākas ietekmes materiālus un cirkularitāti, izmantojot mūsu pašreizējo kampaņu "Use Better, Use Longer, Use Again", lai pagarinātu produktu kalpošanas laiku un to pārstrādājamību.

Environmental Data skaidrojums >

Kā mēs novērtējam produktu ilgtspēju >

Use Better

Materiāli un iepakojums

Iepakojums izgatavots no pārstrādāta kartona	**Nē**
Iepakojums bez plastmasas	**Jā**
SCIP numurs	**7e17a944-3f5d-44d9-88b1-636019cef5bf**
ES RoHS direktīva	**Atbilst, Izmantojot Izņēmumu**
REACh regula	**Atsauce satur vielas virs noteiktās normas, kas rada ļoti lielas bažas**

Use Again

Pārsaiņošana un atkārtota ražošana

Atgriešana	**Jā**

Dimensions Drawings

Dimensions

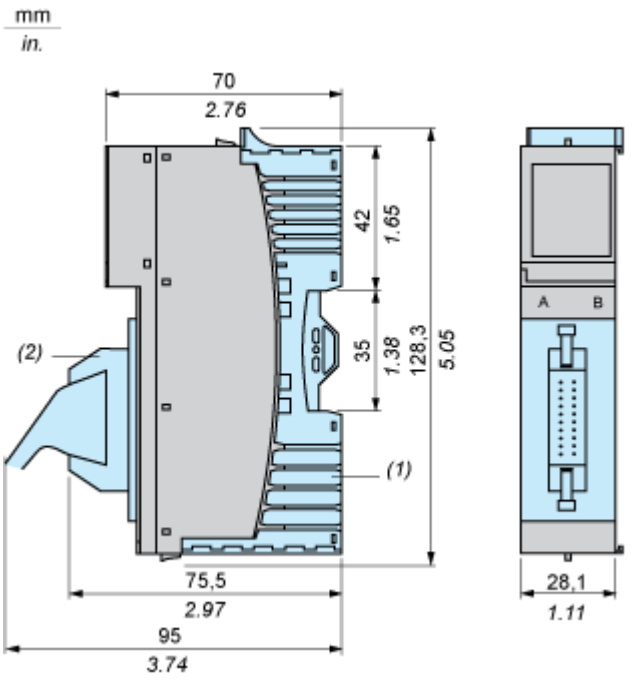

(1) STBXBA3000 base (to be ordered separately)

(2) STBXTS5510/5610/6510/6610 connector (to be ordered separately)

Connections and Schema

Wiring Diagram

Example

16 two-wire actuators

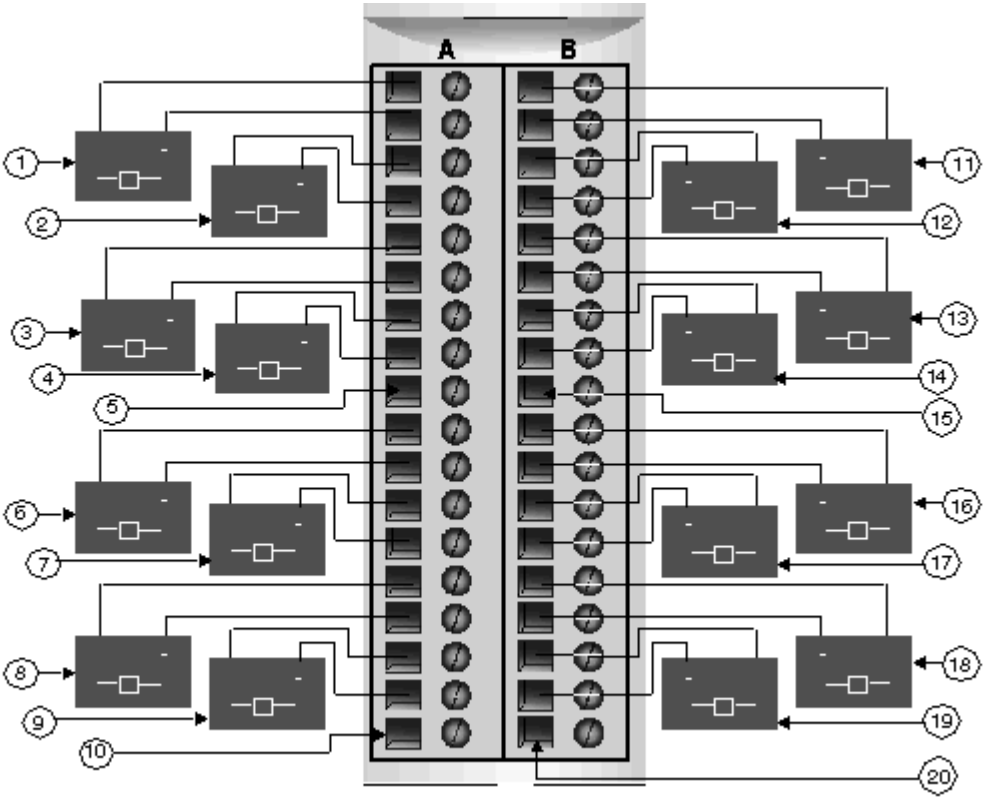

#	Group 1	#	Group 2
1	Channel 1, Connector A, Actuator	11	Channel 1, Connector B, Actuator
2	Channel 2, Connector A, Actuator	12	Channel 2, Connector B, Actuator
3	Channel 3, Connector A, Actuator	13	Channel 3, Connector B, Actuator
4	Channel 4, Connector A, Actuator	14	Channel 4, Connector B, Actuator
5	Pin 9, Connector A (not used)	15	Pin 9, Connector B (not used)
6	Channel 5, Connector A, Actuator	16	Channel 5, Connector B, Actuator
7	Channel 6, Connector A, Actuator	17	Channel 6, Connector B, Actuator
8	Channel 7, Connector A, Actuator	18	Channel 7, Connector B, Actuator
9	Channel 8, Connector A, Actuator	19	Channel 8, Connector B, Actuator
10	Pin 18, Connector A (not used)	20	Pin 18, Connector B (not used)