Produkta datu lapa

Specifikācijas

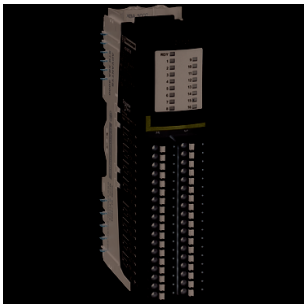

Tiks pārtraukts

pamata digitālās izvades komplekts, Modicon STB, 24V DC, 16O, atsperes spailes savienotājs

STBDDO3705KC

Tiks pārtraukts: 2027. gada 1. dec.

Servisa atbalsta beigu datums: 2035. gada 31. dec.

Galvenā

Produktu klāsts	Modicon STB izplatīts I/O risinājums
Produkta vai sastāvdaļas veids	Pamata digitālās izvades komplekts
Komplekta sastāvs	STBXBA3000 bāze STBXTS2180, 18 spaiļu atsperu skavas savienotājs STBDDO3705 modulis
Produktu saderība	Strāvas sadales modulis STBPDT3100/3105 I/O bāze STBXBA3000
Diapazona saderība	Logic/motion controller - Modicon M262 Modicon M580 Trešā puse
Ierīces lietojumprogramma	Industrial application in severe environment
Diskrēts izvades numurs	16
Diskrētā izvades loģika	Pozitīvs
Discrete output voltage	24 V DCcietā stāvoklī

Papildinošs

Izejas spriegums	19.2...30 V DC
Absolūtais maksimālais spriegums	56 V 1.3 ms
Discrete output number	16 cietā stāvoklī at 24 V DC
Diskrētā izejas strāva	500 mA
Reakcijas laiks uz izvadi	< 10 ms off to on < 10 ms on to off
Maksimālā noplūdes strāva	0,4 mA 30 V DC stāvoklī 0
Tipisks strāvas patēriņš	135 mA pie 5 V DC
elektriskais savienojums	Skrūvju spaile
Augstums	13,9 mm
Platums	128,3 mm
Dziļums	70 mm
Neto svars	0,086 kg

Vide

IP aizsardzības pakāpe	IP20
Marķējums	CE

Ir sasniegts maksimālais salīdzināmo produktu skaits. Lūdzu, atveriet sadaļu Salīdzināt produktus #SAITE# un izdzēsiet kādu produktu, lai turpinātu.

Produktu sertifikāti	FM 1. klases 2. divīzija CSA UL
Standarti	IEC 61131-2
Relatīvais mitrums	95 %pie 60 °C bez kondensāta
Darbības augstums	<= 2000 m
Piesārņojuma pakāpe	2
Triecienizturība	30 gn pie 11 ms atbilst IEC 88 atsauce 2-27

Iepakošanas vienības

Pirmā iepakojuma vienības tips	PCE
Vienību skaits 1. iepakojumā	1
1. iepakojuma augstums	3,500 cm
1. iepakojuma platums	8,000 cm
1. iepakojuma garums	13,000 cm
1. iepakojuma svars	195,000 g
Otrā iepakojuma vienības tips	S02
Vienību skaits 2. iepakojumā	20
2. iepakojuma augstums	15,000 cm
2. iepakojuma platums	30,000 cm
2. iepakojuma garums	40,000 cm
2. iepakojuma svars	4,440 kg
Trešā iepakojuma vienības tips	P06
Vienību skaits 3. iepakojumā	320
3. iepakojuma augstums	75,000 cm
3. iepakojuma platums	60,000 cm
3. iepakojuma garums	80,000 cm
3. iepakojuma svars	80,000 kg

Līguma garantija

Garantija (mēnešos)	18

Environmental Data

Schneider Electric mērķis ir līdz 2050. gadam sasniegt nulles emisiju statusu, izmantojot piegādes ķēdes partnerību, zemākas ietekmes materiālus un cirkularitāti, izmantojot mūsu pašreizējo kampaņu "Use Better, Use Longer, Use Again", lai pagarinātu produktu kalpošanas laiku un to pārstrādājamību.

Environmental Data skaidrojums >

Kā mēs novērtējam produktu ilgtspēju >

Ietekme uz vidi

Kopējā dzīves cikla oglekļa pēda	**42 kg CO2 eq.**
Ražošanas posma oglekļa pēdas nospiedums [A1–A3]	**10 kg CO2 eq.**
Izplatīšanas posma oglekļa pēdas nospiedums [A4]	**0 kg CO2 eq.**
Uzstādīšanas posma oglekļa pēdas nospiedums [A5]	**0 kg CO2 eq.**
Lietošanas posma oglekļa pēdas nospiedums [B2, B3, B4, B6]	**31 kg CO2 eq.**
Dzīves cikla beigu posma oglekļa pēdas nospiedums [C1–C4]	**0.1 kg CO2 eq.**
Vides informācijas publiskošana	**Produkta ietekme uz vidi**

Use Better

Materiāli un iepakojums

Iepakojums izgatavots no pārstrādāta kartona	**Nē**
Iepakojums bez plastmasas	**Jā**
SCIP numurs	**7e17a944-3f5d-44d9-88b1-636019cef5bf**
ES RoHS direktīva	**Atbilst, Izmantojot Izņēmumu**
REACh regula	**Atsauce satur vielas virs noteiktās normas, kas rada ļoti lielas bažas**

Use Again

Pārsaiņošana un atkārtota ražošana

Cirkularitātes profils	**Informācija par ekspluatācijas izbeigšanu**
Atgriešana	**Jā**

Dimensions Drawings

Dimensions

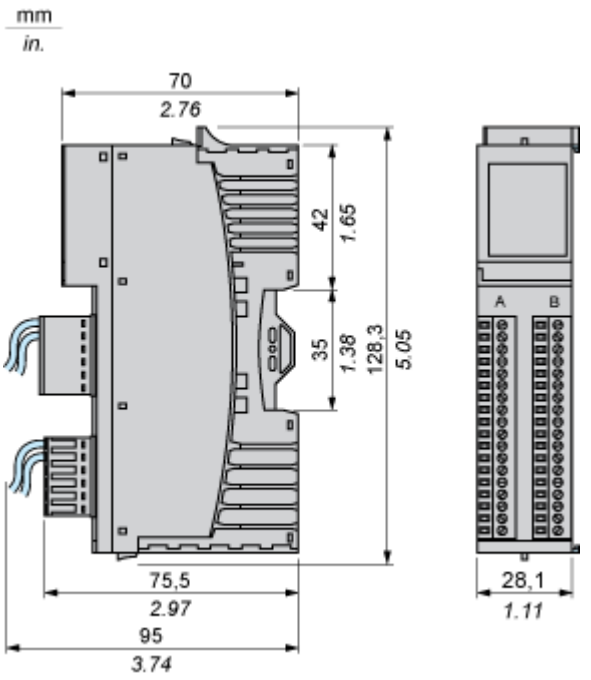

Connections and Schema

Wiring Diagram

Example

16 two-wire actuators

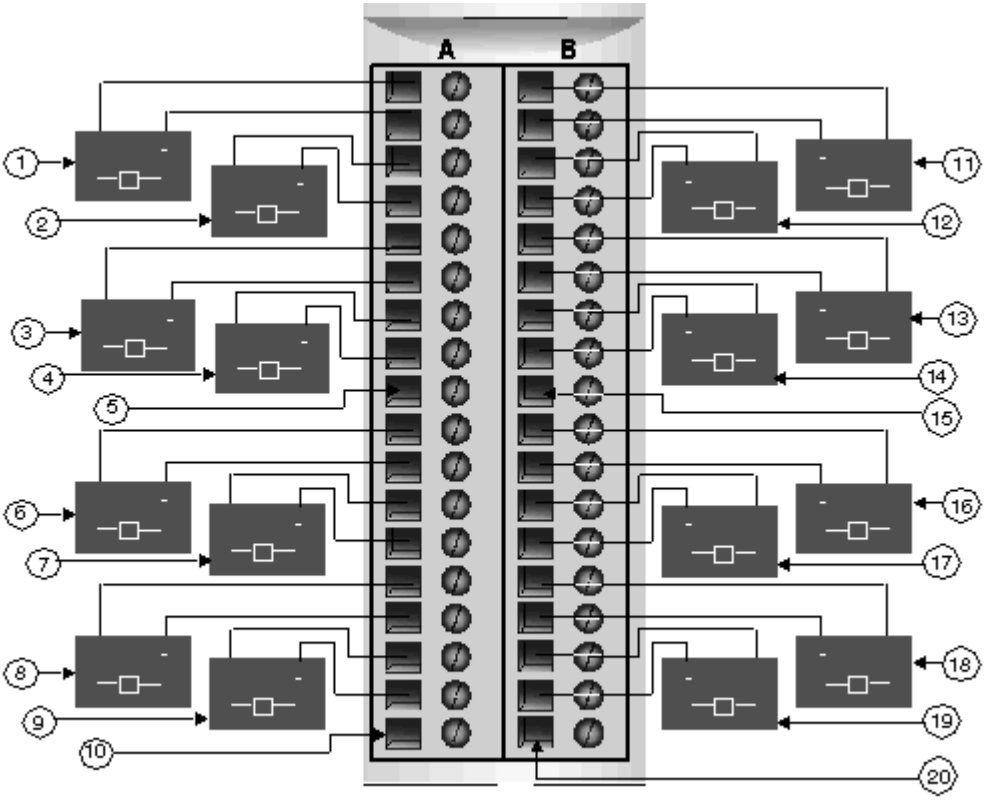

#	Group 1	#	Group 2
1	Channel 1, Connector A, Actuator	11	Channel 1, Connector B, Actuator
2	Channel 2, Connector A, Actuator	12	Channel 2, Connector B, Actuator
3	Channel 3, Connector A, Actuator	13	Channel 3, Connector B, Actuator
4	Channel 4, Connector A, Actuator	14	Channel 4, Connector B, Actuator
5	Pin 9, Connector A (not used)	15	Pin 9, Connector B (not used)
6	Channel 5, Connector A, Actuator	16	Channel 5, Connector B, Actuator
7	Channel 6, Connector A, Actuator	17	Channel 6, Connector B, Actuator
8	Channel 7, Connector A, Actuator	18	Channel 7, Connector B, Actuator
9	Channel 8, Connector A, Actuator	19	Channel 8, Connector B, Actuator
10	Pin 18, Connector A (not used)	20	Pin 18, Connector B (not used)