Produktdatenblatt

Spezifikationen

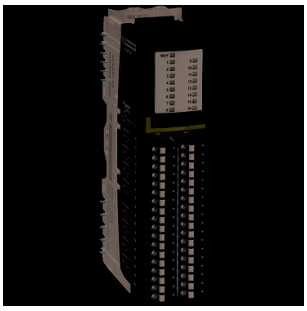

Demnächst nicht mehr lieferbar

Kit dig. Ausgangsmodul Basis STB, 24 V DC, 16A

STBDDO3705KC

Der Verkauf wird eingestellt am: 01.12.2027

Der Service wird eingestellt am: 31.12.2035

EAN Code: 3595863933000

Hauptmerkmale

Baureihe	Advantys STB Dezentrale E/A -Plattform
Produkt- oder Komponententyp	Basis-Kit digitaler Ausgang
Zusammenstellung Kombipaket	Befestigungsbasis STBXBA3000 STBXTS2180, 18-polige Federzugklemmenleiste Modul STBDDO3705
Produktkompatibilität	Spannungsverteilungsmodul STBPDT3100/3105 E/A Grundgerät STBXBA3000
Kompatible Produktfamilie	SPS-/Motion-Steuerung - Modicon M262 Modicon M580 Drittthersteller
Geräteanwendung	Industrieller Einsatz in rauer Umgebung
Anzahl diskrete Ausgänge	16
Diskrete Ausgangslogik	Positiv
Diskrete Ausgangsspannung	24 V DC für fester Zustand

Zusatzmerkmale

Ausgangsspannung	19,2 - 30 V DC
absolute maximale Spannung	56 V 1,3 ms
Anzahl diskrete Ausgänge	16 fester Zustand at 24 V DC
Diskreter Ausgangsstrom	500 mA
Reaktionszeit am Ausgang	10 ms aus zu ein 10 ms ein zu aus
Max. Leckstrom	0,4 mA 30 V DC in Zustand 0
Typische Leistungsaufnahme	135 mA bei 5 V DC
Elektrischer Anschluss	Schraubklemme
Höhe	13,9 mm
Breite	128,3 mm
Tiefe	70 mm
Produktgewicht	0,086 kg

Montage

Schutzart (IP)	IP20
Beschriftung	CE

Bruttopreisliste für Deutschland zuzüglich Zuschläge, Frachtkosten und Mehrwertsteuer, gültig ab dem 1. Januar 2024. Irrtum und Änderungen vorbehalten. Es gelten die AGBs der Schneider Electric GmbH.

Haftungsausschluss: Diese Dokumentation dient nicht als Ersatz für die Beurteilung der Eignung oder Verlässlichkeit dieser Produkte für bestimmte Verwendungsbereiche des Benutzers und darf nicht zu diesem Zweck verwendet werden.

Produktzertifizierungen	FM Klasse 1 Division 2 CSA UL
Normen	IEC 61131-2
Relative Luftfeuchtigkeit	95 % bei 60 °C Betauung nicht zulässig
Betriebshöhe	<= 2.000 m
Verschmutzungsgrad	2
Stoßfestigkeit	30 gn für 11 ms entspricht IEC 88 Anmerkung 2-27

Verpackungseinheiten

VPE 1 Art	PCE
Anzahl der Geräte pro Packung	1
VPE 1 Höhe	3,500 cm
VPE 1 Breite	8,000 cm
VPE 1 Länge	13,000 cm
Verpackungsgewicht (Lbs)	195,000 g
VPE 2 Art	S02
VPE 2 Menge	20
VPE 2 Höhe	15,000 cm
VPE 2 Breite	30,000 cm
VPE 2 Länge	40,000 cm
VPE 2 Gewicht	4,440 kg
VPE 3 Art	P06
VPE 3 Menge	320
VPE 3 Höhe	75,000 cm
VPE 3 Breite	60,000 cm
VPE 3 Länge	80,000 cm
VPE 3 Gewicht	80,000 kg

Vertragliche Gewährleistung

Garantie (in Monaten)	18

Environmental Data

Schneider Electric hat sich zum Ziel gesetzt, den Net Zero-Status bis 2050 durch Lieferkettenpartnerschaften, Materialien mit geringerer Auswirkung und Kreislaufbildung über unsere laufende Kampagne "Use Better, Use Longer, Use Again" zu erreichen, um die Lebensdauer und Recyclingfähigkeit der Produkte zu verlängern.

Erläuterung der Environmental Data >

Wie wir die Produktnachhaltigkeit bewerten >

Umweltbilanz

Total lifecycle Carbon footprint	**42 kg CO2 eq.**
CO_2-Fußabdruck der Herstellungsphase [A1 bis A3]	**10 kg CO2 eq.**
CO_2-Fußabdruck der Distributionsphase [A4]	**0 kg CO2 eq.**
CO_2-Fußabdruck der Installationsphase [A5]	**0 kg CO2 eq.**
CO_2-Fußabdruck der Nutzungsphase [B2, B3, B4, B6]	**31 kg CO2 eq.**
CO_2-Fußabdruck der End-of-Life-Phase [C1 bis C4]	**0.1 kg CO2 eq.**
Umweltproduktdeklaration	**Produktumweltprofil**

Use Better

Materialien und Verpackung

Verpackung mit Recycling-Karton	**Nein**
Verpackung ohne Kunststoff	**Ja**
SCIP-Nummer	**6830dd70-e4bc-47df-85c7-e41f888576f4**
EU-RoHS-Richtlinie	**Freistellungskonform**
REACh-Verordnung	**Produkt beinhaltet besorgniserregende Stoffe (SVHC) über dem Schwellwert**

Use Again

Reproduktion

Circular Econmomy-Eignung	**Entsorgungsinformationen**
Rücknahme	**Ja**

Maßzeichnungen

Abmessungen

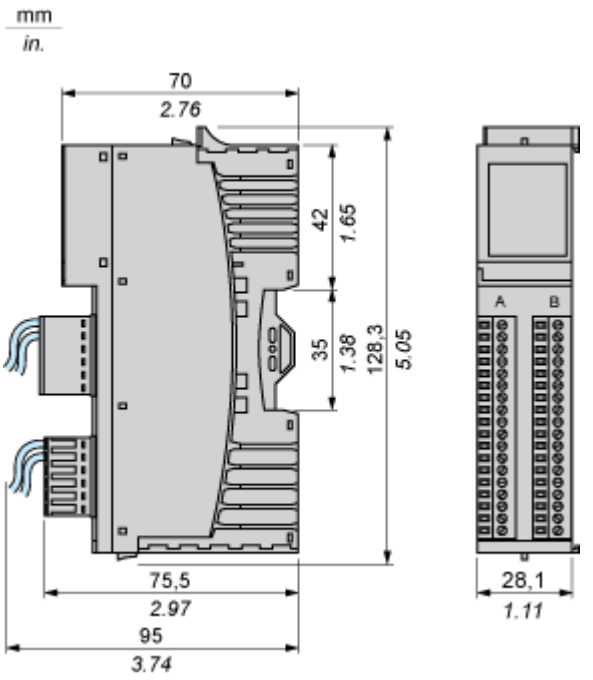

Anschlüsse und Schema

Verdrahtungsplan

Beispiel

16 2-Draht-Aktoren

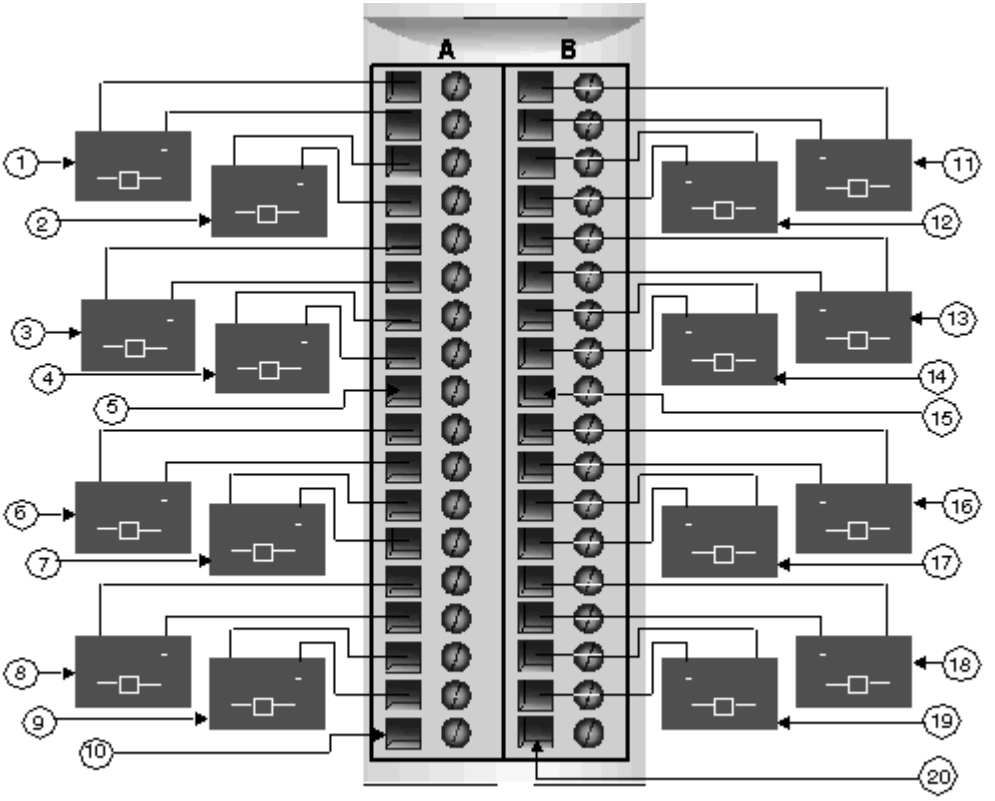

#	Gruppe 1	#	Gruppe 2
1	Kanal 1, Anschluss A, Aktor	11	Kanal 1, Anschluss B, Aktor
2	Kanal 2, Anschluss A, Aktor	12	Kanal 2, Anschluss B, Aktor
3	Kanal 3, Anschluss A, Aktor	13	Kanal 3, Anschluss B, Aktor
4	Kanal 4, Anschluss A, Aktor	14	Kanal 4, Anschluss B, Aktor
5	Pin 9, Anschluss A (nicht verwendet)	15	Pin 9, Anschluss B (nicht verwendet)
6	Kanal 5, Anschluss A, Aktor	16	Kanal 5, Anschluss B, Aktor
7	Kanal 6, Anschluss A, Aktor	17	Kanal 6, Anschluss B, Aktor
8	Kanal 7, Anschluss A, Aktor	18	Kanal 7, Anschluss B, Aktor
9	Kanal 8, Anschluss A, Aktor	19	Kanal 8, Anschluss B, Aktor
10	Pin 18, Anschluss A (nicht verwendet)	20	Pin 18, Anschluss B (nicht verwendet)