Produktdatenblatt

Spezifikationen



Demnächst nicht mehr lieferbar

Kit dig. Ausgangsmodul Standard STB, 24 V DC, 6A

STBDRA3290K

Der Verkauf wird eingestellt am: 01.12.2027

Der Service wird eingestellt am: 31.12.2035

EAN Code: 3595863949131

Hauptmerkmale

Baureihe	Advantys STB Dezentrale E/A -Plattform
Produkt- oder Komponententyp	Standard-Digitalausgangskit
Zusammenstellung Kombipaket	STBXTS1100, 5-polige Schraubklemmenleiste Befestigungsbasis STBXBA2000 STBXTS2110, 5-polige Federzugklemmenleiste Modul STBDRA3290
Produktkompatibilität	E/A Grundgerät STBXBA3000 Spannungsverteilungsmodul STBPDT3100/3105
Kompatible Produktfamilie	SPS-/Motion-Steuerung - Modicon M262 Modicon M580 Drittthersteller
Geräteanwendung	Industrieanwendung
Anzahl diskrete Ausgänge	2
Diskrete Ausgangslogik	Positive Logik (Source)/negative Logik (Sink)
Diskrete Ausgangsspannung	24 V AC für Relais 115 - 230 V DC

Zusatzmerkmale

Anzahl diskrete Ausgänge	2 Relais at 24 V AC at 115 - 230 V DC
Diskreter Ausgangsstrom	7000 mA
Reaktionszeit am Ausgang	10 ms aus zu ein 10 ms ein zu aus
Typische Leistungsaufnahme	55 mA bei 5 V DC
Elektrischer Anschluss	Schraubklemme
Höhe	28,1 mm
Breite	128,3 mm
Tiefe	70 mm
Produktgewicht	0,13 kg

Montage

Schutzart (IP)	IP20
Beschriftung	CE
Produktzertifizierungen	FM Klasse 1 Division 2 UL CSA

Bruttopreisliste für Deutschland zuzüglich Zuschläge, Frachtkosten und Mehrwertsteuer, gültig ab dem 1. Januar 2024. Irrtum und Änderungen vorbehalten. Es gelten die AGBs der Schneider Electric GmbH.

Haftungsausschluss: Diese Dokumentation dient nicht als Ersatz für die Beurteilung der Eignung oder Verlässlichkeit dieser Produkte für bestimmte Verwendungsbereiche des Benutzers und darf nicht zu diesem Zweck verwendet werden.

Normen	IEC 61131-2
Relative Luftfeuchtigkeit	95 % bei 60 °C Betauung nicht zulässig
Betriebshöhe	<= 2.000 m
Verschmutzungsgrad	2
Stoßfestigkeit	30 gn für 11 ms entspricht IEC 88 Anmerkung 2-27

Verpackungseinheiten

VPE 1 Art	PCE
Anzahl der Geräte pro Packung	1
VPE 1 Höhe	4,000 cm
VPE 1 Breite	7,500 cm
VPE 1 Länge	13,000 cm
Verpackungsgewicht (Lbs)	197,000 g
VPE 2 Art	S02
VPE 2 Menge	20
VPE 2 Höhe	15,000 cm
VPE 2 Breite	30,000 cm
VPE 2 Länge	40,000 cm
VPE 2 Gewicht	4,350 kg

Vertragliche Gewährleistung

Garantie (in Monaten)	18

Environmental Data

Schneider Electric hat sich zum Ziel gesetzt, den Net Zero-Status bis 2050 durch Lieferkettenpartnerschaften, Materialien mit geringerer Auswirkung und Kreislaufbildung über unsere laufende Kampagne "Use Better, Use Longer, Use Again" zu erreichen, um die Lebensdauer und Recyclingfähigkeit der Produkte zu verlängern.

Erläuterung der Environmental Data >

Wie wir die Produktnachhaltigkeit bewerten >

Use Better

Materialien und Verpackung

Verpackung mit Recycling-Karton	**Nein**
Verpackung ohne Kunststoff	**Nein**
SCIP-Nummer	**6830dd70-e4bc-47df-85c7-e41f888576f4**
EU-RoHS-Richtlinie	**Freistellungskonform**
REACh-Verordnung	**Produkt beinhaltet besorgniserregende Stoffe (SVHC) über dem Schwellwert**

Use Again

Reproduktion

Rücknahme	**Ja**

Maßzeichnungen

Abmessungen

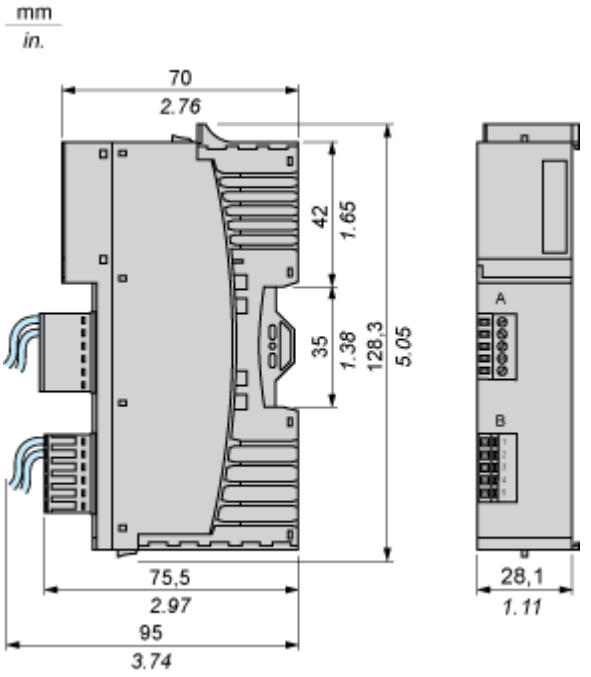

Anschlüsse und Schema

Verdrahtungsplan

Beispiel

4 2-Draht-Aktoren

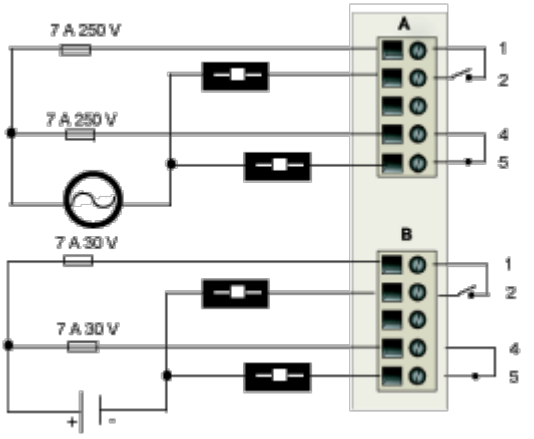

Pin	Oberer Anschluss	Unterer Anschluss
1	Schließerkontaktanschluss für Relais 1	Schließerkontaktanschluss für Relais 2
2	Schließerkontaktanschluss für Relais 1	Schließerkontaktanschluss für Relais 2
3	nicht belegt	nicht belegt
4	Öffnerkontaktanschluss für Relais 1	Öffnerkontaktanschluss für Relais 2
5	Öffnerkontaktanschluss für Relais 1	Öffnerkontaktanschluss für Relais 2