Produkta datu lapa

Specifikācijas



Diskrēts Ievades modulis, Modicon TM3, 16 ieejas, HE10, 24V DC

TM3DI16K

Galvenā

Produktu klāsts	Modicon TM3
Produkta vai sastāvdaļas veids	Diskrēts ievades modulis
Diapazona saderība	Modicon M241 Modicon M251 Modicon M221 Modicon M262
Ierīces lietojumprogramma	Rūpnieciskais pielietojums
Diskrēts ievades numurs	16
Diskrēts ieejas spriegums	24 V DC
Diskrētā ievades loģika	Izlietne vai avots (pozitīvs/negatīvs)

Papildinošs

Discrete input compatibility	16 conforming to IEC 61131-2 3. tips
Discrete input current	5 mA
Sprieguma stāvoklis 1 garantēts	15...28,8 V DC
Sprieguma stāvoklis 0 garantēts	0...5 V DC
Garantēts pašreizējais stāvoklis 1	>= 2,5 mA
Current state 0 guaranteed	<= 1 mA
Ieejas pretestība	4.4 kOhm
Response time on input	4 ms (maximum (turn on)) 4 ms (maximum (turn off))
Drošības uzticamības dati	MTBF = 250 years 40 °C
Sensora barošanas avots	19,2…28,8 V
Barošanas avota veids	Electronic powered by internal bus
Tipisks strāvas patēriņš	34 mA pie 5 V DC 5 mA
Elektrības pieslēgums	HE-10 savienotājs ieejai
Maksimālais kabeļa attālums starp ierīcēm	neekranēts kabelis : < 50 m priekš regulāra ievade
Izolācija starp kanāliem un kopni	500 V AC
Vietējā signalizācija	pie ievades statuss 1 LED uz kanālu (zaļš)
Korpusa krāsa	Grey
Montāžas atbalsts	cilindru tips TH35-15 sliede atbilst IEC 60715 cilindru tips TH35-7.5 sliede atbilst IEC 60715 plāksne vai panelis ar stiprinājuma komplektu
Augstums	90 mm

Ir sasniegts maksimālais saīdzināmo produktu skaits. Lūdzu, atveriet sadaļu Saīdzināt produktus #SAITE# un izdzēsiet kādu produktu, lai turpinātu.

Platums	21,4 mm
Dziļums	81,3 mm
Neto svars	0,65 kg

Vide

IP aizsardzības pakāpe	IP20
Aizsardzības ārstēšana	Neviens
Marķējums	CE
Produktu sertifikāti	CE cULus UKCA RCM EAC cULus HazLoc
Standarti	IEC 61131-2
Apkārtējā gaisa temperatūra darbībai	-10…35 °C (vertikāla uzstādīšana) -10…55 °C (horizontāla uzstādīšana)
Apkārtējā gaisa temperatūra uzglabāšanai	-25…70 °C
Relatīvais mitrums	10…95 % without condensation for operation 10…95 % without condensation for storage
Darbības augstums	0...2000 m
Piesārņojuma pakāpe	2
Vibrācijas pretestība	3,5 mm (f = 5…8,4 Hz) uz DIN sliedes 3 gn (f = 8,4…150 Hz) uz DIN sliedes 3,5 mm (f = 5…8,4 Hz) uz paneļa montāžas 3 gn (f = 8,4…150 Hz) uz paneļa montāžas
Triecienizturība	15 gn pie 11 ms

Iepakošanas vienības

Pirmā iepakojuma vienības tips	PCE
Vienību skaits 1. iepakojumā	1
1. iepakojuma augstums	7,5 cm
1. iepakojuma platums	12,5 cm
1. iepakojuma garums	10,5 cm
1. iepakojuma svars	179,0 g
Otrā iepakojuma vienības tips	S04
Vienību skaits 2. iepakojumā	42
2. iepakojuma augstums	30 cm
2. iepakojuma platums	40 cm
2. iepakojuma garums	60 cm
2. iepakojuma svars	8,326 kg
Trešā iepakojuma vienības tips	P12
Vienību skaits 3. iepakojumā	504
3. iepakojuma augstums	105 cm
3. iepakojuma platums	120 cm
3. iepakojuma garums	80 cm

3. iepakojuma svars	106 kg

Līguma garantija

Garantija (mēnešos)	18

Environmental Data

Schneider Electric mērķis ir līdz 2050. gadam sasniegt nulles emisiju statusu, izmantojot piegādes ķēdes partnerību, zemākas ietekmes materiālus un cirkularitāti, izmantojot mūsu pašreizējo kampaņu "Use Better, Use Longer, Use Again", lai pagarinātu produktu kalpošanas laiku un to pārstrādājamību.

Environmental Data skaidrojums >

Kā mēs novērtējam produktu ilgtspēju >

Ietekme uz vidi

Kopējā dzīves cikla oglekļa pēda	**44 kg CO2 eq.**
Ražošanas posma oglekļa pēdas nospiedums [A1–A3]	**36 kg CO2 eq.**
Izplatīšanas posma oglekļa pēdas nospiedums [A4]	**0.1 kg CO2 eq.**
Uzstādīšanas posma oglekļa pēdas nospiedums [A5]	**0 kg CO2 eq.**
Lietošanas posma oglekļa pēdas nospiedums [B2, B3, B4, B6]	**6 kg CO2 eq.**
Dzīves cikla beigu posma oglekļa pēdas nospiedums [C1–C4]	**1 kg CO2 eq.**
Vides informācijas publiskošana	**Produkta ietekme uz vidi**

Use Better

Materiāli un iepakojums

Iepakojums izgatavots no pārstrādāta kartona	**Jā**
Iepakojums bez plastmasas	**Jā**
ES RoHS direktīva	**Atbilst**
REACh regula	**Atsauce satur vielas virs noteiktās normas, kas rada ļoti lielas bažas**
Bez PVC	**Jā**

Use Again

Pārsaiņošana un atkārtota ražošana

Pārstrādājamības potenciāls, %	**3**
Cirkularitātes profils	**Informācija par ekspluatācijas izbeigšanu**
Atgriešana	**Jā**
WEEE marķējums	**Eiropas Savienības tirgū no šī produkta ir jāatbrīvojas, ievērojot noteiktu atkritumu savākšanas kārtību, un produkts nedrīkst nonākt sadzīves atkritumu tvertnēs.**

Dimensions Drawings

Dimensions

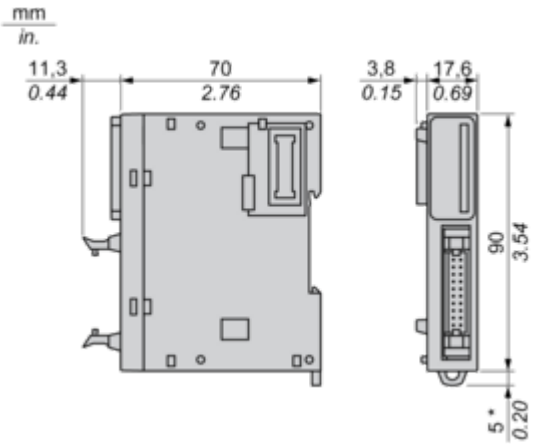

(*) 8.5 mm/0.33 in. when the clamp is pulled out.

Mounting and Clearance

Spacing Requirements

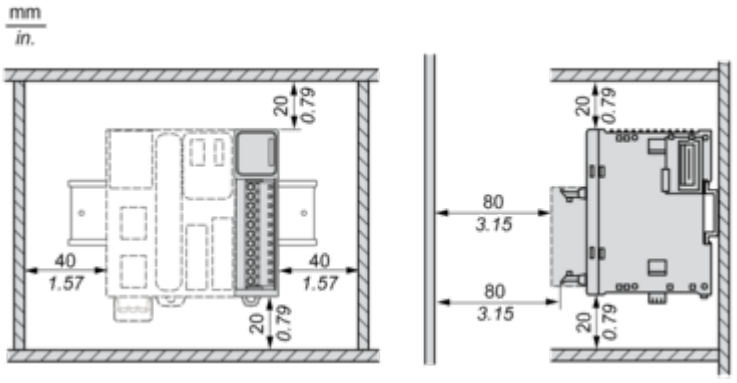

Mounting on a Rail

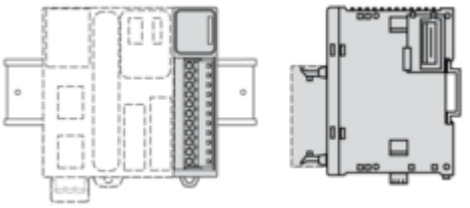

Incorrect Mounting

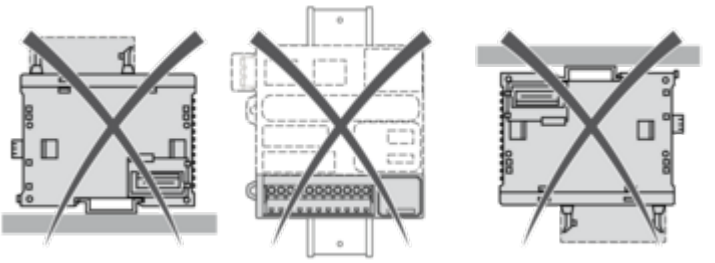

Mounting on a Panel Surface

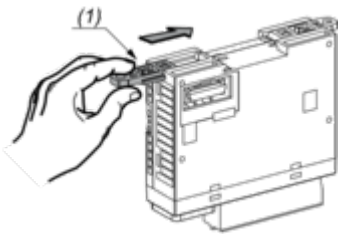

(1) Install a mounting strip

Mounting Hole Layout

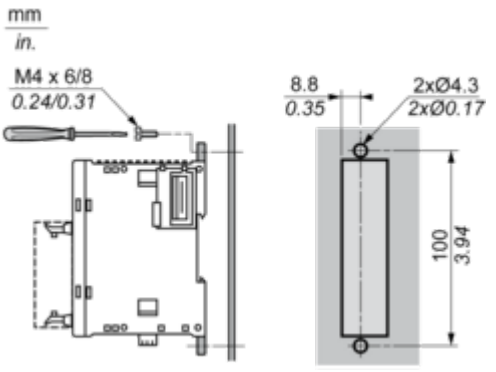

Connections and Schema

Digital Input Module (16-channel, 24 Vdc)

Wiring Diagrams

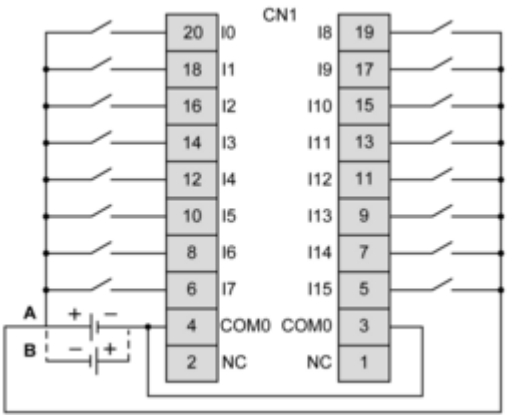

The COM0 terminals are connected internally
(A) Sink wiring (positive logic)
(B) Source wiring (negative logic)

Image of product / Alternate images

Alternative

