Produktdatenblatt

Spezifikationen



Digitales Eingangsmodul, Modicon TM3, 8 Eingänge, 120 VAC, Schraubklemmen

TM3DI8A

EAN Code: 3606480611629

Hauptmerkmale

Baureihe	Modicon TM3
Produkt- oder Komponententyp	Diskretes Eingangsmodul
Kompatible Produktfamilie	Modicon M241 Modicon M251 Modicon M221 Modicon M262
Geräteanwendung	Industrieanwendung
Anzahl diskrete Eingänge	8
Diskrete Eingangsspannung	120 V AC

Zusatzmerkmale

Discrete input compatibility	8 conforming to IEC 61131-2 Typ 1
Diskreter Eingangsstrom	7,5 mA
Spannungswert für garantierten Status 1	Eingang: 79 - 132 V DC
Spannungswert für garantierten Status 0	0 - 20 V Eingang
Strom bei Status 1 gewährleistet	2 - 15 mA Eingang
Strom bei Status 0 gewährleistet	<= 15 mA Eingang
Eingangsimpedanz	11 kOhm
Reaktionszeit am Eingang	25 ms (max. (einschalten)) 30 ms (max. (ausschalten))
Daten bezüglich Sicherheit und Zuverlässigkeit	MTBF = 410 years 40 °C
Typ der Stromversorgung	Electronic powered by internal bus
Typische Leistungsaufnahme	60 mA bei 5 V DC 25 mA
Elektrische Verbindung	11 x 2,5 mm² abnehmbare Schraubklemmleiste with Rasterabstand 5,08 mm adjustment für Eingänge
Isolation zwischen Kanälen und Klemme	1.500 V AC
Lokale Signalisierung	1 LED pro Kanal (grün) für Eingangsstatus
Gehäusefarbe	Grau
AWG	0,2…2,5 mm² / AWG 24 - AWG 14 with starr cable
Montagehalterung	Top Hat Typ TH35-15 Schiene entspricht IEC 60715 Top Hat Typ TH35-7.5 Schiene entspricht IEC 60715 Platte oder Paneel mit Befestigungssatz
Höhe	90 mm
Breite	27,4 mm

Bruttopreisliste für Deutschland zuzüglich Zuschläge, Frachtkosten und Mehrwertsteuer, gültig ab dem 1. Januar 2024. Irrtum und Änderungen vorbehalten. Es gelten die AGBs der Schneider Electric GmbH.

Haftungsausschluss: Diese Dokumentation dient nicht als Ersatz für die Beurteilung der Eignung oder Verlässlichkeit dieser Produkte für bestimmte Verwendungsbereiche des Benutzers und darf nicht zu diesem Zweck verwendet werden.

Tiefe	84,6 mm
Produktgewicht	0,085 kg

Montage

Schutzart (IP)	IP20
Beschichtung	Keine
Beschriftung	CE
Produktzertifizierungen	CE CULus UKCA RCM EAC CULus HazLoc
Normen	IEC 61131-2
Umgebungstemperatur bei Betrieb	-10…35 °C (senkrechter Einbau) -10…55 °C (waagerechter Einbau)
Umgebungstemperatur bei Lagerung	-25…70 °C
Relative Luftfeuchtigkeit	10…95 % ohne Kondensation für Betrieb 10…95 % ohne Kondensation für Lagerung
Betriebshöhe	0 - 2.000 m
Verschmutzungsgrad	2
Vibrationsfestigkeit	3,5 mm (f = 5…8,4 Hz) auf DIN-Schiene 3 Gn (f = 8,4…150 Hz) auf DIN-Schiene 3,5 mm (f = 5…8,4 Hz) auf Platte montiert 3 Gn (f = 8,4…150 Hz) auf Platte montiert
Stoßfestigkeit	15 Gn für 11 ms

Verpackungseinheiten

VPE 1 Art	PCE
Anzahl der Geräte pro Packung	1
VPE 1 Höhe	7,5 cm
VPE 1 Breite	10,5 cm
VPE 1 Länge	12,5 cm
Verpackungsgewicht (Lbs)	230,0 g
VPE 2 Art	S04
VPE 2 Menge	42
VPE 2 Höhe	30,0 cm
VPE 2 Breite	40,0 cm
VPE 2 Länge	60,0 cm
VPE 2 Gewicht	9,88 kg

Vertragliche Gewährleistung

Garantie (in Monaten)	18

Environmental Data

Schneider Electric hat sich zum Ziel gesetzt, den Net Zero-Status bis 2050 durch Lieferkettenpartnerschaften, Materialien mit geringerer Auswirkung und Kreislaufbildung über unsere laufende Kampagne "Use Better, Use Longer, Use Again" zu erreichen, um die Lebensdauer und Recyclingfähigkeit der Produkte zu verlängern.

Erläuterung der Environmental Data >

Wie wir die Produktnachhaltigkeit bewerten >

Umweltbilanz

Total lifecycle Carbon footprint	**10 kg CO2 eq.**
CO_2-Fußabdruck der Herstellungsphase [A1 bis A3]	**10 kg CO2 eq.**
CO_2-Fußabdruck der Distributionsphase [A4]	**0 kg CO2 eq.**
CO_2-Fußabdruck der Installationsphase [A5]	**0 kg CO2 eq.**
CO_2-Fußabdruck der Nutzungsphase [B2, B3, B4, B6]	**0 kg CO2 eq.**
CO_2-Fußabdruck der End-of-Life-Phase [C1 bis C4]	**0.4 kg CO2 eq.**
Umweltproduktdeklaration	**Produktumweltprofil**

Use Better

Materialien und Verpackung

Verpackung mit Recycling-Karton	**Ja**
Verpackung ohne Kunststoff	**Ja**
EU-RoHS-Richtlinie	**Konform**
REACh-Verordnung	**Produkt beinhaltet besorgniserregende Stoffe (SVHC) über dem Schwellwert**
PVC-frei	**Ja**

Use Again

Reproduktion

Recyclingfähigkeitspotential in %	**3**
Circular Econmomy-Eignung	**Entsorgungsinformationen**
Rücknahme	**Ja**
WEEE-Kennzeichnung	**Das Produkt muss entsprechend bestimmter Hinweise auf Märkten der Europäischen Union entsorgt werden und darf nicht in Haushaltsabfälle gelangen.**

Maßzeichnungen

Abmessungen

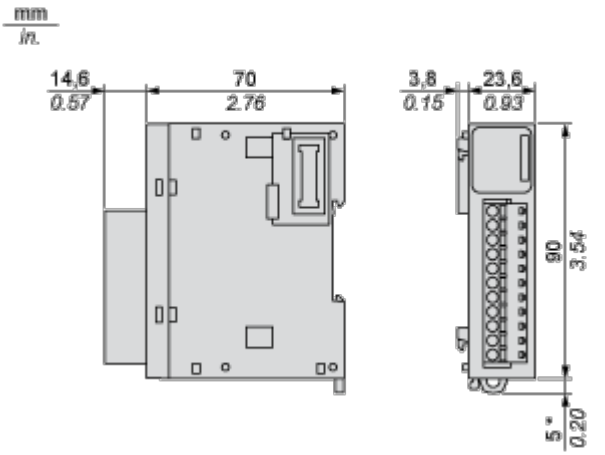

(*) 8,5 mm (0.33 in) bei herausgezogener Klemme.

Montage und Abstand

Platzbedarf

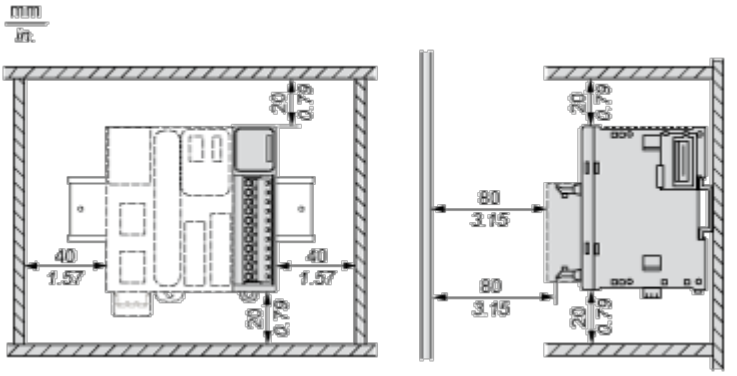

Montage auf einer Schiene

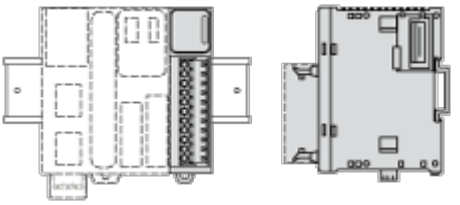

Falsche Montageposition

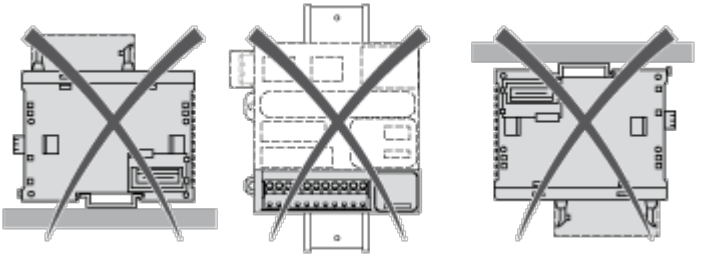

Montage auf einer Schalttafel

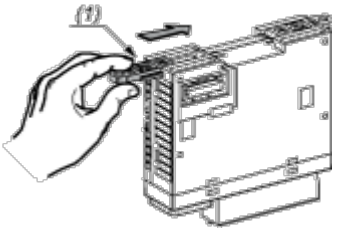

(1) Montieren eines Montagebandes

Anordnung der Montagelöcher

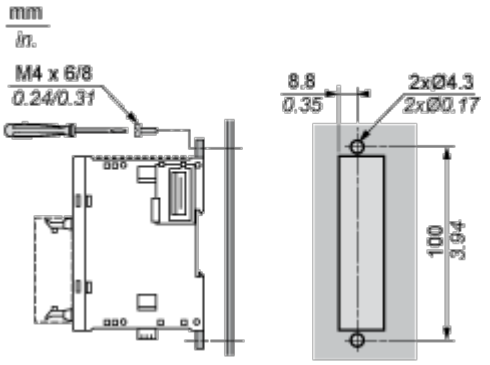

Anschlüsse und Schema

Digitales Eingangsmodul (8 Kanäle, 120 VAC)

Verdrahtungsplan

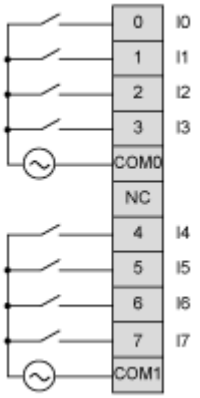

Die Klemmen COM0 und COM1 sind **nicht** intern angeschlossen.