Produktdatenblatt

Spezifikationen



Digitales Ein-/Ausgangsmodul, Modicon TM3, 4 Eingänge / 4 Ausgänge, 24 VDC / 240 VAC, Relais, Federzugklemmen

TM3DM8RG

EAN Code: 3606480611537

Hauptmerkmale

Baureihe	Modicon TM3
Produkt- oder Komponententyp	Digitales E/A-Modul
Kompatible Produktfamilie	Modicon M241 Modicon M251 Modicon M221 Modicon M262
Geräteanwendung	Industrieanwendung
Anzahl diskrete Eingänge	4
Diskrete Eingangslogik	Senke oder Quelle (positiv/negativ)
Anzahl diskrete Ausgänge	4
Diskrete Ausgangslogik	Positiv oder negativ
Diskrete Ausgangsspannung	24 V AC für Relaisausgänge 240 V DC für Relaisausgänge

Zusatzmerkmale

Discrete input compatibility	4 conforming to IEC 61131-2 Typ 1
Diskreter Eingangsstrom	7 mA
Spannungswert für garantierten Status 1	Eingang: 15 - 28,8 V DC
Spannungswert für garantierten Status 0	0 - 5 V Eingang
Strom bei Status 1 gewährleistet	>= 2,5 mA Eingang
Strom bei Status 0 gewährleistet	<= 1 mA Eingang
Eingangsimpedanz	3,4 kOhm
Reaktionszeit am Eingang	4 ms (max. (einschalten)) 4 ms (max. (ausschalten))
Anzahl diskrete Ausgänge	4 Relais normalerweise geöffnet
Diskreter Ausgangsstrom	2.000 mA Relaisausgang
Min. Schaltstrom	10 mA 5 V DC
Reaktionszeit am Ausgang	<= 10 ms max. (einschalten) <= 5 ms max. (ausschalten)
Mechanische Lebensdauer	20000000 Zyklen
Daten bezüglich Sicherheit und Zuverlässigkeit	MTBF = 310 years 40 °C
Typ der Stromversorgung	Electronic powered by internal bus
Typische Leistungsaufnahme	5 mA bei 5 V DC 0 mA bei 24 V DC 65 mA bei 5 V DC

Bruttopreisliste für Deutschland zuzüglich Zuschläge, Frachtkosten und Mehrwertsteuer, gültig ab dem 1. Januar 2024. Irrtum und Änderungen vorbehalten. Es gelten die AGBs der Schneider Electric GmbH.

Haftungsausschluss: Diese Dokumentation dient nicht als Ersatz für die Beurteilung der Eignung oder Verlässlichkeit dieser Produkte für bestimmte Verwendungsbereiche des Benutzers und darf nicht zu diesem Zweck verwendet werden.

Elektrische Verbindung	11 x 2,5 mm² abnehmbare Federklemmleiste with Rasterabstand 5,08 mm adjustment für Eingänge und Ausgänge
Max. Kabelabstand zwischen den Geräten	Ungeschirmtes Kabel: <30 m für Normaler Eingang
Lokale Signalisierung	1 LED pro Kanal (grün) für E/A-Status
Gehäusefarbe	Grau
AWG	0,2…2,5 mm² / AWG 24 - AWG 14 with starr cable
Montagehalterung	Top Hat Typ TH35-15 Schiene entspricht IEC 60715 Top Hat Typ TH35-7.5 Schiene entspricht IEC 60715 Platte oder Paneel mit Befestigungssatz
Höhe	90 mm
Breite	27,4 mm
Tiefe	84,6 mm
Produktgewicht	0,95 kg

Montage

Schutzart (IP)	IP20
Beschichtung	Keine
Beschriftung	CE
Produktzertifizierungen	CE CULus UKCA RCM EAC CULus HazLoc
Normen	IEC 61131-2
Umgebungstemperatur bei Betrieb	-10…35 °C (senkrechter Einbau) -10…55 °C (waagerechter Einbau)
Umgebungstemperatur bei Lagerung	-25…70 °C
Relative Luftfeuchtigkeit	10…95 % ohne Kondensation für Betrieb 10…95 % ohne Kondensation für Lagerung
Betriebshöhe	0 - 2.000 m
Verschmutzungsgrad	2
Vibrationsfestigkeit	3,5 mm (f = 5…8,4 Hz) auf DIN-Schiene 3 Gn (f = 8,4…150 Hz) auf DIN-Schiene 3,5 mm (f = 5…8,4 Hz) auf Platte montiert 3 Gn (f = 8,4…150 Hz) auf Platte montiert
Stoßfestigkeit	15 Gn für 11 ms

Verpackungseinheiten

VPE 1 Art	PCE
Anzahl der Geräte pro Packung	1
VPE 1 Höhe	7,200 cm
VPE 1 Breite	12,500 cm
VPE 1 Länge	10,500 cm
Verpackungsgewicht (Lbs)	215,000 g
VPE 2 Art	S02
VPE 2 Menge	9

VPE 2 Höhe	15,000 cm
VPE 2 Breite	30,000 cm
VPE 2 Länge	40,000 cm
VPE 2 Gewicht	2,370 kg
VPE 3 Art	P12
VPE 3 Menge	288
VPE 3 Höhe	75,000 cm
VPE 3 Breite	120,000 cm
VPE 3 Länge	80,000 cm
VPE 3 Gewicht	74,000 kg

Vertragliche Gewährleistung

Garantie (in Monaten)	18

Environmental Data

Schneider Electric hat sich zum Ziel gesetzt, den Net Zero-Status bis 2050 durch Lieferkettenpartnerschaften, Materialien mit geringerer Auswirkung und Kreislaufbildung über unsere laufende Kampagne "Use Better, Use Longer, Use Again" zu erreichen, um die Lebensdauer und Recyclingfähigkeit der Produkte zu verlängern.

Erläuterung der Environmental Data >

Wie wir die Produktnachhaltigkeit bewerten >

Umweltbilanz

Total lifecycle Carbon footprint	**58 kg CO2 eq.**
CO_2-Fußabdruck der Herstellungsphase [A1 bis A3]	**51 kg CO2 eq.**
CO_2-Fußabdruck der Distributionsphase [A4]	**0.2 kg CO2 eq.**
CO_2-Fußabdruck der Installationsphase [A5]	**0 kg CO2 eq.**
CO_2-Fußabdruck der Nutzungsphase [B2, B3, B4, B6]	**5 kg CO2 eq.**
CO_2-Fußabdruck der End-of-Life-Phase [C1 bis C4]	**2 kg CO2 eq.**
Umweltproduktdeklaration	**Produktumweltprofil**

Use Better

Materialien und Verpackung

Verpackung mit Recycling-Karton	**Ja**
Verpackung ohne Kunststoff	**Ja**
EU-RoHS-Richtlinie	**Konform**
REACh-Verordnung	**Produkt beinhaltet besorgniserregende Stoffe (SVHC) über dem Schwellwert**
PVC-frei	**Ja**

Use Again

Reproduktion

Recyclingfähigkeitspotential in %	**3**
Circular Econmomy-Eignung	**Entsorgungsinformationen**
Rücknahme	**Ja**
WEEE-Kennzeichnung	**Das Produkt muss entsprechend bestimmter Hinweise auf Märkten der Europäischen Union entsorgt werden und darf nicht in Haushaltsabfälle gelangen.**

Maßzeichnungen

Abmessungen

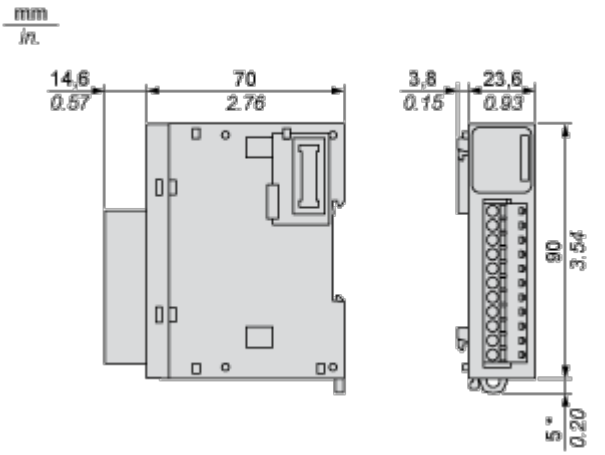

(*) 8,5 mm (0.33 in) bei herausgezogener Klemme.

Montage und Abstand

Platzbedarf

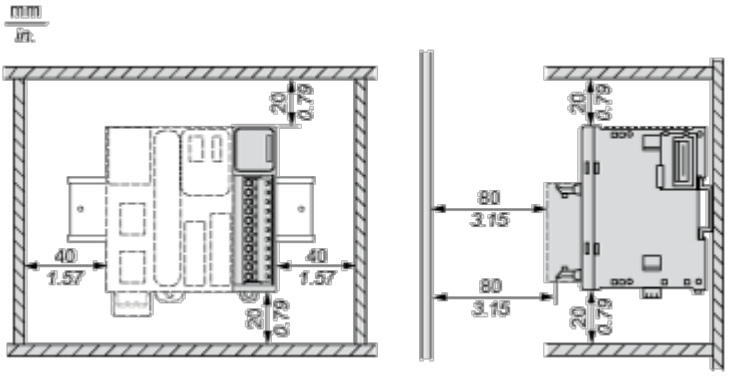

Montage auf einer Schiene

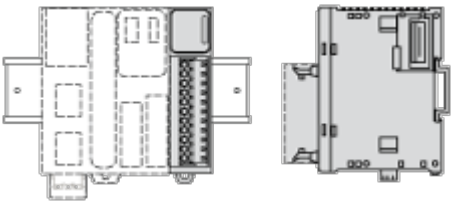

Falsche Montageposition

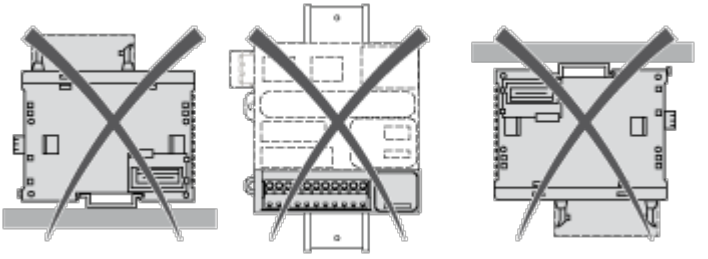

Montage auf einer Schalttafel

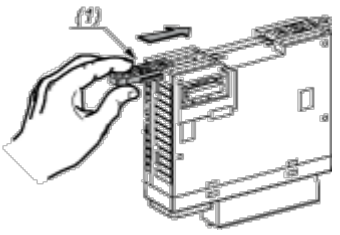

(1) Montieren eines Montagebandes

Anordnung der Montagelöcher

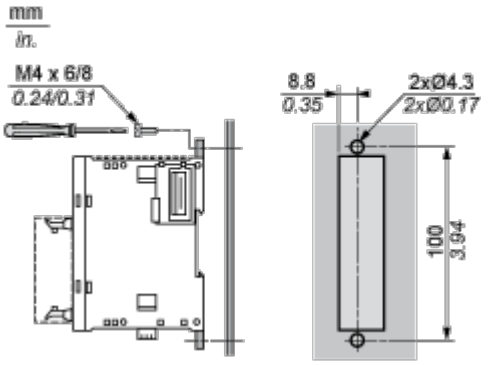

Anschlüsse und Schema

Digitales E/A-Kombimodul (8 Kanäle)

Verdrahtungsplan (Sink/Source)

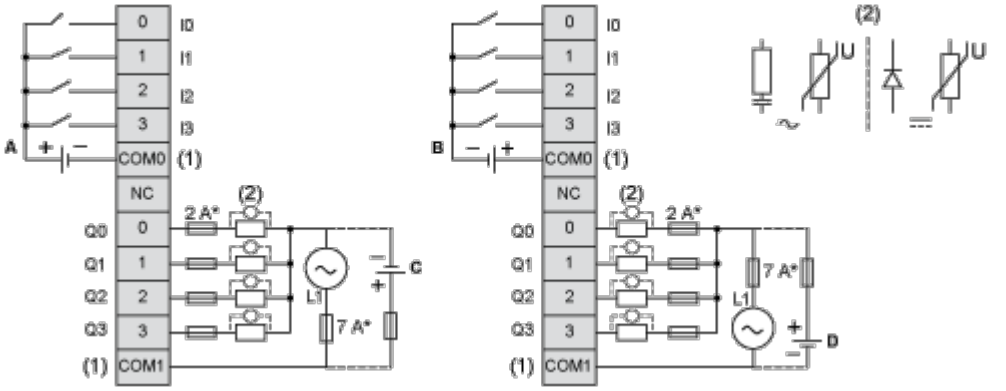

(*) Sicherung Typ T

(1) Die Klemmen COM0 und COM1 sind **nicht** intern angeschlossen.

(2) Zur Erhöhung der Lebensdauer der Kontakte und zum Schutz vor Schäden durch induktive Lasten müssen Sie parallel zu jeder induktiven Gleichstromlast eine freilaufende Diode bzw. parallel zu jeder induktiven Wechselstromlast ein RC-Löschglied anschließen.

(A) Sink-Verdrahtung (Strom ziehend – positive Logik)

(B) Source-Verdrahtung (Strom liefernd – negative Logik)

(C) Source-Verdrahtung (Strom liefernd – positive Logik)

(D) Sink-Verdrahtung (Strom ziehend – negative Logik)