Produkta datu lapa

Specifikācijas



Diskrēts Izejas modulis, Modicon TM3, 16 releju izejas, atspere, 24V DC

TM3DQ16RG

Galvenā

Produktu klāsts	Modicon TM3
Produkta vai sastāvdaļas veids	Diskrēts izejas modulis
Diapazona saderība	Modicon M241 Modicon M251 Modicon M221 Modicon M262
Ierīces lietojumprogramma	Rūpnieciskais pielietojums
Diskrēts izvades numurs	16
Diskrētā izvades loģika	Pozitīvs vai negatīvs
Discrete output voltage	240 V ACreleju izejas 30 V DCreleju izejas

Papildinošs

Discrete output number	16 relejs normāli atvērts
Diskrētā izejas strāva	2000 mA releja izeja
Minimālā pārslēgšanas strāva	10 mA 5 V DC
Reakcijas laiks uz izvadi	<= 10 ms maximum (turn on) <= 5 ms maximum (turn off)
Mehāniskā izturība	20000000 cikli
Drošības uzticamības dati	MTBF = 130 years 40 °C
Barošanas avota veids	Electronic powered by internal bus
Tipisks strāvas patēriņš	37 mA pie 5 V DC 5 mA
Elektrības pieslēgums	10 x 1.5 mm² noņemams atsperes spaiļu bloks with solis 3,81 mm adjustment izejai
Maksimālais kabeļa attālums starp ierīcēm	neekranēts kabelis : < 30 m priekš releja izeja
Izolācija starp kanāliem un kopni	500 V AC
Vietējā signalizācija	pie izvades statuss 1 LED uz kanālu (zaļš)
Korpusa krāsa	Grey
AWG gauge	0,14…1,5 mm² / AWG 26...AWG 16 with ciets cable
Montāžas atbalsts	cilindru tips TH35-15 sliede atbilst IEC 60715 cilindru tips TH35-7.5 sliede atbilst IEC 60715 plāksne vai panelis ar stiprinājuma komplektu
Augstums	90 mm
Platums	27,4 mm
Dziļums	84,6 mm

Ir sasniegts maksimālais saīdzināmo produktu skaits. Lūdzu, atveriet sadaļu Saīdzināt produktus #SAITE# un izdzēsiet kādu produktu, lai turpinātu.

Neto svars	0,145 kg

Vide

IP aizsardzības pakāpe	IP20
Aizsardzības ārstēšana	Neviens
Marķējums	CE
Produktu sertifikāti	CE cULus UKCA RCM EAC cULus HazLoc
Standarti	IEC 61131-2
Apkārtējā gaisa temperatūra darbībai	-10…35 °C (vertikāla uzstādīšana) -10…55 °C (horizontāla uzstādīšana)
Apkārtējā gaisa temperatūra uzglabāšanai	-25…70 °C
Relatīvais mitrums	10…95 % without condensation for operation 10…95 % without condensation for storage
Darbības augstums	0...2000 m
Piesārņojuma pakāpe	2
Vibrācijas pretestība	3,5 mm (f = 5…8,4 Hz) uz DIN sliedes 3 gn (f = 8,4…150 Hz) uz DIN sliedes 3,5 mm (f = 5…8,4 Hz) uz paneļa montāžas 3 gn (f = 8,4…150 Hz) uz paneļa montāžas
Triecienizturība	15 gn pie 11 ms

Iepakošanas vienības

Pirmā iepakojuma vienības tips	PCE
Vienību skaits 1. iepakojumā	1
1. iepakojuma augstums	7,5 cm
1. iepakojuma platums	12,5 cm
1. iepakojuma garums	10,5 cm
1. iepakojuma svars	245,0 g
Otrā iepakojuma vienības tips	S04
Vienību skaits 2. iepakojumā	42
2. iepakojuma augstums	30 cm
2. iepakojuma platums	40 cm
2. iepakojuma garums	60 cm
2. iepakojuma svars	11,273 kg
Trešā iepakojuma vienības tips	P12
Vienību skaits 3. iepakojumā	504
3. iepakojuma augstums	105 cm
3. iepakojuma platums	120 cm
3. iepakojuma garums	80 cm
3. iepakojuma svars	145 kg

Līguma garantija

Garantija (mēnešos)	18

Environmental Data

Schneider Electric mērķis ir līdz 2050. gadam sasniegt nulles emisiju statusu, izmantojot piegādes ķēdes partnerību, zemākas ietekmes materiālus un cirkularitāti, izmantojot mūsu pašreizējo kampaņu "Use Better, Use Longer, Use Again", lai pagarinātu produktu kalpošanas laiku un to pārstrādājamību.

Environmental Data skaidrojums >

Kā mēs novērtējam produktu ilgtspēju >

Ietekme uz vidi

Kopējā dzīves cikla oglekļa pēda	**86 kg CO2 eq.**
Ražošanas posma oglekļa pēdas nospiedums [A1–A3]	**17 kg CO2 eq.**
Izplatīšanas posma oglekļa pēdas nospiedums [A4]	**0.1 kg CO2 eq.**
Uzstādīšanas posma oglekļa pēdas nospiedums [A5]	**0 kg CO2 eq.**
Lietošanas posma oglekļa pēdas nospiedums [B2, B3, B4, B6]	**68 kg CO2 eq.**
Dzīves cikla beigu posma oglekļa pēdas nospiedums [C1–C4]	**0.6 kg CO2 eq.**
Vides informācijas publiskošana	**Produkta ietekme uz vidi**

Use Better

Materiāli un iepakojums

Iepakojums izgatavots no pārstrādāta kartona	**Jā**
Iepakojums bez plastmasas	**Jā**
ES RoHS direktīva	**Atbilst**
REACh regula	**Atsauce satur vielas virs noteiktās normas, kas rada ļoti lielas bažas**
Bez PVC	**Jā**

Use Again

Pārsaiņošana un atkārtota ražošana

Pārstrādājamības potenciāls, %	**3**
Cirkularitātes profils	**Informācija par ekspluatācijas izbeigšanu**
Atgriešana	**Jā**
WEEE marķējums	**Eiropas Savienības tirgū no šī produkta ir jāatbrīvojas, ievērojot noteiktu atkritumu savākšanas kārtību, un produkts nedrīkst nonākt sadzīves atkritumu tvertnēs.**

Dimensions Drawings

Dimensions

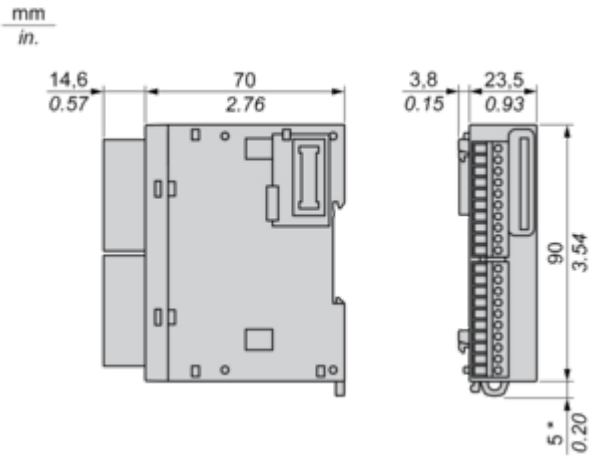

(*) 8.5 mm/0.33 in. when the clamp is pulled out.

Mounting and Clearance

Spacing Requirements

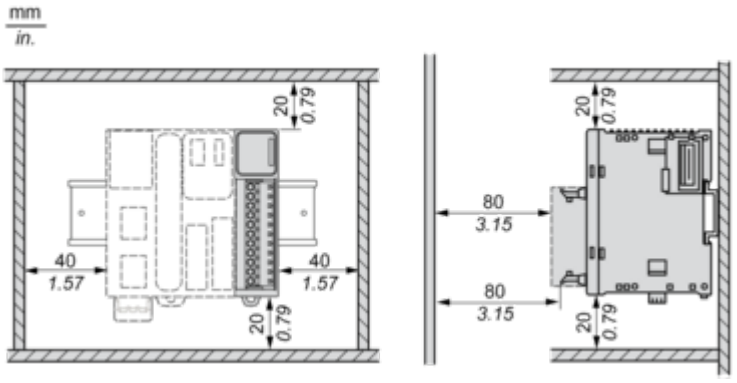

Mounting on a Rail

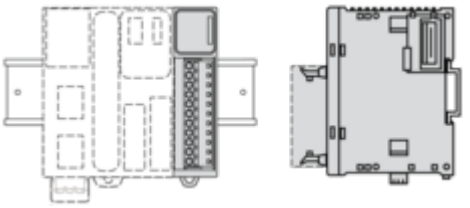

Incorrect Mounting

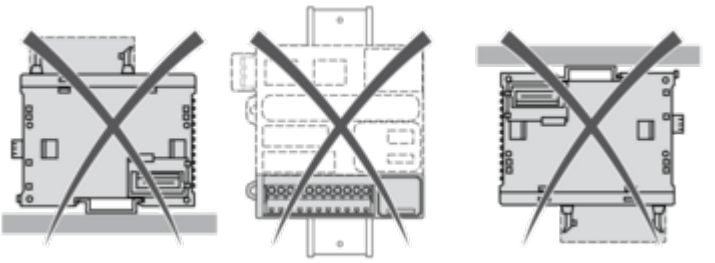

Mounting on a Panel Surface

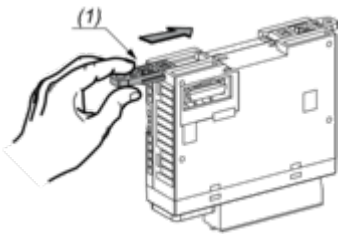

(1) Install a mounting strip

Mounting Hole Layout

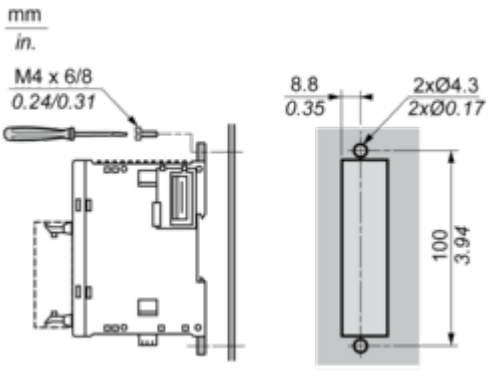

Connections and Schema

Digital Relay Output Module (16-channel)

Wiring Diagram (Positive Logic)

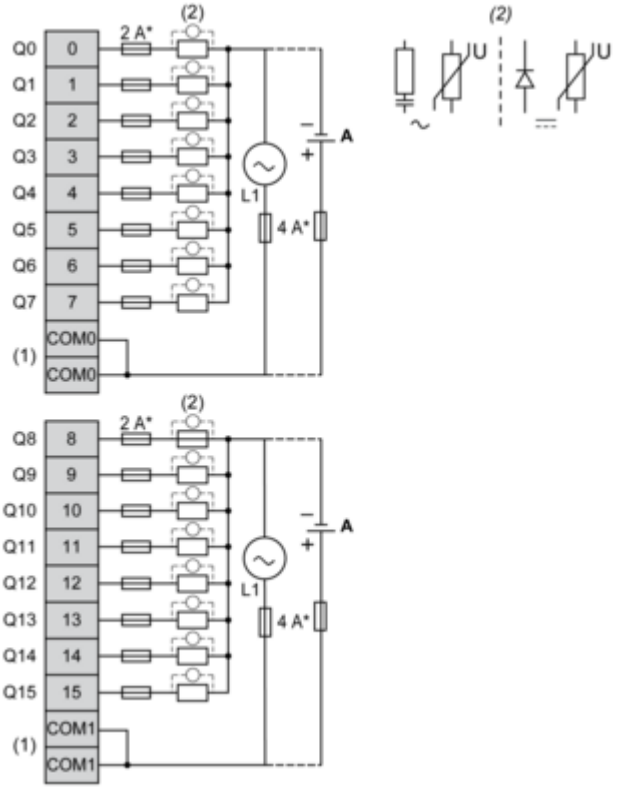

(*) Type T fuse
(1) The COM0 and COM1 terminals are **not** connected internally.
(2) To improve the life time of the contacts, and to protect from potential inductive load damage, it is recommended to connect a free wheeling diode in parallel to each inductive DC load or an RC snubber in parallel of each inductive AC load.
(A) Source wiring (positive logic).

Wiring Diagram (Negative Logic)

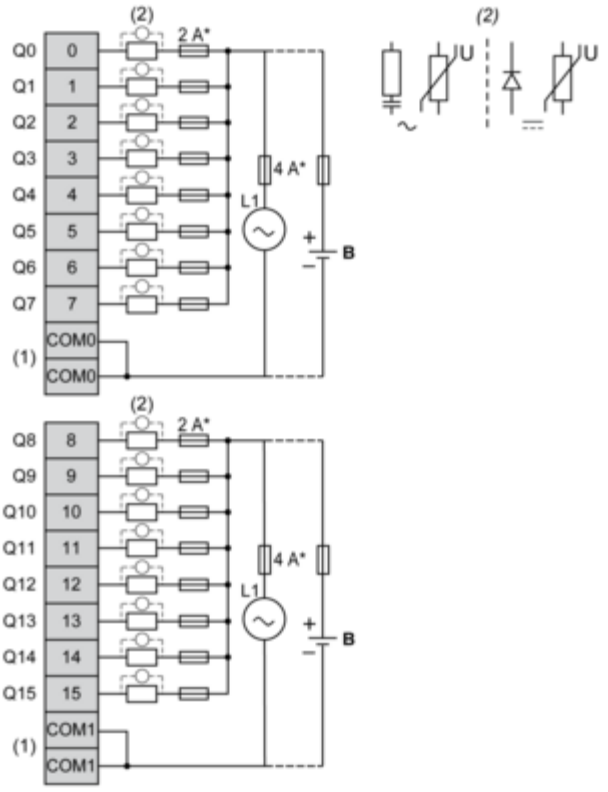

(*) Type T fuse
(1) The COM0 and COM1 terminals are **not** connected internally.
(2) To improve the life time of the contacts, and to protect from potential inductive load damage, it is recommended to connect a free wheeling diode in parallel to each inductive DC load or an RC snubber in parallel of each inductive AC load.
(B) Sink wiring (negative logic)