Produkta datu lapa

Specifikācijas



Diskrētais izejas modulis, Modicon TM3, 16 izejas tranzistors PNP, skrūve

TM3DQ16T

Galvenā

Produktu klāsts	Modicon TM3
Produkta vai sastāvdaļas veids	Diskrēts izejas modulis
Diapazona saderība	Modicon M241 Modicon M251 Modicon M221 Modicon M262
Ierīces lietojumprogramma	Rūpnieciskais pielietojums
Diskrēts izvades numurs	16
Diskrētā izvades loģika	Pozitīva loģika (avots)
Discrete output voltage	24 V DCtranzistors

Papildinošs

Discrete output number	16 tranzistors
Diskrētā izejas strāva	500 mA tranzistora izeja
Reakcijas laiks uz izvadi	450 µs maximum (turn on) 450 µs maximum (turn off)
Maksimālā noplūdes strāva	0,1 mA
Maksimālais sprieguma kritums	< 0,4 V
Maximum tungsten load	<3 W tranzistors
Drošības uzticamības dati	MTBF = 57 years 40 °C
Barošanas avota veids	Electronic powered by internal bus
Tipisks strāvas patēriņš	5 mA pie 5 V DC 0 mA pie 24 V DC 20 mA pie 5 V DC 10 mA pie 24 V DC
Elektrības pieslēgums	10 x 1.5 mm² noņemams skrūvju spaiļu bloks with solis 3,81 mm adjustment izejai
Maksimālais kabeļa attālums starp ierīcēm	neekranēts kabelis : < 30 m priekš tranzistora izeja
Izolācija starp kanāliem un kopni	500 V AC
Vietējā signalizācija	pie izvades statuss 1 LED uz kanālu (zaļš)
Korpusa krāsa	Grey
AWG gauge	0,14…1,5 mm² / AWG 26...AWG 16 with ciets cable
Montāžas atbalsts	cilindru tips TH35-15 sliede atbilst IEC 60715 cilindru tips TH35-7.5 sliede atbilst IEC 60715 plāksne vai panelis ar stiprinājuma komplektu
Augstums	90 mm
Platums	27,4 mm

Ir sasniegts maksimālais saīdzināmo produktu skaits. Lūdzu, atveriet sadaļu Saīdzināt produktus #SAITE# un izdzēsiet kādu produktu, lai turpinātu.

Dziļums	84,6 mm
Neto svars	0,11 kg

Vide

IP aizsardzības pakāpe	IP20
Aizsardzības ārstēšana	Neviens
Marķējums	CE
Produktu sertifikāti	CE cULus UKCA RCM EAC cULus HazLoc
Standarti	IEC 61131-2
Apkārtējā gaisa temperatūra darbībai	-10…35 °C (vertikāla uzstādīšana) -10…55 °C (horizontāla uzstādīšana)
Apkārtējā gaisa temperatūra uzglabāšanai	-25…70 °C
Relatīvais mitrums	10…95 % without condensation for operation 10…95 % without condensation for storage
Darbības augstums	0...2000 m
Piesārņojuma pakāpe	2
Vibrācijas pretestība	3,5 mm (f = 5…8,4 Hz) uz DIN sliedes 3 gn (f = 8,4…150 Hz) uz DIN sliedes 3,5 mm (f = 5…8,4 Hz) uz paneļa montāžas 3 gn (f = 8,4…150 Hz) uz paneļa montāžas
Triecienizturība	15 gn pie 11 ms

Iepakošanas vienības

Pirmā iepakojuma vienības tips	PCE
Vienību skaits 1. iepakojumā	1
1. iepakojuma augstums	8,000 cm
1. iepakojuma platums	11,000 cm
1. iepakojuma garums	13,000 cm
1. iepakojuma svars	216,000 g
Otrā iepakojuma vienības tips	S04
Vienību skaits 2. iepakojumā	42
2. iepakojuma augstums	30,000 cm
2. iepakojuma platums	40,000 cm
2. iepakojuma garums	60,000 cm
2. iepakojuma svars	9,752 kg
Trešā iepakojuma vienības tips	P12
Vienību skaits 3. iepakojumā	504
3. iepakojuma augstums	105,000 cm
3. iepakojuma platums	80,000 cm
3. iepakojuma garums	120,000 cm
3. iepakojuma svars	131,000 kg

Līguma garantija

Garantija (mēnešos)	18

Environmental Data

Schneider Electric mērķis ir līdz 2050. gadam sasniegt nulles emisiju statusu, izmantojot piegādes ķēdes partnerību, zemākas ietekmes materiālus un cirkularitāti, izmantojot mūsu pašreizējo kampaņu "Use Better, Use Longer, Use Again", lai pagarinātu produktu kalpošanas laiku un to pārstrādājamību.

Environmental Data skaidrojums >

Kā mēs novērtējam produktu ilgtspēju >

Ietekme uz vidi

Kopējā dzīves cikla oglekļa pēda	**33 kg CO2 eq.**
Ražošanas posma oglekļa pēdas nospiedums [A1–A3]	**14 kg CO2 eq.**
Izplatīšanas posma oglekļa pēdas nospiedums [A4]	**0 kg CO2 eq.**
Uzstādīšanas posma oglekļa pēdas nospiedums [A5]	**0 kg CO2 eq.**
Lietošanas posma oglekļa pēdas nospiedums [B2, B3, B4, B6]	**18 kg CO2 eq.**
Dzīves cikla beigu posma oglekļa pēdas nospiedums [C1–C4]	**0.5 kg CO2 eq.**
Vides informācijas publiskošana	**Produkta ietekme uz vidi**

Use Better

Materiāli un iepakojums

Iepakojums izgatavots no pārstrādāta kartona	**Jā**
Iepakojums bez plastmasas	**Jā**
SCIP numurs	**7cc01735-94b8-432b-9a81-f9da4dd7709d**
ES RoHS direktīva	**Atbilst**
REACh regula	**Atsauce satur vielas virs noteiktās normas, kas rada ļoti lielas bažas**
Bez PVC	**Jā**

Use Again

Pārsaiņošana un atkārtota ražošana

Pārstrādājamības potenciāls, %	**3**
Cirkularitātes profils	**Informācija par ekspluatācijas izbeigšanu**
Atgriešana	**Jā**
WEEE marķējums	**Eiropas Savienības tirgū no šī produkta ir jāatbrīvojas, ievērojot noteiktu atkritumu savākšanas kārtību, un produkts nedrīkst nonākt sadzīves atkritumu tvertnēs.**

Dimensions Drawings

Dimensions

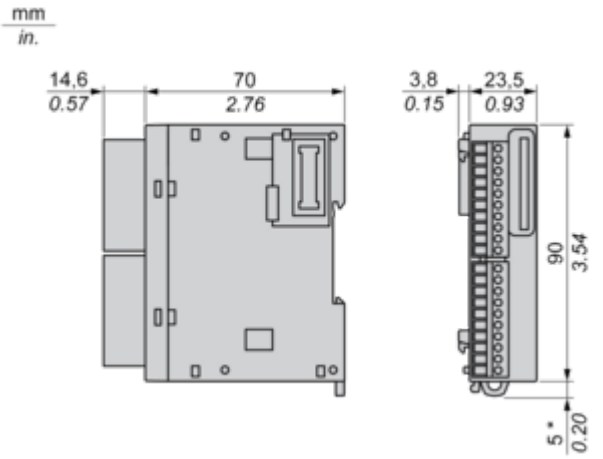

(*) 8.5 mm/0.33 in. when the clamp is pulled out.

Mounting and Clearance

Spacing Requirements

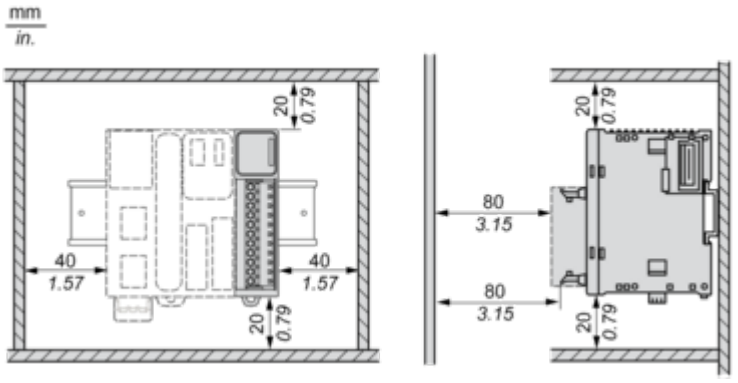

Mounting on a Rail

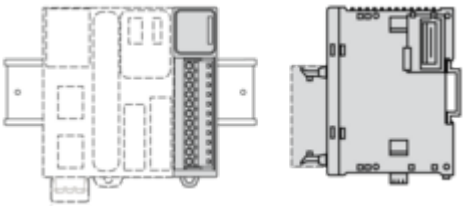

Incorrect Mounting

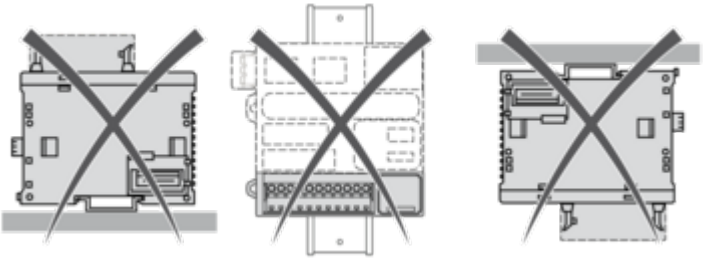

Mounting on a Panel Surface

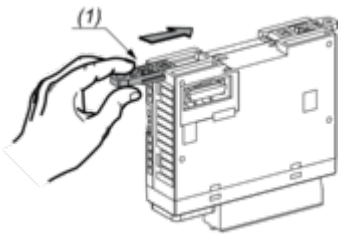

(1) Install a mounting strip

Mounting Hole Layout

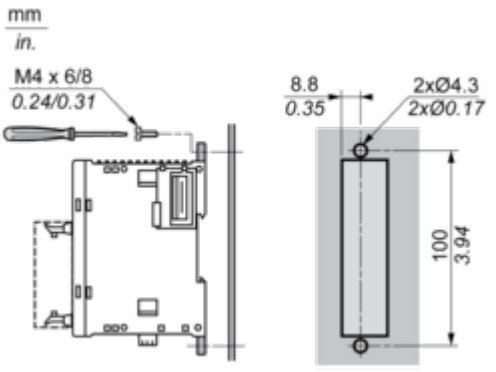

Connections and Schema

Digital Transistor Output Module (16-Channel, Source)

Wiring Diagram

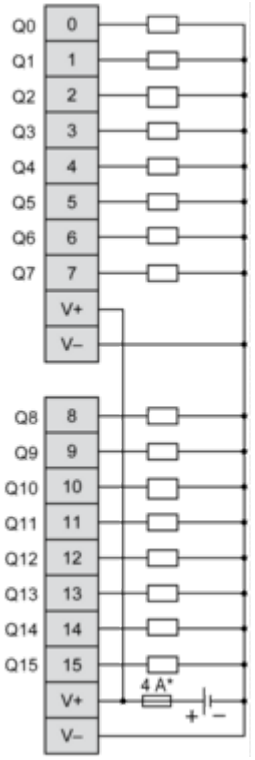

(*) Type T fuse