# Produkta datu lapa

Specifikācijas



## Diskrēts Izejas modulis, Modicon TM3, 32 izejas tranzistors PNP, HE10

TM3DQ32TK

## Galvenā

| | |
|---|---|
| **Produktu klāsts** | Modicon TM3 |
| **Produkta vai sastāvdaļas veids** | Diskrēts izejas modulis |
| **Diapazona saderība** | Modicon M241<br>Modicon M251<br>Modicon M221<br>Modicon M262 |
| **Ierīces lietojumprogramma** | Rūpnieciskais pielietojums |
| **Diskrēts izvades numurs** | 32 |
| **Diskrētā izvades loģika** | Pozitīva loģika (avots) |
| **Discrete output voltage** | 24 V DCtranzistors |

## Papildinošs

| | |
|---|---|
| **Discrete output number** | 32 tranzistors |
| **Diskrētā izejas strāva** | 100 mA tranzistora izeja |
| **Reakcijas laiks uz izvadi** | 450 µs maximum (turn on)<br>450 µs maximum (turn off) |
| **Maksimālā noplūdes strāva** | 0,1 mA |
| **Maksimālais sprieguma kritums** | < 0,4 V |
| **Maximum tungsten load** | <1,2 W |
| **Barošanas avota veids** | Electronic powered by internal bus |
| **Tipisks strāvas patēriņš** | 5 mA pie 5 V DC<br>0 mA pie 24 V DC<br>20 mA pie 5 V DC<br>10 mA pie 24 V DC |
| **Elektrības pieslēgums** | HE-10 savienotājs izejai |
| **Maksimālais kabeļa attālums starp ierīcēm** | neekranēts kabelis : < 5 m priekš tranzistora izeja |
| **Izolācija starp kanāliem un kopni** | 500 V AC |
| **Vietējā signalizācija** | pie izvades statuss 1 LED uz kanālu ( zaļš) |
| **Korpusa krāsa** | Grey |
| **Montāžas atbalsts** | cilindru tips TH35-15 sliede atbilst IEC 60715<br>cilindru tips TH35-7.5 sliede atbilst IEC 60715<br>plāksne vai panelis ar stiprinājuma komplektu |
| **Augstums** | 90 mm |
| **Platums** | 33,5 mm |
| **Dziļums** | 81,3 mm |
| **Neto svars** | 0,112 kg |

Ir sasniegts maksimālais saīdzināmo produktu skaits. Lūdzu, atveriet sadaļu Saīdzināt produktus #SAITE# un izdzēsiet kādu produktu, lai turpinātu.

## Vide

| | |
|---|---|
| **IP aizsardzības pakāpe** | IP20 |
| **Aizsardzības ārstēšana** | Neviens |
| **Marķējums** | CE |
| **Produktu sertifikāti** | CE<br>cULus<br>UKCA<br>RCM<br>EAC<br>cULus HazLoc |
| **Standarti** | IEC 61131-2 |
| **Apkārtējā gaisa temperatūra darbībai** | -10…35 °C ( vertikāla uzstādīšana)<br>-10…55 °C ( horizontāla uzstādīšana) |
| **Apkārtējā gaisa temperatūra uzglabāšanai** | -25…70 °C |
| **Relatīvais mitrums** | 10…95 % without condensation for operation<br>10…95 % without condensation for storage |
| **Darbības augstums** | 0...2000 m |
| **Piesārņojuma pakāpe** | 2 |
| **Vibrācijas pretestība** | 3,5 mm (f = 5…8,4 Hz) uz DIN sliedes<br>3 gn (f = 8,4…150 Hz) uz DIN sliedes<br>3,5 mm (f = 5…8,4 Hz) uz paneļa montāžas<br>3 gn (f = 8,4…150 Hz) uz paneļa montāžas |
| **Triecienizturība** | 15 gn pie 11 ms |

## Iepakošanas vienības

| | |
|---|---|
| **Pirmā iepakojuma vienības tips** | PCE |
| **Vienību skaits 1. iepakojumā** | 1 |
| **1. iepakojuma augstums** | 8,000 cm |
| **1. iepakojuma platums** | 11,000 cm |
| **1. iepakojuma garums** | 13,000 cm |
| **1. iepakojuma svars** | 210,000 g |
| **Otrā iepakojuma vienības tips** | S04 |
| **Vienību skaits 2. iepakojumā** | 42 |
| **2. iepakojuma augstums** | 30,000 cm |
| **2. iepakojuma platums** | 40,000 cm |
| **2. iepakojuma garums** | 60,000 cm |
| **2. iepakojuma svars** | 10,440 kg |
| **Trešā iepakojuma vienības tips** | P12 |
| **Vienību skaits 3. iepakojumā** | 504 |
| **3. iepakojuma augstums** | 75,000 cm |
| **3. iepakojuma platums** | 80,000 cm |
| **3. iepakojuma garums** | 120,000 cm |
| **3. iepakojuma svars** | 138,400 kg |

## Līguma garantija

| | |
|---|---|
| **Garantija (mēnešos)** | 18 |

## Environmental Data

Schneider Electric mērķis ir līdz 2050. gadam sasniegt nulles emisiju statusu, izmantojot piegādes ķēdes partnerību, zemākas ietekmes materiālus un cirkularitāti, izmantojot mūsu pašreizējo kampaņu "Use Better, Use Longer, Use Again", lai pagarinātu produktu kalpošanas laiku un to pārstrādājamību.

Environmental Data skaidrojums >

Kā mēs novērtējam produktu ilgtspēju >

### Ietekme uz vidi

| | |
|---|---|
| Kopējā dzīves cikla oglekļa pēda | **50 kg CO2 eq.** |
| Ražošanas posma oglekļa pēdas nospiedums [A1–A3] | **9 kg CO2 eq.** |
| Izplatīšanas posma oglekļa pēdas nospiedums [A4] | **0 kg CO2 eq.** |
| Uzstādīšanas posma oglekļa pēdas nospiedums [A5] | **0 kg CO2 eq.** |
| Lietošanas posma oglekļa pēdas nospiedums [B2, B3, B4, B6] | **41 kg CO2 eq.** |
| Dzīves cikla beigu posma oglekļa pēdas nospiedums [C1–C4] | **0.3 kg CO2 eq.** |
| Vides informācijas publiskošana | **Produkta ietekme uz vidi** |

## Use Better

### Materiāli un iepakojums

| | |
|---|---|
| Iepakojums izgatavots no pārstrādāta kartona | **Jā** |
| Iepakojums bez plastmasas | **Jā** |
| SCIP numurs | **7cc01735-94b8-432b-9a81-f9da4dd7709d** |
| ES RoHS direktīva | **Atbilst** |
| REACh regula | **Atsauce satur vielas virs noteiktās normas, kas rada ļoti lielas bažas** |
| Bez PVC | **Jā** |

## Use Again

### Pārsaiņošana un atkārtota ražošana

| | |
|---|---|
| Pārstrādājamības potenciāls, % | **3** |
| Cirkularitātes profils | **Informācija par ekspluatācijas izbeigšanu** |
| Atgriešana | **Jā** |
| WEEE marķējums | **Eiropas Savienības tirgū no šī produkta ir jāatbrīvojas, ievērojot noteiktu atkritumu savākšanas kārtību, un produkts nedrīkst nonākt sadzīves atkritumu tvertnēs.** |

Dimensions Drawings

## Dimensions

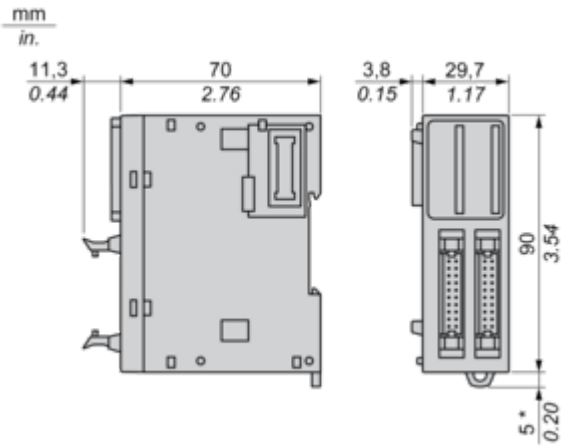


**(*)** 8.5 mm/0.33 in. when the clamp is pulled out.

Mounting and Clearance

## Spacing Requirements

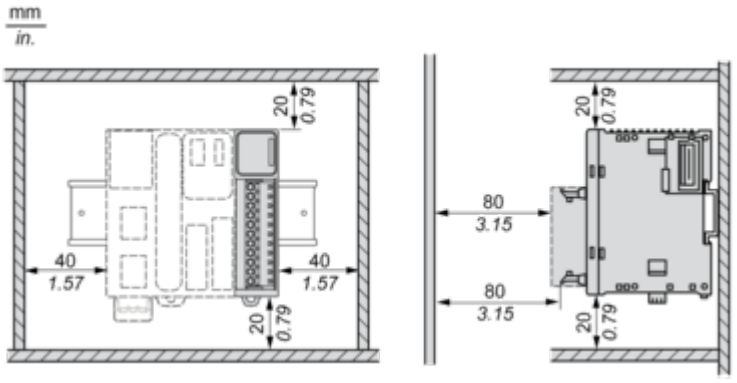

## Mounting on a Rail

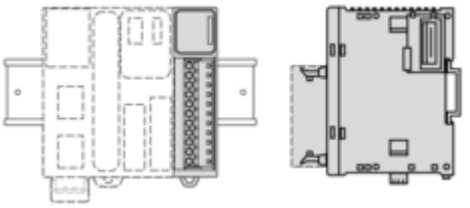

## Incorrect Mounting

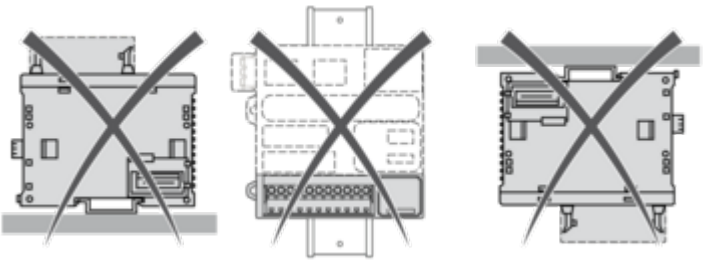

## Mounting on a Panel Surface

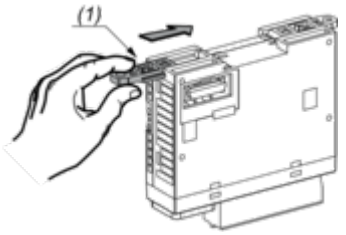


**(1)** Install a mounting strip

### Mounting Hole Layout

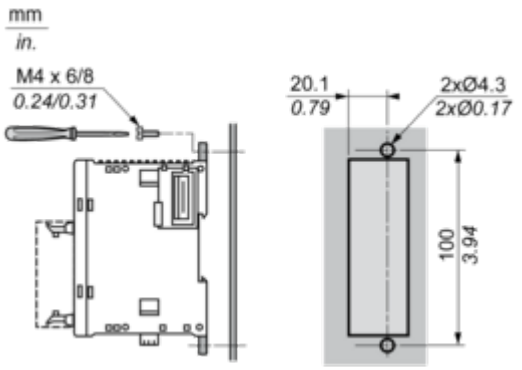

Connections and Schema

## Digital Transistor Output Module (32-channel, Source)

### Wiring Diagram

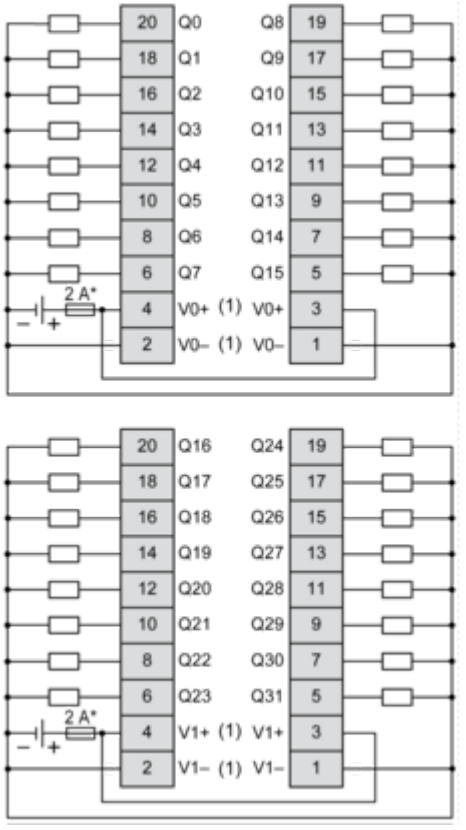


**(*)** Type T fuse
**(1)** The V0+ terminals are connected internally.
The V0- terminals are connected internally.
The V1+ terminals are connected internally.
The V1- terminals are connected internally.
The V0+ and V1+ terminals are not connected internally.
The V0- and V1- terminals are not connected internally.