# Produkta datu lapa

Specifikācijas



## Diskrēts Izejas modulis, Modicon TM3, 8 releju izejas, atspere, 24V DC

TM3DQ8RG

## Galvenā

| | |
|---|---|
| **Produktu klāsts** | Modicon TM3 |
| **Produkta vai sastāvdaļas veids** | Diskrēts izejas modulis |
| **Diapazona saderība** | Modicon M241<br>Modicon M251<br>Modicon M221<br>Modicon M262 |
| **Ierīces lietojumprogramma** | Rūpnieciskais pielietojums |
| **Diskrēts izvades numurs** | 8 |
| **Diskrētā izvades loģika** | Pozitīvs vai negatīvs |
| **Discrete output voltage** | 240 V ACreleju izejas<br>30 V DCreleju izejas |

## Papildinošs

| | |
|---|---|
| **Discrete output number** | 8 relejs normāli atvērts |
| **Diskrētā izejas strāva** | 2000 mA releja izeja |
| **Minimālā pārslēgšanas strāva** | 10 mA 5 V DC |
| **Reakcijas laiks uz izvadi** | <= 10 ms maximum (turn on)<br><= 5 ms maximum (turn off) |
| **Mehāniskā izturība** | 20000000 cikli |
| **Drošības uzticamības dati** | MTBF = 250 years 40 °C |
| **Barošanas avota veids** | Electronic powered by internal bus |
| **Tipisks strāvas patēriņš** | 5 mA pie 5 V DC<br>0 mA pie 24 V DC<br>40 mA pie 5 V DC<br>30 mA pie 24 V DC |
| **Elektrības pieslēgums** | 11 x 2.5 mm² noņemams atsperes spaiļu bloks with solis 5,08 mm adjustment izejai |
| **Maksimālais kabeļa attālums starp ierīcēm** | neekranēts kabelis : < 30 m priekš releja izeja |
| **Izolācija starp kanāliem un kopni** | 500 V AC |
| **Vietējā signalizācija** | pie izvades statuss 1 LED uz kanālu ( zaļš) |
| **Korpusa krāsa** | Grey |
| **AWG gauge** | 0,2…2,5 mm² / AWG 24...AWG 14 with ciets cable |
| **Montāžas atbalsts** | cilindru tips TH35-15 sliede atbilst IEC 60715<br>cilindru tips TH35-7.5 sliede atbilst IEC 60715<br>plāksne vai panelis ar stiprinājuma komplektu |
| **Augstums** | 90 mm |
| **Platums** | 27,4 mm |

Ir sasniegts maksimālais saīdzināmo produktu skaits. Lūdzu, atveriet sadaļu Saīdzināt produktus #SAITE# un izdzēsiet kādu produktu, lai turpinātu.

| | |
|---|---|
| **Dziļums** | 84,6 mm |
| **Neto svars** | 0,11 kg |

## Vide

| | |
|---|---|
| **IP aizsardzības pakāpe** | IP20 |
| **Aizsardzības ārstēšana** | Neviens |
| **Marķējums** | CE |
| **Produktu sertifikāti** | CE<br>cULus<br>UKCA<br>RCM<br>EAC<br>cULus HazLoc |
| **Standarti** | IEC 61131-2 |
| **Apkārtējā gaisa temperatūra darbībai** | -10…35 °C ( vertikāla uzstādīšana)<br>-10…55 °C ( horizontāla uzstādīšana) |
| **Apkārtējā gaisa temperatūra uzglabāšanai** | -25…70 °C |
| **Relatīvais mitrums** | 10…95 % without condensation for operation<br>10…95 % without condensation for storage |
| **Darbības augstums** | 0...2000 m |
| **Piesārņojuma pakāpe** | 2 |
| **Vibrācijas pretestība** | 3,5 mm (f = 5…8,4 Hz) uz DIN sliedes<br>3 gn (f = 8,4…150 Hz) uz DIN sliedes<br>3,5 mm (f = 5…8,4 Hz) uz paneļa montāžas<br>3 gn (f = 8,4…150 Hz) uz paneļa montāžas |
| **Triecienizturība** | 15 gn pie 11 ms |

## Iepakošanas vienības

| | |
|---|---|
| **Pirmā iepakojuma vienības tips** | PCE |
| **Vienību skaits 1. iepakojumā** | 1 |
| **1. iepakojuma augstums** | 7,5 cm |
| **1. iepakojuma platums** | 12,5 cm |
| **1. iepakojuma garums** | 10,5 cm |
| **1. iepakojuma svars** | 230,0 g |
| **Otrā iepakojuma vienības tips** | S02 |
| **Vienību skaits 2. iepakojumā** | 9 |
| **2. iepakojuma augstums** | 15 cm |
| **2. iepakojuma platums** | 30 cm |
| **2. iepakojuma garums** | 40 cm |
| **2. iepakojuma svars** | 2,427 kg |
| **Trešā iepakojuma vienības tips** | P12 |
| **Vienību skaits 3. iepakojumā** | 432 |
| **3. iepakojuma augstums** | 195 cm |
| **3. iepakojuma platums** | 120 cm |
| **3. iepakojuma garums** | 80 cm |
| **3. iepakojuma svars** | 127 kg |

# Līguma garantija

| | |
|---|---|
| **Garantija (mēnešos)** | 18 |

## Environmental Data

Schneider Electric mērķis ir līdz 2050. gadam sasniegt nulles emisiju statusu, izmantojot piegādes ķēdes partnerību, zemākas ietekmes materiālus un cirkularitāti, izmantojot mūsu pašreizējo kampaņu "Use Better, Use Longer, Use Again", lai pagarinātu produktu kalpošanas laiku un to pārstrādājamību.

Environmental Data skaidrojums >

Kā mēs novērtējam produktu ilgtspēju >

### Ietekme uz vidi

| | |
|---|---|
| Kopējā dzīves cikla oglekļa pēda | **57 kg CO2 eq.** |
| Ražošanas posma oglekļa pēdas nospiedums [A1–A3] | **15 kg CO2 eq.** |
| Izplatīšanas posma oglekļa pēdas nospiedums [A4] | **0.1 kg CO2 eq.** |
| Uzstādīšanas posma oglekļa pēdas nospiedums [A5] | **0 kg CO2 eq.** |
| Lietošanas posma oglekļa pēdas nospiedums [B2, B3, B4, B6] | **42 kg CO2 eq.** |
| Dzīves cikla beigu posma oglekļa pēdas nospiedums [C1–C4] | **0.5 kg CO2 eq.** |
| Vides informācijas publiskošana | **Produkta ietekme uz vidi** |

## Use Better

### Materiāli un iepakojums

| | |
|---|---|
| Iepakojums izgatavots no pārstrādāta kartona | **Jā** |
| Iepakojums bez plastmasas | **Jā** |
| ES RoHS direktīva | **Atbilst** |
| REACh regula | **Atsauce satur vielas virs noteiktās normas, kas rada ļoti lielas bažas** |
| Bez PVC | **Jā** |

## Use Again

### Pārsaiņošana un atkārtota ražošana

| | |
|---|---|
| Pārstrādājamības potenciāls, % | **3** |
| Cirkularitātes profils | **Informācija par ekspluatācijas izbeigšanu** |
| Atgriešana | **Jā** |
| WEEE marķējums | **Eiropas Savienības tirgū no šī produkta ir jāatbrīvojas, ievērojot noteiktu atkritumu savākšanas kārtību, un produkts nedrīkst nonākt sadzīves atkritumu tvertnēs.** |

Dimensions Drawings

## Dimensions

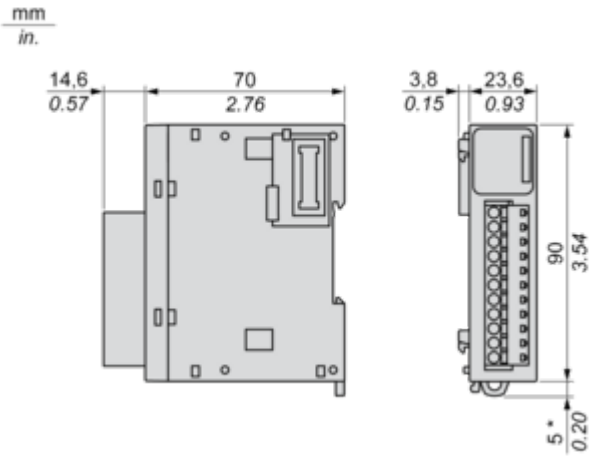


**(*)** 8.5 mm/0.33 in. when the clamp is pulled out.

Mounting and Clearance

## Spacing Requirements

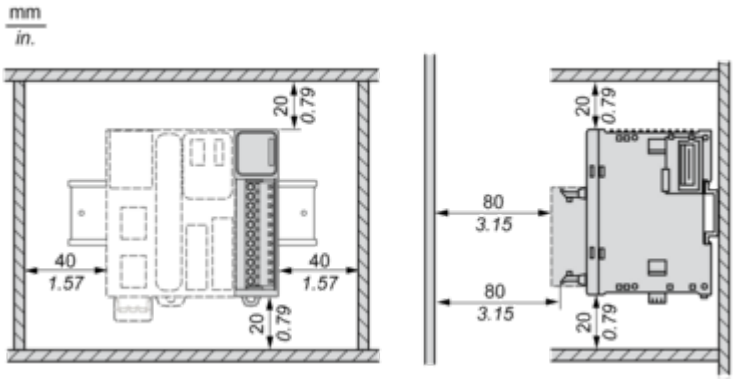

## Mounting on a Rail

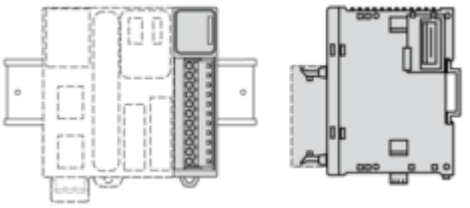

## Incorrect Mounting

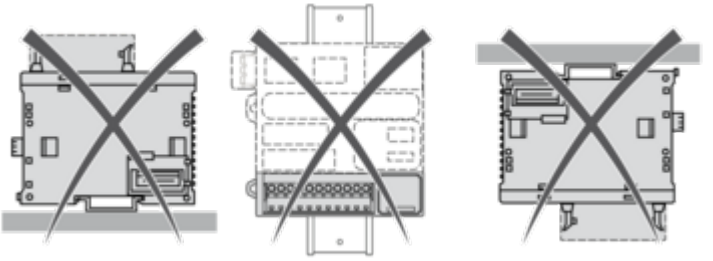

## Mounting on a Panel Surface

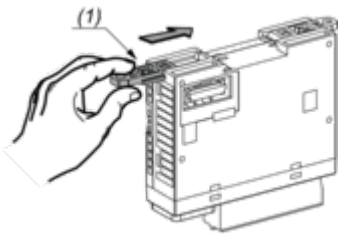


**(1)** Install a mounting strip

### Mounting Hole Layout

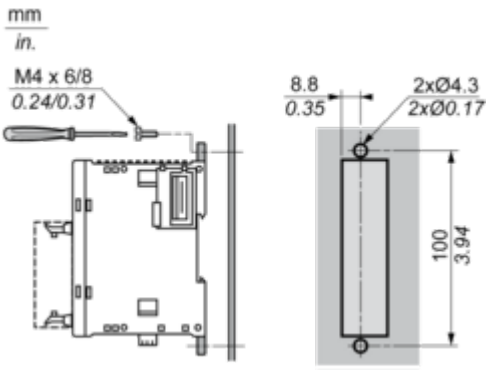

Connections and Schema

## Digital Relay Output Module (8-channel)

### Wiring Diagram (Positive Logic)

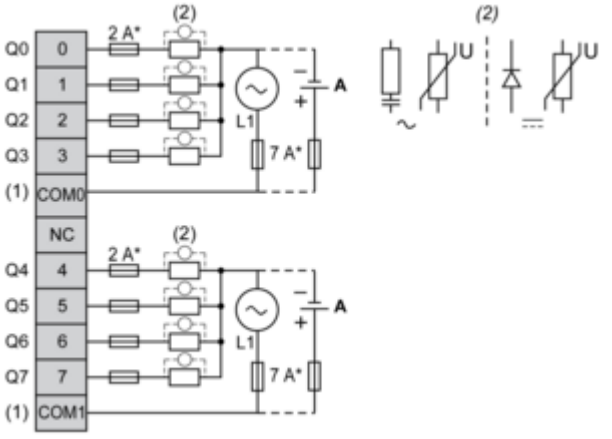


**(*)** Type T Fuse
**(1)** The COM0 and COM1 terminals are **not** connected internally.
**(2)** To improve the life time of the contacts, and to protect from potential inductive load damage, it is recommended to connect a free wheeling diode in parallel to each inductive DC load or an RC snubber in parallel of each inductive AC load.
**(A)** Source wiring (positive logic)

### Wiring Diagram (Negative Logic)

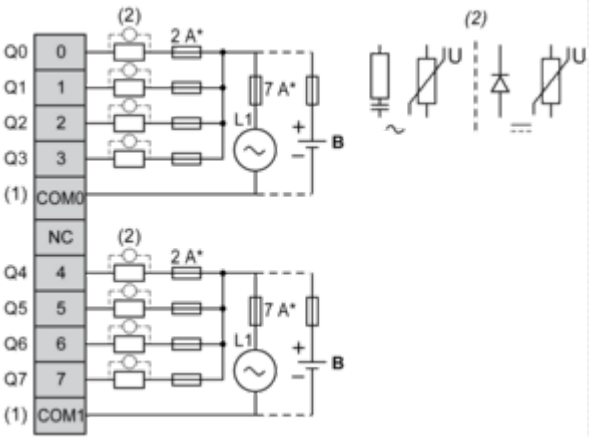


**(*)** Type T fuse
**(1)** The COM0 and COM1 terminals are **not** connected internally.
**(2)** To improve the life time of the contacts, and to protect from potential inductive load damage, it is recommended to connect a free wheeling diode in parallel to each inductive DC load or an RC snubber in parallel of each inductive AC load.
**(B)** Sink wiring (negative logic)