# Produktdatenblatt

Spezifikationen



## Digitales Ausgangsmodul, Modicon TM3, 8 Ausgänge, 24 VDC, Sink Transistor, Federzugklemmen

TM3DQ8UG

**EAN Code: 3606480611575**

## Hauptmerkmale

| | |
|---|---|
| **Baureihe** | Modicon TM3 |
| **Produkt- oder Komponententyp** | Diskretes Ausgangsmodul |
| **Kompatible Produktfamilie** | Modicon M241<br>Modicon M251<br>Modicon M221<br>Modicon M262 |
| **Geräteanwendung** | Industrieanwendung |
| **Anzahl diskrete Ausgänge** | 8 |
| **Diskrete Ausgangslogik** | Negative Logik (Senke) |
| **Diskrete Ausgangsspannung** | 24 V DC für Transistor |

## Zusatzmerkmale

| | |
|---|---|
| **Anzahl diskrete Ausgänge** | 8 Transistor |
| **Diskreter Ausgangsstrom** | 50 mA Transistorausgang |
| **Reaktionszeit am Ausgang** | 450 µs max. (einschalten)<br>450 µs max. (ausschalten) |
| **Max. Leckstrom** | 0,1 mA |
| **Max. Spannungsabfall** | <0,4 V |
| **Daten bezüglich Sicherheit und Zuverlässigkeit** | MTBF = 170 years 40 °C |
| **Typ der Stromversorgung** | Electronic powered by internal bus |
| **Typische Leistungsaufnahme** | 5 mA bei 5 V DC<br>0 mA bei 24 V DC<br>20 mA bei 5 V DC<br>10 mA bei 24 V DC |
| **Elektrische Verbindung** | 11 x 2,5 mm² abnehmbare Federklemmleiste with Rasterabstand 5,08 mm adjustment für Ausgänge |
| **Max. Kabelabstand zwischen den Geräten** | Ungeschirmtes Kabel: <30 m für Transistorausgang |
| **Isolation zwischen Kanälen und Klemme** | 500 V AC |
| **Lokale Signalisierung** | 1 LED pro Kanal (grün) für Ausgangsstatus |
| **Gehäusefarbe** | Grau |
| **AWG** | 0,2…2,5 mm² / AWG 24 - AWG 14 with starr cable |
| **Montagehalterung** | Top Hat Typ TH35-15 Schiene entspricht IEC 60715<br>Top Hat Typ TH35-7.5 Schiene entspricht IEC 60715<br>Platte oder Paneel mit Befestigungssatz |
| **Höhe** | 90 mm |
| **Breite** | 27,4 mm |

Bruttopreisliste für Deutschland zuzüglich Zuschläge, Frachtkosten und Mehrwertsteuer, gültig ab dem 1. Januar 2024. Irrtum und Änderungen vorbehalten. Es gelten die AGBs der Schneider Electric GmbH.

Haftungsausschluss: Diese Dokumentation dient nicht als Ersatz für die Beurteilung der Eignung oder Verlässlichkeit dieser Produkte für bestimmte Verwendungsbereiche des Benutzers und darf nicht zu diesem Zweck verwendet werden.

| | |
|---|---|
| **Tiefe** | 84,6 mm |
| **Produktgewicht** | 0,76 kg |

## Montage

| | |
|---|---|
| **Schutzart (IP)** | IP20 |
| **Beschichtung** | Keine |
| **Beschriftung** | CE |
| **Produktzertifizierungen** | CE<br>CULus<br>UKCA<br>RCM<br>EAC<br>CULus HazLoc |
| **Normen** | IEC 61131-2 |
| **Umgebungstemperatur bei Betrieb** | -10…35 °C (senkrechter Einbau)<br>-10…55 °C (waagerechter Einbau) |
| **Umgebungstemperatur bei Lagerung** | -25…70 °C |
| **Relative Luftfeuchtigkeit** | 10…95 % ohne Kondensation für Betrieb<br>10…95 % ohne Kondensation für Lagerung |
| **Betriebshöhe** | 0 - 2.000 m |
| **Verschmutzungsgrad** | 2 |
| **Vibrationsfestigkeit** | 3,5 mm (f = 5…8,4 Hz) auf DIN-Schiene<br>3 Gn (f = 8,4…150 Hz) auf DIN-Schiene<br>3,5 mm (f = 5…8,4 Hz) auf Platte montiert<br>3 Gn (f = 8,4…150 Hz) auf Platte montiert |
| **Stoßfestigkeit** | 15 Gn für 11 ms |

## Verpackungseinheiten

| | |
|---|---|
| **VPE 1 Art** | PCE |
| **Anzahl der Geräte pro Packung** | 1 |
| **VPE 1 Höhe** | 7,5 cm |
| **VPE 1 Breite** | 10,5 cm |
| **VPE 1 Länge** | 12,5 cm |
| **Verpackungsgewicht (Lbs)** | 230,0 g |
| **VPE 2 Art** | S02 |
| **VPE 2 Menge** | 9 |
| **VPE 2 Höhe** | 15 cm |
| **VPE 2 Breite** | 30 cm |
| **VPE 2 Länge** | 40 cm |
| **VPE 2 Gewicht** | 2,3 kg |
| **VPE 3 Art** | P06 |
| **VPE 3 Menge** | 144 |
| **VPE 3 Höhe** | 75 cm |
| **VPE 3 Breite** | 40 cm |
| **VPE 3 Länge** | 80 cm |
| **VPE 3 Gewicht** | 25,49 kg |

## Vertragliche Gewährleistung

| | |
|---|---|
| **Garantie (in Monaten)** | 18 |

## Environmental Data

Schneider Electric hat sich zum Ziel gesetzt, den Net Zero-Status bis 2050 durch Lieferkettenpartnerschaften, Materialien mit geringerer Auswirkung und Kreislaufbildung über unsere laufende Kampagne "Use Better, Use Longer, Use Again" zu erreichen, um die Lebensdauer und Recyclingfähigkeit der Produkte zu verlängern.

Erläuterung der Environmental Data >

Wie wir die Produktnachhaltigkeit bewerten >

### Umweltbilanz

| | |
|---|---|
| Total lifecycle Carbon footprint | **65 kg CO2 eq.** |
| $CO_2$-Fußabdruck der Herstellungsphase [A1 bis A3] | **43 kg CO2 eq.** |
| $CO_2$-Fußabdruck der Distributionsphase [A4] | **0.1 kg CO2 eq.** |
| $CO_2$-Fußabdruck der Installationsphase [A5] | **0 kg CO2 eq.** |
| $CO_2$-Fußabdruck der Nutzungsphase [B2, B3, B4, B6] | **20 kg CO2 eq.** |
| $CO_2$-Fußabdruck der End-of-Life-Phase [C1 bis C4] | **2 kg CO2 eq.** |
| Umweltproduktdeklaration | **Produktumweltprofil** |

## Use Better

### Materialien und Verpackung

| | |
|---|---|
| Verpackung mit Recycling-Karton | **Ja** |
| Verpackung ohne Kunststoff | **Ja** |
| EU-RoHS-Richtlinie | **Konform** |
| REACh-Verordnung | **Produkt beinhaltet besorgniserregende Stoffe (SVHC) über dem Schwellwert** |
| PVC-frei | **Ja** |

## Use Again

### Reproduktion

| | |
|---|---|
| Recyclingfähigkeitspotential in % | **3** |
| Circular Econmomy-Eignung | **Entsorgungsinformationen** |
| Rücknahme | **Ja** |
| WEEE-Kennzeichnung | **Das Produkt muss entsprechend bestimmter Hinweise auf Märkten der Europäischen Union entsorgt werden und darf nicht in Haushaltsabfälle gelangen.** |

## Maßzeichnungen

### Abmessungen

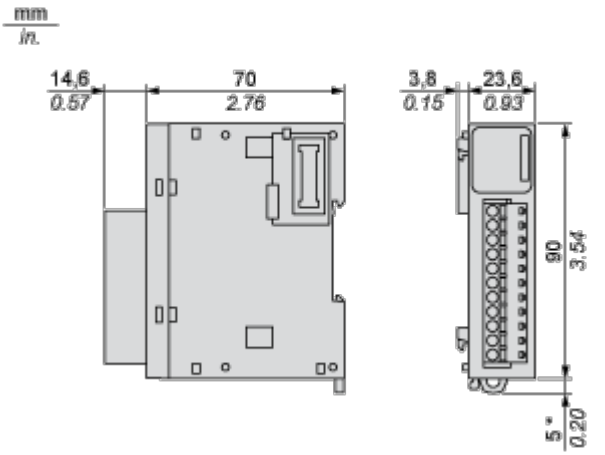


(*) 8,5 mm (0.33 in) bei herausgezogener Klemme.

Montage und Abstand

**Platzbedarf**

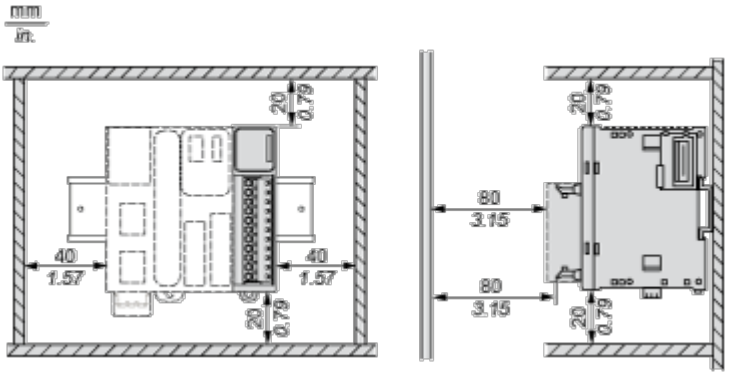

## Montage auf einer Schiene

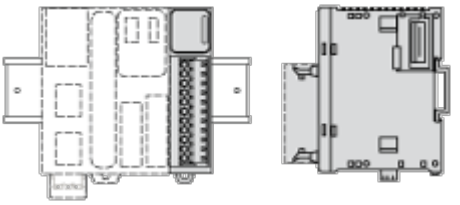

## Falsche Montageposition

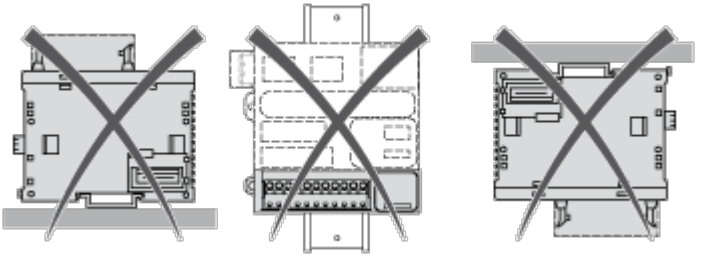

## Montage auf einer Schalttafel

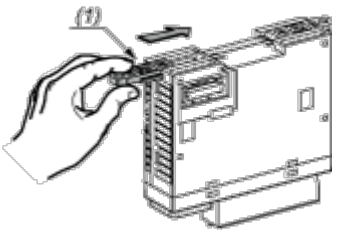


(1) Montieren eines Montagebandes

## Anordnung der Montagelöcher

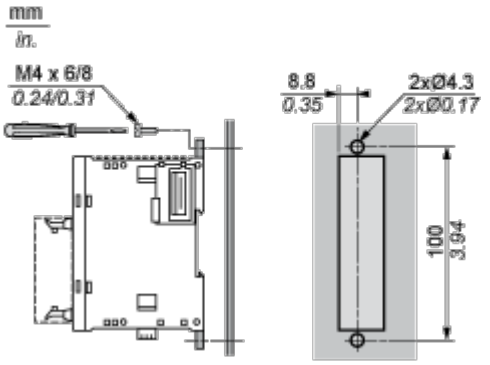

## Anschlüsse und Schema

### Digitales Transistor-Ausgangsmodul (8 Kanäle, Sink)

#### Verdrahtungsplan

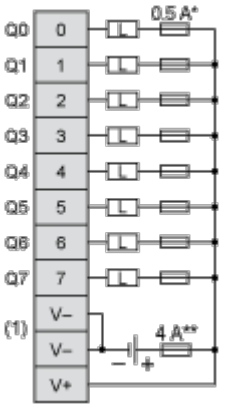


(*) Sicherung Typ T

(**) Sicherung Typ F

(1) Die V--Klemmen sind intern angeschlossen.