Produkta datu lapa

Specifikācijas



Tiks pārtraukts

diskrēta ievades moduļu komplekts, Modicon TM5, TM5SDI12D ar termiņu. bloks TM5ACTB12 ar kopnes bāzi TM5ACBM11

TM5SDI12DK

Tiks pārtraukts: 2027. gada 11. nov.

Servisa atbalsta beigu datums: 2032. gada 31. dec.

Galvenā

Produktu klāsts	Modicon TM5
Produkta vai sastāvdaļas veids	Diskrēts ievades modulis
Produktu saderība	Kustības kontrolieris Loģiskais kontrolieris
Diapazona saderība	Modicon LMC058 Modicon M258
Diskrēts ievades numurs	12
Diskrēts ieejas spriegums	24 V DC (sprieguma ierobežojumi: 20,4...28,8 V)
Diskrētā ievades loģika	Izlietne
Diskrēts izvades numurs	12

Papildinošs

Discrete input compatibility	12 at 24 V DC
Discrete input current	3,75 mA
Sprieguma stāvoklis 1 garantēts	>= 15 V
Sprieguma stāvoklis 0 garantēts	<= 5 V
Ieejas pretestība	6,4 kOhm
Ievades filtrēšana	<= 25 ms konfigurējams ar programmatūru <= 100 ms aparatūra
Discrete output number	12
Tipisks strāvas patēriņš	36 mA pie 5 V DC 73 mA pie 24 V DC ievade/izvade
elektriskais savienojums	1 vads
Jaudas izkliede W	1,93 W
Vietējā signalizācija	pie barošanas avots 1 LED (zaļš) pie barošanas avots 1 LED (sarkans) pie ievades statuss 12 gaismas diodes (zaļš)
Korpusa krāsa	Balts
Augstums	99 mm
Platums	12,5 mm
Dziļums	75 mm
Neto svars	0,065 kg

Ir sasniegts maksimālais salīdzināmo produktu skaits. Lūdzu, atveriet sadaļu Salīdzināt produktus #5AITE# un izdzēsiet kādu produktu, lai turpinātu.

Vide

IP aizsardzības pakāpe	IP20
Marķējums	CE
Produktu sertifikāti	CSA C-Tick GOST-R cULus
Standarti	CSA C22.2 Nr. 213 UL 508 IEC 61131-2 CSA C22.2 Nr. 142
Apkārtējā gaisa temperatūra darbībai	0…55 °C bez pazemināšanas (horizontāla uzstādīšana) 0…60 °C ar pazemināšanas koeficientu (horizontāla uzstādīšana) 0…50 °C (vertikāla uzstādīšana)
Apkārtējā gaisa temperatūra uzglabāšanai	-25…70 °C
Relatīvais mitrums	5…95 % bez kondensāta
Darbības augstums	0...2000 m
Piesārņojuma pakāpe	2
Vibrācijas pretestība	1 gn (f = 8,4…150 Hz) uz DIN sliedes 3,5 mm (f = 5…8,4 Hz) uz DIN sliedes
Triecienizturība	15 gn pie 11 ms

Iepakošanas vienības

Pirmā iepakojuma vienības tips	PCE
Vienību skaits 1. iepakojumā	1
1. iepakojuma augstums	7,100 cm
1. iepakojuma platums	9,100 cm
1. iepakojuma garums	11,000 cm
1. iepakojuma svars	113,000 g
Otrā iepakojuma vienības tips	S03
Vienību skaits 2. iepakojumā	36
2. iepakojuma augstums	30,000 cm
2. iepakojuma platums	30,000 cm
2. iepakojuma garums	40,000 cm
2. iepakojuma svars	4,532 kg

Līguma garantija

Garantija (mēnešos)	18

Environmental Data

Schneider Electric mērķis ir līdz 2050. gadam sasniegt nulles emisiju statusu, izmantojot piegādes ķēdes partnerību, zemākas ietekmes materiālus un cirkularitāti, izmantojot mūsu pašreizējo kampaņu "Use Better, Use Longer, Use Again", lai pagarinātu produktu kalpošanas laiku un to pārstrādājamību.

Environmental Data skaidrojums >

Kā mēs novērtējam produktu ilgtspēju >

Ietekme uz vidi

Vides informācijas publiskošana	Produkta ietekme uz vidi

Use Better

Materiāli un iepakojums

Iepakojums izgatavots no pārstrādāta kartona	Nē
Iepakojums bez plastmasas	Nē
REACh regula	Nesatur ļoti bīstamas vielas virs moteiktās normas

Use Again

Pārsaiņošana un atkārtota ražošana

Cirkularitātes profils	Informācija par ekspluatācijas izbeigšanu
Atgriešana	Jā

Dimensions Drawings

TM5 Slice

Dimensions

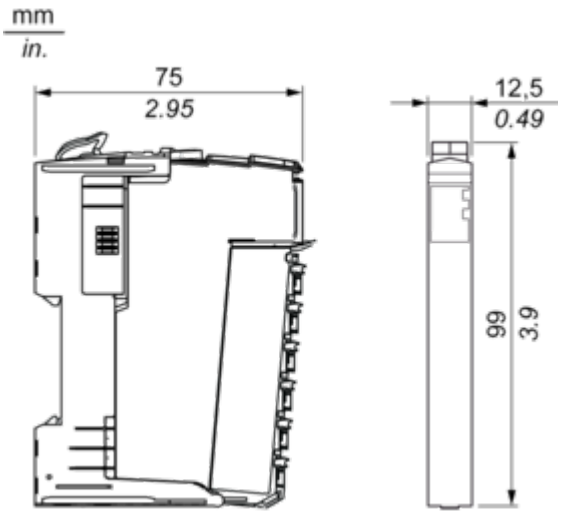

Mounting and Clearance

TM5 System

Spacing Requirements

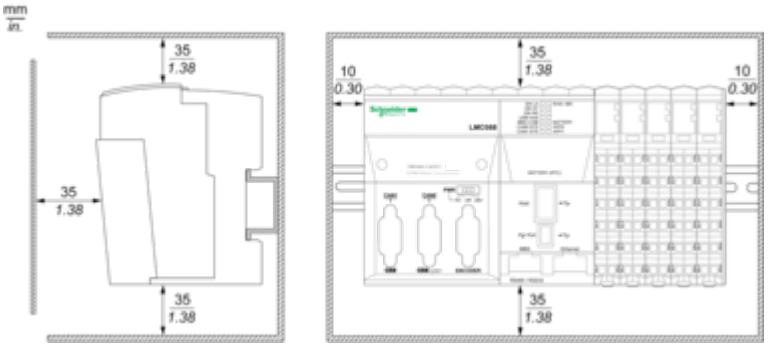

Mounting on a DIN Rail

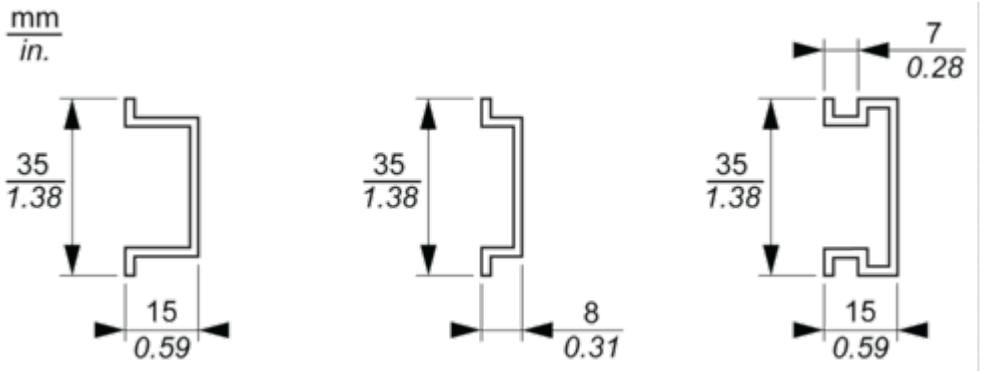

Connections and Schema

TM5 System Wiring Recommendations

Wire Sizes to Use with the Removable Spring Terminal Blocks

mm / in. 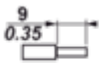				
mm^2	0,08…2,5	0,25…2,5	0,25…1,5	2 x 0,25...2 x 0,75
AWG	28…14	24…14	24…16	2 x 24…2 x 18

Electronic Module 12DI 24 Vdc Sink 1 Wire

Wiring Diagrams

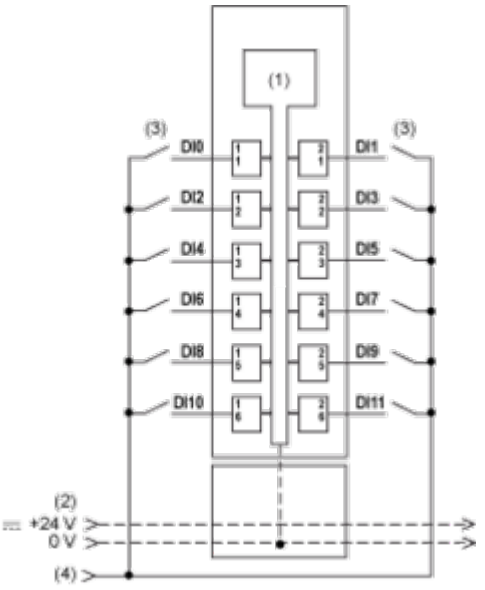

(1) Internal electronics
(2) 24 Vdc I/O power segment integrated into the bus bases
(3) 2 wire-sensor
(4) 24 Vdc I/O power segment by external connection
To connect 2-wire devices, you can add a TM5SPDD12F Common Distribution module:

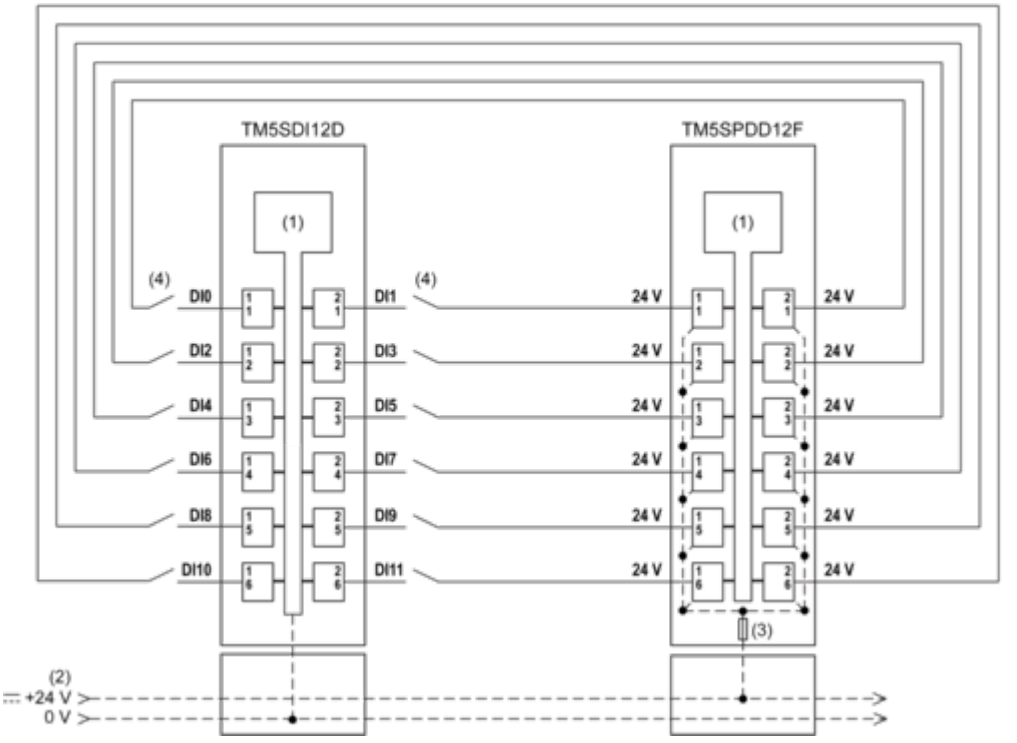

(1) Internal electronics
(2) 24 Vdc I/O power segment integrated into the bus bases
(3) Integrated fuse type T slow-blow 6.3 A 250 V exchangeable
(4) 2 wire-sensor