Produktdatenblatt

Spezifikationen



Digitales Eingangsmodul (Einbausatz), Modicon TM5, 12 Eingänge, 24 VDC, 1-Leitertechnik

TM5SDI12DK

Demnächst nicht mehr lieferbar

Der Verkauf wird eingestellt am: 11.11.2027

Der Service wird eingestellt am: 31.12.2032

EAN Code: 3595864154718

Hauptmerkmale

Baureihe	Modicon TM5
Produkt- oder Komponententyp	Diskretes Eingangsmodul
Produktkompatibilität	Motion controller Logik-Controller
Kompatible Produktfamilie	Modicon LMC058 Modicon M258
Anzahl diskrete Eingänge	12
Diskrete Eingangsspannung	24 V DC (Spannungsgrenzen: 20,4 - 28,8 V)
Diskrete Eingangslogik	Sink
Anzahl diskrete Ausgänge	12

Zusatzmerkmale

Discrete input compatibility	12 at 24 V DC
Diskreter Eingangsstrom	3,75 mA
Spannungswert für garantierten Status 1	>= 15 V
Spannungswert für garantierten Status 0	= 5 V
Eingangsimpedanz	6,4 kOhm
Eingangsfilterung	<= 25 ms softwareseitig konfigurierbar <= 100 ms hardware
Anzahl diskrete Ausgänge	12
Typische Leistungsaufnahme	36 mA bei 5 V DC 73 mA bei 24 V DC Ein-/Ausgang
Elektrischer Anschluss	Eindrähtig
Verlustleistung in W	1,93 W
Lokale Signalisierung	1 LED (grün) für Netzteil 1 LED (rot) für Netzteil 12 LEDs (grün) für Eingangsstatus
Gehäusefarbe	Weiß
Höhe	99 mm
Breite	12,5 mm
Tiefe	75 mm
Produktgewicht	0,065 kg

Bruttopreisliste für Deutschland zuzüglich Zuschläge, Frachtkosten und Mehrwertsteuer, gültig ab dem 1. Januar 2024. Irrtum und Änderungen vorbehalten. Es gelten die AGBs der Schneider Electric GmbH.

Haftungsausschluss: Diese Dokumentation dient nicht als Ersatz für die Beurteilung der Eignung oder Verlässlichkeit dieser Produkte für bestimmte Verwendungsbereiche des Benutzers und darf nicht zu diesem Zweck verwendet werden.

Montage

Schutzart (IP)	IP20
Beschriftung	CE
Produktzertifizierungen	CSA C-Tick GOST-R CULus
Normen	CSA C22.2 Nr. 213 UL 508 IEC 61131-2 CSA C22.2 No 142
Umgebungstemperatur bei Betrieb	0…55 °C ohne Leistungsreduzierung (waagerechter Einbau) 0…60 °C mit Leistungsminderungsfaktor (waagerechter Einbau) 0…50 °C (senkrechter Einbau)
Umgebungstemperatur bei Lagerung	-25…70 °C
Relative Luftfeuchtigkeit	5…95 % Betauung nicht zulässig
Betriebshöhe	0 - 2.000 m
Verschmutzungsgrad	2
Vibrationsfestigkeit	1 Gn (f = 8,4…150 Hz) auf DIN-Schiene 3,5 mm (f = 5…8,4 Hz) auf DIN-Schiene
Stoßfestigkeit	15 Gn für 11 ms

Verpackungseinheiten

VPE 1 Art	PCE
Anzahl der Geräte pro Packung	1
VPE 1 Höhe	7,100 cm
VPE 1 Breite	9,100 cm
VPE 1 Länge	11,000 cm
Verpackungsgewicht (Lbs)	113,000 g
VPE 2 Art	S03
VPE 2 Menge	36
VPE 2 Höhe	30,000 cm
VPE 2 Breite	30,000 cm
VPE 2 Länge	40,000 cm
VPE 2 Gewicht	4,532 kg

Vertragliche Gewährleistung

Garantie (in Monaten)	18

Environmental Data

Schneider Electric hat sich zum Ziel gesetzt, den Net Zero-Status bis 2050 durch Lieferkettenpartnerschaften, Materialien mit geringerer Auswirkung und Kreislaufbildung über unsere laufende Kampagne "Use Better, Use Longer, Use Again" zu erreichen, um die Lebensdauer und Recyclingfähigkeit der Produkte zu verlängern.

Erläuterung der Environmental Data >

Wie wir die Produktnachhaltigkeit bewerten >

Umweltbilanz

Umweltproduktdeklaration	Produktumweltprofil

Use Better

Materialien und Verpackung

Verpackung mit Recycling-Karton	**Nein**
Verpackung ohne Kunststoff	**Nein**
REACh-Verordnung	Produkt beinhaltet besorgniserregende Stoffe (SVHC) nicht über dem Schwellwert

Use Again

Reproduktion

Circular Econmomy-Eignung	Entsorgungsinformationen
Rücknahme	**Ja**

Maßzeichnungen

TM5-Slice

Abmessungen

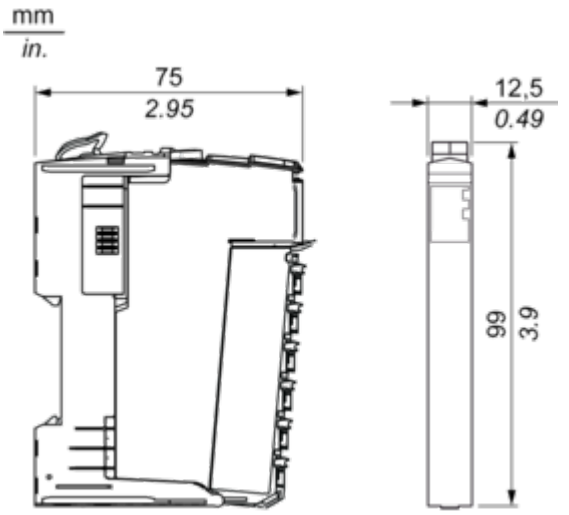

Montage und Abstand

TM5-System

Platzbedarf

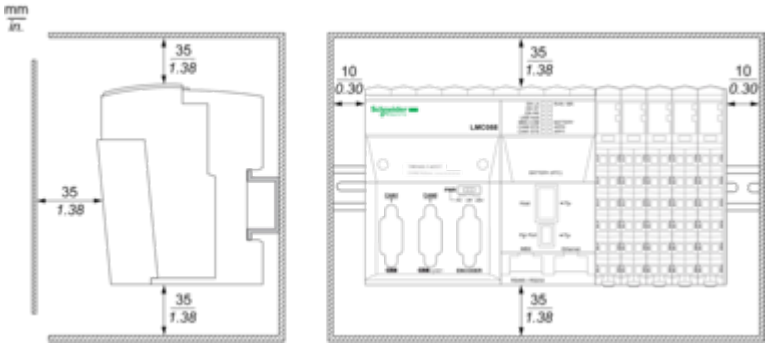

Montage auf einer DIN-Schiene

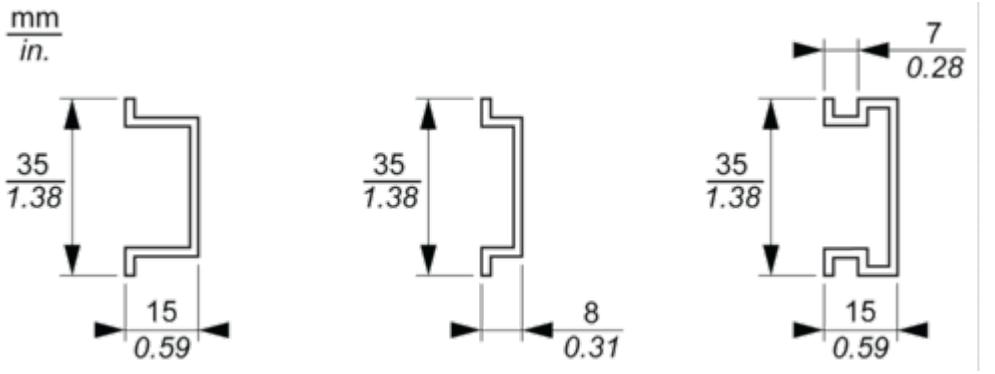

Anschlüsse und Schema

TM5-System Verdrahtungsempfehlungen

Mit den abnehmbaren Federklemmenleisten zu verwendende Drahtgrößen

mm / in. 9 / 0.35				
mm^2	0,08…2,5	0,25…2,5	0,25…1,5	2 x 0,25...2 x 0,75
AWG	28…14	24…14	24…16	2 x 24…2 x 18

Elektronikmodul 12DI, 24 VDC, Sink (Strom ziehend), 1-Draht

Verdrahtungspläne

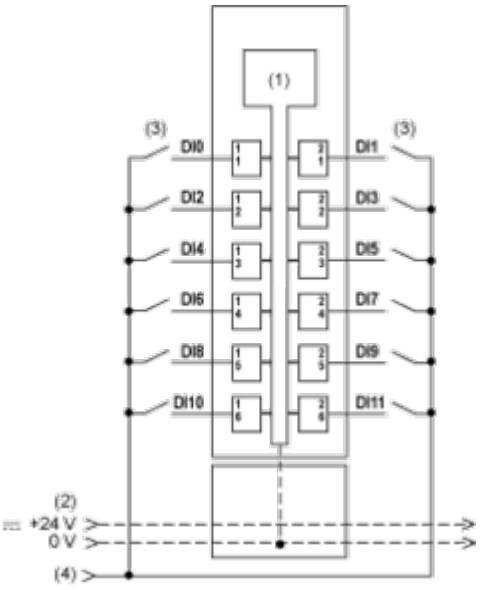

(1) Interne Elektronik
(2) In die Busbasen integriertes 24-VDC-E/A-Leistungssegment
(3) 2-Draht-Sensor
(4) 24-VDC-E/A-Leistungssegment über externe Verbindung
Um 2-Draht-Geräte anzuschließen, können Sie ein gemeinsames Verteilermodul TM5SPDD12F hinzufügen:

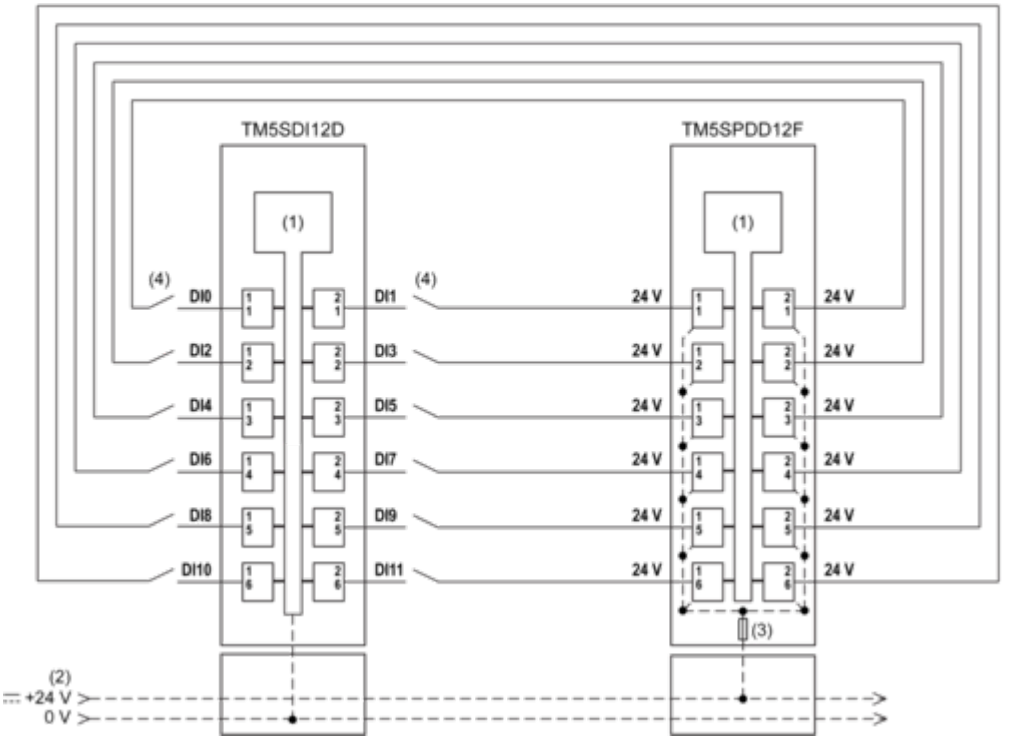

(1) Interne Elektronik
(2) In die Busbasen integriertes 24-VDC-E/A-Leistungssegment
(3) Integrierte Sicherung, Typ T, träge, 6,3 A, 250 V, austauschbar
(4) 2-Draht-Sensor