Produktdatenblatt

Spezifikationen

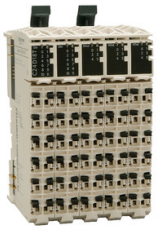

Demnächst nicht mehr lieferbar

Kompakter E/A-Erweiterungsblock, Modicon TM5, 12 DE / 8 DA, Source Transistor

TM5C12D8T

Der Verkauf wird eingestellt am: 11.11.2027

Der Service wird eingestellt am: 31.12.2032

EAN Code: 3595864074368

Hauptmerkmale

Baureihe	Modicon TM5
Produkt- oder Komponententyp	Kompakter E/A-Erweiterungsblock
Anzahl diskrete Eingänge	12
Diskrete Eingangsspannung	24 V DC (Spannungsgrenzen: 20,4 - 28,8 V)
Diskrete Eingangslogik	Sink
Anzahl diskrete Ausgänge	8
Diskrete Ausgangslogik	Quelle
Diskrete Ausgangsspannung	24 V DC (20,4 - 28,8 V)

Zusatzmerkmale

Gehäusematerial	Kunststoff
Farbe	Weiß
Anzahl Eingänge/Ausgänge	20
E/A-Anzahl d. Verteilerbox	12 E + 8 A
Anzahl von Modulen	Digitaleingang: 3 Module4 Kanäle Digitaler Ausgang: 2 Module4 Kanäle
Diskrete Ausgangsfunktion	1S
Reaktionszeit	<= 300 µs von Zustand 0 bis Zustand 1 für Ausgang <= 300 µs von Zustand 1 bis Zustand 0 für Ausgang
Min. Schaltstrom	10 mA bei 5 V DC
Maximalstrom	1000 mA Sensorversorgung 1500 mA Stellantriebsversorgung 4000 mA Lasten an E/A-Leistungsteil
Sensorstromversorgung	24 V, 500 mA für alle Kanäle mit Schutz vor Überlast, Kurzschlüssen und umgekehrter Polarität
Discrete input compatibility	12 at 24 V DC
Diskreter Eingangsstrom	3,75 mA bei 24 V DC
Spannungswert für garantierten Status 1	>= 15 V
Spannungswert für garantierten Status 0	= 5 V
Eingangsimpedanz	6,4 kOhm
Eingangsfilterung	<= 100 ms hardware <= 25 ms softwareseitig konfigurierbar

Bruttopreisliste für Deutschland zuzüglich Zuschläge, Frachtkosten und Mehrwertsteuer, gültig ab dem 1. Januar 2024. Irrtum und Änderungen vorbehalten. Es gelten die AGBs der Schneider Electric GmbH.

Haftungsausschluss: Diese Dokumentation dient nicht als Ersatz für die Beurteilung der Eignung oder Verlässlichkeit dieser Produkte für bestimmte Verwendungsbereiche des Benutzers und darf nicht zu diesem Zweck verwendet werden.

Anzahl diskrete Ausgänge	8 Transistor at 24 V DC
Diskreter Ausgangsstrom	0,5 A je Ausgang
Max. Leckstrom	5 µA im ausgeschalteten Zustand:
Max. Spannungsabfall	<0,3 V at 500 mA für Ausgang
Typische Leistungsaufnahme	68 mA bei 5 V DC 80 mA bei 24 V DC for inputs/outputs
Elektrischer Anschluss	Abnehmbare Federklemmleiste
Verlustleistung in W	2,36 W
Isolation zwischen Kanälen	Kein(e)
Isolation zwischen Kanälen und Klemme	500 Vrms AC
Lokale Signalisierung	5 LEDs (grün) für Netzteil 5 LEDs (rot) für Netzteil 12 LEDs (grün) für Eingangsstatus 8 LEDs (gelb) für Ausgangsstatus
Montagehalterung	DIN-Schiene
Höhe	99 mm
Breite	12,5 mm
Tiefe	75 mm
Produktgewicht	0,24 kg

Montage

Schutzart (IP)	IP20
Beschriftung	CE
Produktzertifizierungen	C-Tick GOST-R CSA CULus
Normen	IEC 61131-2 UL 508 CSA C22.2 Nr. 213 CSA C22.2 No 142
Umgebungstemperatur bei Betrieb	-10…50 °C (senkrechter Einbau) -10…60 °C (waagerechter Einbau)
Umgebungstemperatur bei Lagerung	-40…70 °C
Relative Luftfeuchtigkeit	5…95 % Betauung nicht zulässig
Betriebshöhe	0 - 2.000 m
Verschmutzungsgrad	2
Vibrationsfestigkeit	1 Gn (f = 8,4…150 Hz) auf DIN-Schiene 3,5 mm (f = 5…8,4 Hz) auf DIN-Schiene
Stoßfestigkeit	15 Gn für 11 ms

Verpackungseinheiten

VPE 1 Art	PCE
Anzahl der Geräte pro Packung	1
VPE 1 Höhe	7,000 cm
VPE 1 Breite	9,100 cm
VPE 1 Länge	11,000 cm

Verpackungsgewicht (Lbs)	273,000 g
VPE 2 Art	S03
VPE 2 Menge	36
VPE 2 Höhe	30,000 cm
VPE 2 Breite	30,000 cm
VPE 2 Länge	40,000 cm
VPE 2 Gewicht	10,171 kg

Vertragliche Gewährleistung

Garantie (in Monaten)	18

Environmental Data

Schneider Electric hat sich zum Ziel gesetzt, den Net Zero-Status bis 2050 durch Lieferkettenpartnerschaften, Materialien mit geringerer Auswirkung und Kreislaufbildung über unsere laufende Kampagne "Use Better, Use Longer, Use Again" zu erreichen, um die Lebensdauer und Recyclingfähigkeit der Produkte zu verlängern.

Erläuterung der Environmental Data >

Wie wir die Produktnachhaltigkeit bewerten >

Umweltbilanz

Total lifecycle Carbon footprint	**96 kg CO2 eq.**
CO_2-Fußabdruck der Herstellungsphase [A1 bis A3]	**1 kg CO2 eq.**
CO_2-Fußabdruck der Distributionsphase [A4]	**0 kg CO2 eq.**
CO_2-Fußabdruck der Installationsphase [A5]	**0 kg CO2 eq.**
CO_2-Fußabdruck der Nutzungsphase [B2, B3, B4, B6]	**95 kg CO2 eq.**
CO_2-Fußabdruck der End-of-Life-Phase [C1 bis C4]	**0 kg CO2 eq.**

Use Better

Materialien und Verpackung

Verpackung mit Recycling-Karton	**Nein**
Verpackung ohne Kunststoff	**Ja**
EU-RoHS-Richtlinie	**Konform**
REACh-Verordnung	**Produkt beinhaltet besorgniserregende Stoffe (SVHC) nicht über dem Schwellwert**
PVC-frei	**Ja**

Use Again

Reproduktion

Recyclingfähigkeitspotential in %	**1**
Circular Econmomy-Eignung	**Entsorgungsinformationen**
Rücknahme	**Ja**
WEEE-Kennzeichnung	**Das Produkt muss entsprechend bestimmter Hinweise auf Märkten der Europäischen Union entsorgt werden und darf nicht in Haushaltsabfälle gelangen.**

Darstellung

TM5-E/A-Kompaktmodul

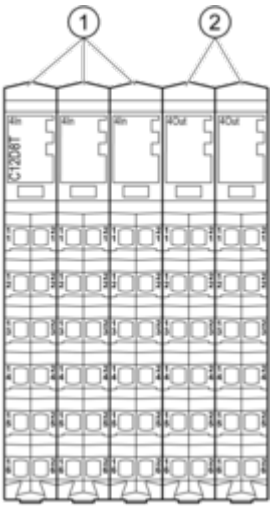

Nr.	Bezeichnung
1	Elektronisches Eingangsmodul / 4 digitale Eingänge
2	Elektronisches Ausgangsmodul / 4 digitale Ausgänge

Maßzeichnungen

E/A-Kompaktmodul

Abmessungen

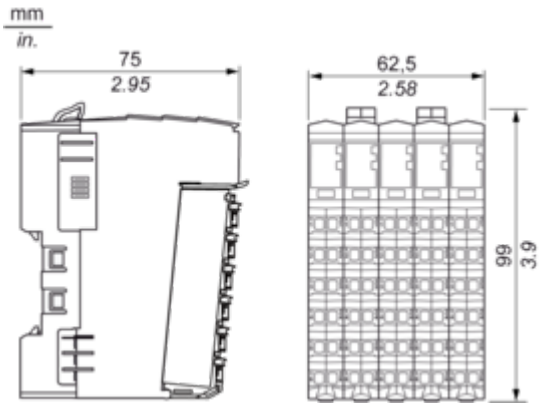

Montage und Abstand

TM5-System

Platzbedarf

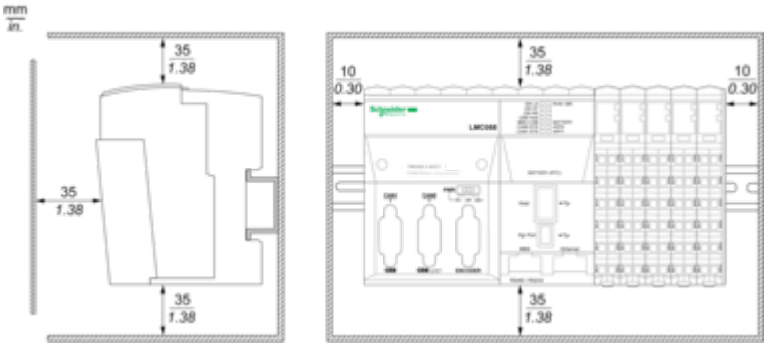

Montage auf einer DIN-Schiene

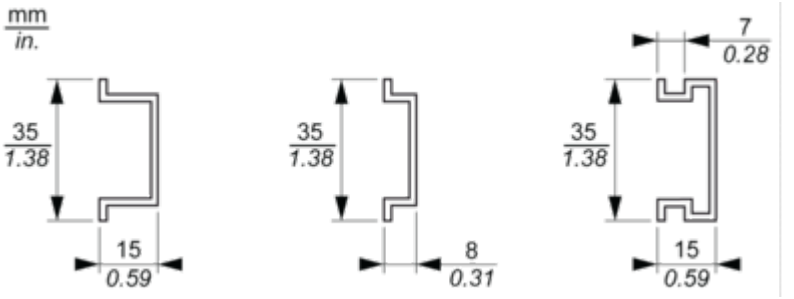

Anschlüsse und Schema

TM5-System Verdrahtungsempfehlungen

Mit den abnehmbaren Federklemmenleisten zu verwendende Drahtgrößen

mm / in. (9 / 0.35)				
mm^2	0,08...2,5	0,25...2,5	0,25...1,5	2 x 0,25...2 x 0,75
AWG	28...14	24...14	24...16	2 x 24...2 x 18

Digitaleingang 4In

Verdrahtungsplan

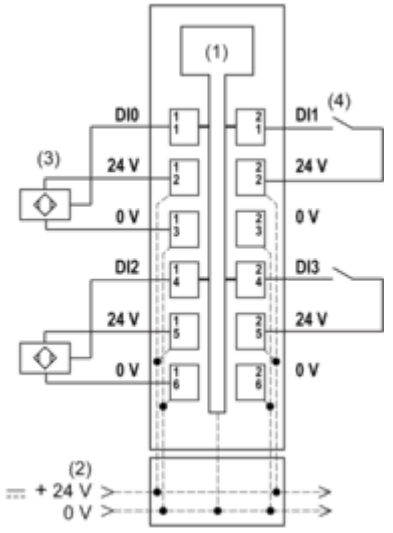

1 Interne Elektronik
2 In die Busbasen integriertes 24-VDC-E/A-Leistungssegment
3 3-Draht-Sensor
4 2-Draht-Sensor

Digitalausgang 4Out

Verdrahtungsplan

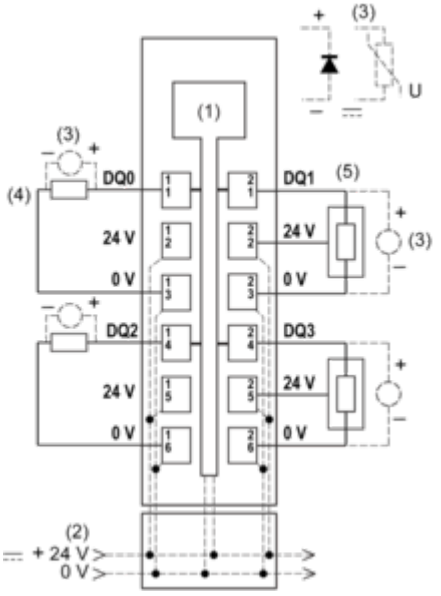

1 Interne Elektronik
2 In die Busbasen integriertes 24-VDC-E/A-Leistungssegment
3 Schutz vor induktiver Last
4 2-Draht-Last
5 3-Draht-Last

Leistungskurven

Schalten induktiver Lasten

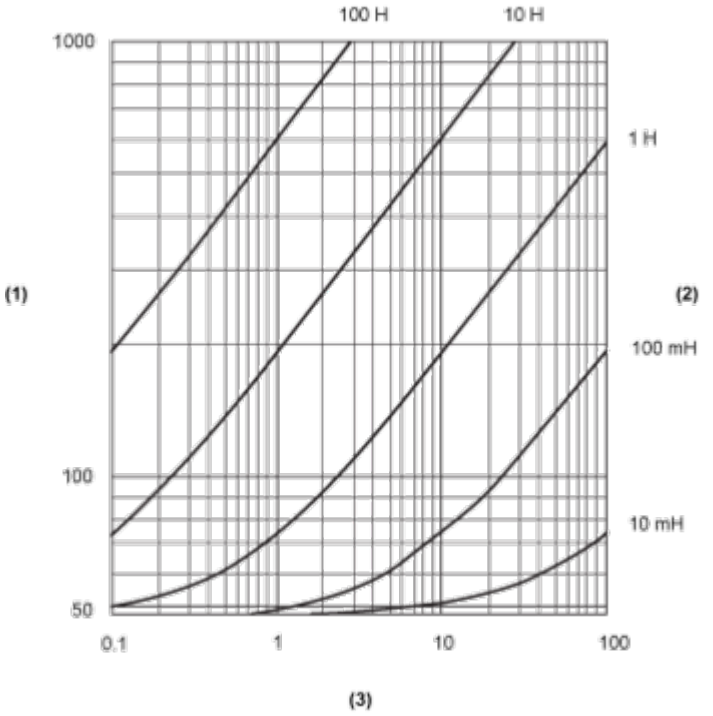

(1) Lastwiderstand in Ω
(2) Lastwiderstand in H
(3) Max. Betriebszyklen / Sekunde