Produkta datu lapa

Specifikācijas

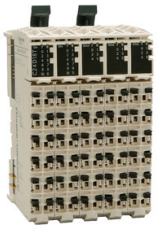

kompakts I/O paplašināšanas bloks, Modicon TM5, 42 IO, 24 DI, 18 DO, tranzistori

TM5C24D18T

Tiks pārtraukts: 2027. gada 11. nov.

Servisa atbalsta beigu datums: 2032. gada 31. dec.

Tiks pārtraukts

Galvenā

Produktu klāsts	Modicon TM5
Produkta vai sastāvdaļas veids	Kompakts I/O paplašināšanas bloks
Diskrēts ievades numurs	24
Diskrēts ieejas spriegums	24 V DC (sprieguma ierobežojumi: 20,4...28,8 V)
Diskrētā ievades loģika	Izlietne
Diskrēts izvades numurs	18
Diskrētā izvades loģika	Avots
Discrete output voltage	24 V DC 20,4...28,8 V)tranzistors 24 V DC 20,4...28,8 V)DC

Papildinošs

Discrete input compatibility	24 at 24 V DC
Discrete input current	3,75 mA at 24 V DC
Sprieguma stāvoklis 1 garantēts	>= 15 V
Sprieguma stāvoklis 0 garantēts	<= 5 V
Ieejas pretestība	6,4 kOhm
Ievades filtrēšana	<= 100 ms aparatūra <= 25 ms konfigurējams ar programmatūru
Discrete output number	18 tranzistors at 24 V DC
Diskrētā izejas strāva	0.5 A uz izlaidi
Maksimālā noplūdes strāva	5 µA kad tas ir izslēgts
Maksimālais sprieguma kritums	< 0,3 V pie 500 mA priekš izvade
Tipisks strāvas patēriņš	70 mA pie 5 V DC 140 mA pie 24 V DC ieejām/izejām
elektriskais savienojums	Noņemams atsperes spaiļu bloks
Jaudas izkliede W	3,71 W
Vietējā signalizācija	pie barošanas avots 5 gaismas diodes (zaļš) pie barošanas avots 5 gaismas diodes (sarkans) pie ievades statuss 24 gaismas diodes (zaļš) pie izvades statuss 18 gaismas diodes (dzeltens)
Montāžas atbalsts	DIN sliede
Augstums	99 mm
Platums	12,5 mm

Ir sasniegts maksimālais saīdzināmo produktu skaits. Lūdzu, atveriet sadaļu Salīdzināt produktus #SAITE# un izdzēsiet kādu produktu, lai turpinātu.

Dziļums	75 mm
Neto svars	0,24 kg

Vide

IP aizsardzības pakāpe	IP20
Marķējums	CE
Produktu sertifikāti	C-Tick cULus GOST-R CSA
Standarti	IEC 61131-2 UL 508 CSA C22.2 Nr. 213 CSA C22.2 Nr. 142
Apkārtējā gaisa temperatūra darbībai	-10…50 °C (vertikāla uzstādīšana) -10…60 °C (horizontāla uzstādīšana)
Apkārtējā gaisa temperatūra uzglabāšanai	-40…70 °C
Relatīvais mitrums	5…95 % bez kondensāta
Darbības augstums	0...2000 m
Piesārņojuma pakāpe	2
Vibrācijas pretestība	1 gn (f = 8,4…150 Hz) uz DIN sliedes 3,5 mm (f = 5…8,4 Hz) uz DIN sliedes
Triecienizturība	15 gn pie 11 ms

Iepakošanas vienības

Pirmā iepakojuma vienības tips	PCE
Vienību skaits 1. iepakojumā	1
1. iepakojuma augstums	7,500 cm
1. iepakojuma platums	9,000 cm
1. iepakojuma garums	11,000 cm
1. iepakojuma svars	278,000 g
Otrā iepakojuma vienības tips	S03
Vienību skaits 2. iepakojumā	36
2. iepakojuma augstums	30,000 cm
2. iepakojuma platums	30,000 cm
2. iepakojuma garums	40,000 cm
2. iepakojuma svars	10,008 kg

Līguma garantija

Garantija (mēnešos)	18

Environmental Data

Schneider Electric mērķis ir līdz 2050. gadam sasniegt nulles emisiju statusu, izmantojot piegādes ķēdes partnerību, zemākas ietekmes materiālus un cirkularitāti, izmantojot mūsu pašreizējo kampaņu "Use Better, Use Longer, Use Again", lai pagarinātu produktu kalpošanas laiku un to pārstrādājamību.

Environmental Data skaidrojums >

Kā mēs novērtējam produktu ilgtspēju >

Ietekme uz vidi

Kopējā dzīves cikla oglekļa pēda	**63 kg CO2 eq.**
Ražošanas posma oglekļa pēdas nospiedums [A1–A3]	**2 kg CO2 eq.**
Izplatīšanas posma oglekļa pēdas nospiedums [A4]	**0 kg CO2 eq.**
Uzstādīšanas posma oglekļa pēdas nospiedums [A5]	**0 kg CO2 eq.**
Lietošanas posma oglekļa pēdas nospiedums [B2, B3, B4, B6]	**61 kg CO2 eq.**
Dzīves cikla beigu posma oglekļa pēdas nospiedums [C1–C4]	**0.1 kg CO2 eq.**

Use Better

Materiāli un iepakojums

Iepakojums izgatavots no pārstrādāta kartona	**Nē**
Iepakojums bez plastmasas	**Jā**
ES RoHS direktīva	**Atbilst, Izmantojot Izņēmumu**
REACh regula	**Nesatur ļoti bīstamas vielas virs moteiktās normas**
Bez PVC	**Jā**

Use Again

Pārsaiņošana un atkārtota ražošana

Pārstrādājamības potenciāls, %	**1**
Cirkularitātes profils	**Informācija par ekspluatācijas izbeigšanu**
Atgriešana	**Jā**
WEEE marķējums	**Eiropas Savienības tirgū no šī produkta ir jāatbrīvojas, ievērojot noteiktu atkritumu savākšanas kārtību, un produkts nedrīkst nonākt sadzīves atkritumu tvertnēs.**

Presentation

TM5 Compact I/O Module

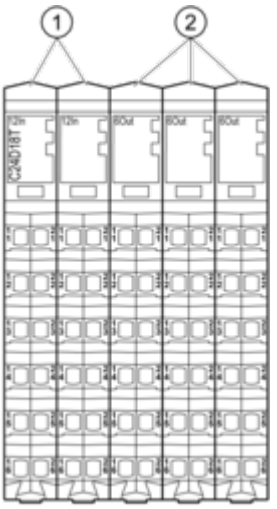

N°	Designation
1	Input electronic module / 12 digital inputs
2	Output electronic module / 6 digital outputs

Dimensions Drawings

Compact I/O Module

Dimensions

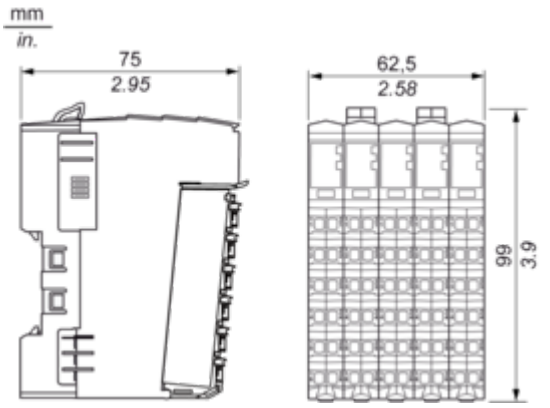

Mounting and Clearance

TM5 System

Spacing Requirements

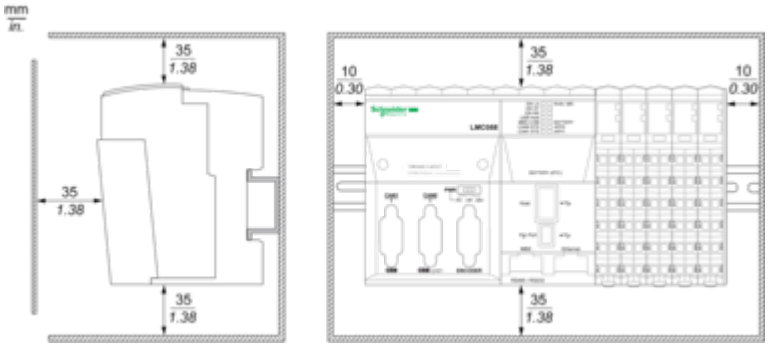

Mounting on a DIN Rail

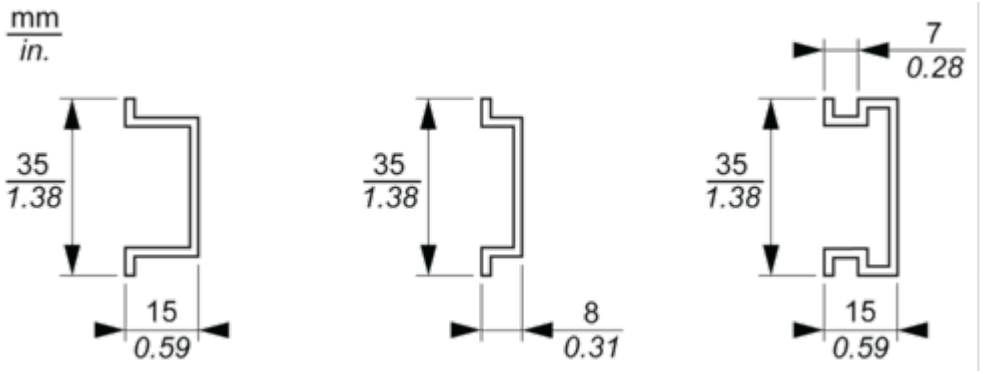

Connections and Schema

TM5 System Wiring Recommendations

Wire Sizes to Use with the Removable Spring Terminal Blocks

mm / in. 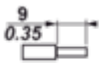				
mm^2	0,08…2,5	0,25…2,5	0,25…1,5	2 x 0,25...2 x 0,75
AWG	28…14	24…14	24…16	2 x 24…2 x 18

Digital Input 12In

Wiring Diagram

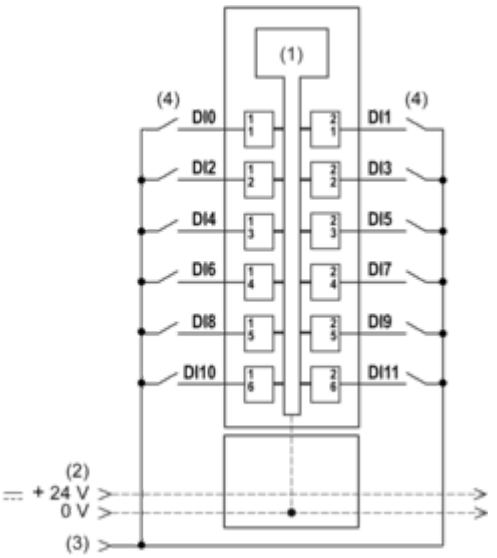

1 Internal electronics
2 24 Vdc I/O power segment integrated into the bus bases
3 24 Vdc I/O power segment by external connection
4 2-wire sensor

Digital Output 6Out

Wiring Diagram

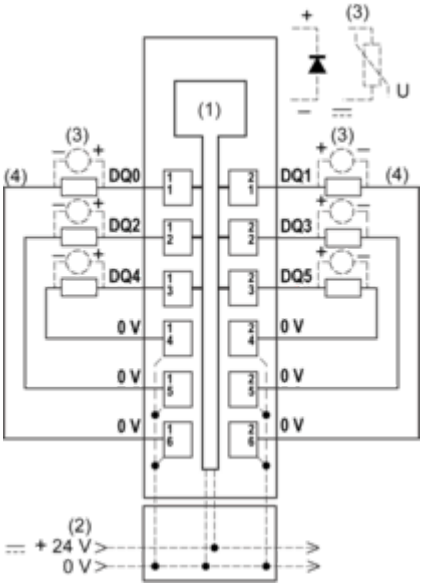

1 Internal electronics
2 24 Vdc I/O power segment integrated into the bus bases
3 Inductive load protection
4 2-wire load

Performance Curves

Switching Inductive Load Characteristics

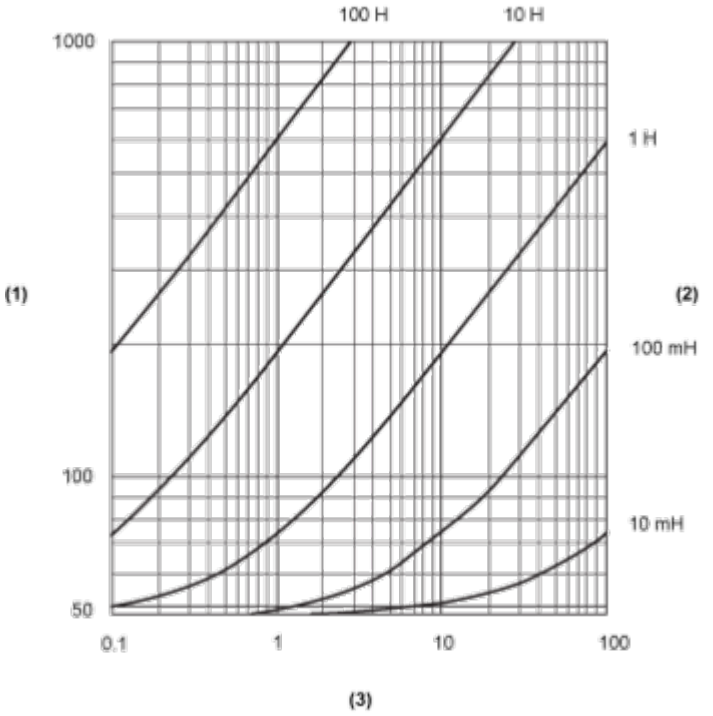

(1) Load resistance in Ω
(2) Load inductance in H
(3) Max. operating cycles / second