Produkta datu lapa

Specifikācijas



Diskrēts Ievades modulis, Modicon TM5, 12DI, 24V DC izlietne, 1 vads

TM5SDI12D

Galvenā

Produktu klāsts	Modicon TM5
Produkta vai sastāvdaļas veids	Diskrēts ievades modulis
Produktu saderība	Kustības kontrolieris PacDrive LMC Pro PacDrive LMC Pro 2 Loģiskais kontrolieris PacDrive LMC Eco
Diapazona saderība	PacDrive LMC kustības kontrolieris Modicon M258 Modicon LMC058
Diskrēts ievades numurs	12
Diskrēts ieejas spriegums	24 V DC (sprieguma ierobežojumi: 20,4...28,8 V)
Diskrētā ievades loģika	Izlietne

Papildinošs

Discrete input compatibility	12 at 24 V DC
Discrete input current	3,75 mA at 24 V DC
Sprieguma stāvoklis 1 garantēts	>= 15 V
Sprieguma stāvoklis 0 garantēts	<= 5 V
Ieejas pretestība	6,4 kOhm
Ievades filtrēšana	<= 25 ms konfigurējams ar programmatūru <= 100 ms aparatūra
Tipisks strāvas patēriņš	36 mA pie 5 V DC 73 mA pie 24 V DC
elektriskais savienojums	1 vads
Jaudas izkliede W	1,93 W
Vietējā signalizācija	pie barošanas avots 1 LED (zaļš) pie barošanas avots 1 LED (sarkans) pie ievades statuss 12 gaismas diodes (zaļš)
Augstums	99 mm
Platums	12,5 mm
Dziļums	75 mm
Neto svars	0,025 kg

Ir sasniegts maksimālais saīdzināmo produktu skaits. Lūdzu, atveriet sadaļu Saīdzināt produktus #SAITE# un izdzēsiet kādu produktu, lai turpinātu.

Elektromagnētiskā saderība	elektrostatiskās izlādes imunitātes tests , 4 kV kontaktā atbilst IEC 61000-4-2 elektrostatiskās izlādes imunitātes tests , 8 kV gaisā atbilst IEC 61000-4-2 jutība pret elektromagnētiskajiem laukiem , 1 V/m 2...2,7 GHz atbilst IEC 61000-4-3 jutība pret elektromagnētiskajiem laukiem , 10 V/m 80...2000 MHz atbilst IEC 61000-4-3 elektriskās ātras pārejas/pārsprāgšanas imunitātes tests , 1 kV I/O atbilst IEC 61000-4-4 elektriskās ātras pārejas/pārsprāgšanas imunitātes tests , 1 kV ekranēts kabelis atbilst IEC 61000-4-4 elektriskās ātras pārejas/pārsprāgšanas imunitātes tests , 2 kV elektropārvades līnijas atbilst IEC 61000-4-4 1,2/50 µs triecienviļņu imunitātes tests , 0,5 kV diferenciālais režīms atbilst IEC 61000-4-5 1,2/50 µs triecienviļņu imunitātes tests , 1 kV kopīgs režīms atbilst IEC 61000-4-5 radīja RF traucējumus atbilst IEC 61000-4-6 vadītās un izstarotās emisijas atbilst CISPR 11

Vide

IP aizsardzības pakāpe	IP20
Marķējums	CE
Produktu sertifikāti	cULus C-Tick GOST-R CSA
Standarti	CSA C22.2 Nr. 213 IEC 61131-2 UL 508 CSA C22.2 Nr. 142
Apkārtējā gaisa temperatūra darbībai	-10…55 °C bez pazemināšanas (horizontāla uzstādīšana) -10…60 °C ar pazemināšanas koeficientu (horizontāla uzstādīšana) -10…50 °C (vertikāla uzstādīšana)
Apkārtējā gaisa temperatūra uzglabāšanai	-40…70 °C
Relatīvais mitrums	5…95 % bez kondensāta
Darbības augstums	0...2000 m
Piesārņojuma pakāpe	2
Vibrācijas pretestība	1 gn (f = 8,4…150 Hz) uz DIN sliedes 3,5 mm (f = 5…8,4 Hz) uz DIN sliedes
Triecienizturība	15 gn pie 11 ms

Iepakošanas vienības

Pirmā iepakojuma vienības tips	PCE
Vienību skaits 1. iepakojumā	1
1. iepakojuma augstums	2,000 cm
1. iepakojuma platums	6,000 cm
1. iepakojuma garums	10,500 cm
1. iepakojuma svars	36,000 g
Otrā iepakojuma vienības tips	S02
Vienību skaits 2. iepakojumā	97
2. iepakojuma augstums	15,000 cm
2. iepakojuma platums	30,000 cm
2. iepakojuma garums	40,000 cm
2. iepakojuma svars	3,866 kg

Līguma garantija

Garantija (mēnešos)	18

Environmental Data

Schneider Electric mērķis ir līdz 2050. gadam sasniegt nulles emisiju statusu, izmantojot piegādes ķēdes partnerību, zemākas ietekmes materiālus un cirkularitāti, izmantojot mūsu pašreizējo kampaņu "Use Better, Use Longer, Use Again", lai pagarinātu produktu kalpošanas laiku un to pārstrādājamību.

Environmental Data skaidrojums >

Kā mēs novērtējam produktu ilgtspēju >

Ietekme uz vidi

Kopējā dzīves cikla oglekļa pēda	**79 kg CO2 eq.**
Ražošanas posma oglekļa pēdas nospiedums [A1–A3]	**1 kg CO2 eq.**
Izplatīšanas posma oglekļa pēdas nospiedums [A4]	**0 kg CO2 eq.**
Uzstādīšanas posma oglekļa pēdas nospiedums [A5]	**0 kg CO2 eq.**
Lietošanas posma oglekļa pēdas nospiedums [B2, B3, B4, B6]	**78 kg CO2 eq.**
Dzīves cikla beigu posma oglekļa pēdas nospiedums [C1–C4]	**0.1 kg CO2 eq.**
Vides informācijas publiskošana	**Produkta ietekme uz vidi**

Use Better

Materiāli un iepakojums

Iepakojums izgatavots no pārstrādāta kartona	**Nē**
Iepakojums bez plastmasas	**Jā**
ES RoHS direktīva	**Atbilst**
REACh regula	**Nesatur ļoti bīstamas vielas virs moteiktās normas**
Bez PVC	**Jā**

Use Again

Pārsaiņošana un atkārtota ražošana

Pārstrādājamības potenciāls, %	**0**
Cirkularitātes profils	**Informācija par ekspluatācijas izbeigšanu**
Atgriešana	**Jā**
WEEE marķējums	**Eiropas Savienības tirgū no šī produkta ir jāatbrīvojas, ievērojot noteiktu atkritumu savākšanas kārtību, un produkts nedrīkst nonākt sadzīves atkritumu tvertnēs.**

Dimensions Drawings

TM5 Slice

Dimensions

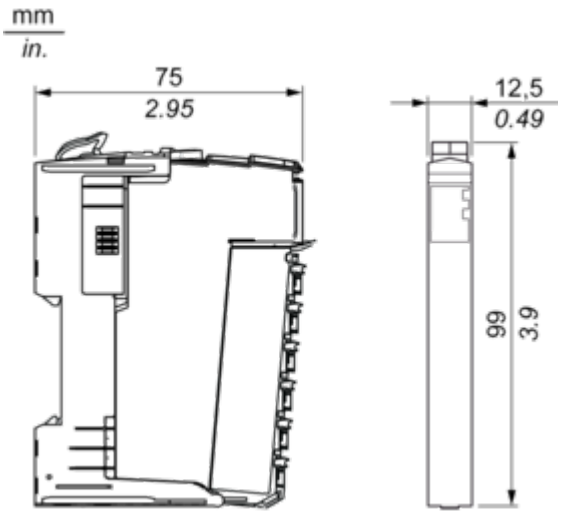

Mounting and Clearance

TM5 System

Spacing Requirements

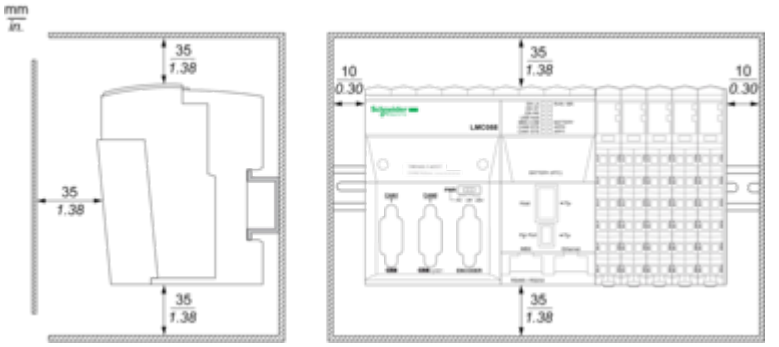

Mounting on a DIN Rail

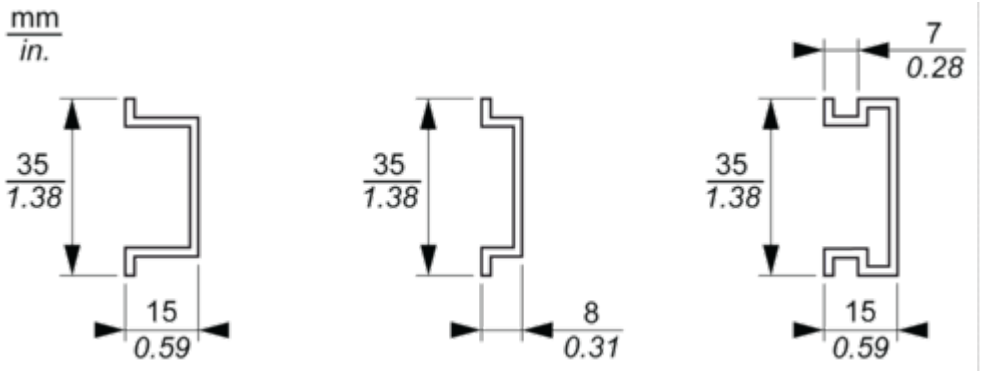

Connections and Schema

TM5 System Wiring Recommendations

Wire Sizes to Use with the Removable Spring Terminal Blocks

mm / in. 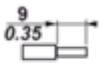				
mm^2	0,08…2,5	0,25…2,5	0,25…1,5	2 x 0,25...2 x 0,75
AWG	28…14	24…14	24…16	2 x 24…2 x 18

Electronic Module 12DI 24 Vdc Sink 1 Wire

Wiring Diagrams

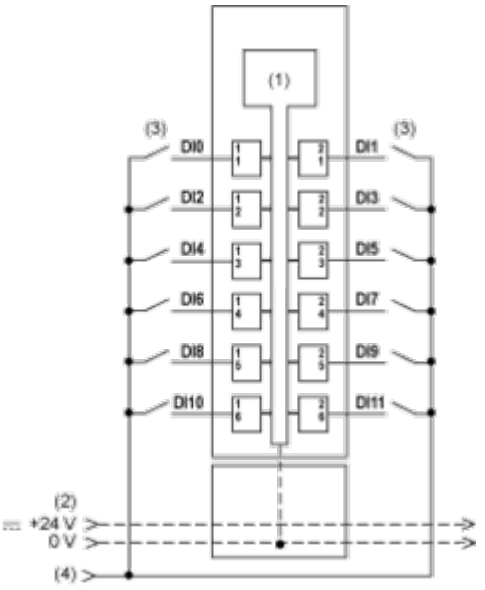

(1) Internal electronics
(2) 24 Vdc I/O power segment integrated into the bus bases
(3) 2 wire-sensor
(4) 24 Vdc I/O power segment by external connection
To connect 2-wire devices, you can add a TM5SPDD12F Common Distribution module:

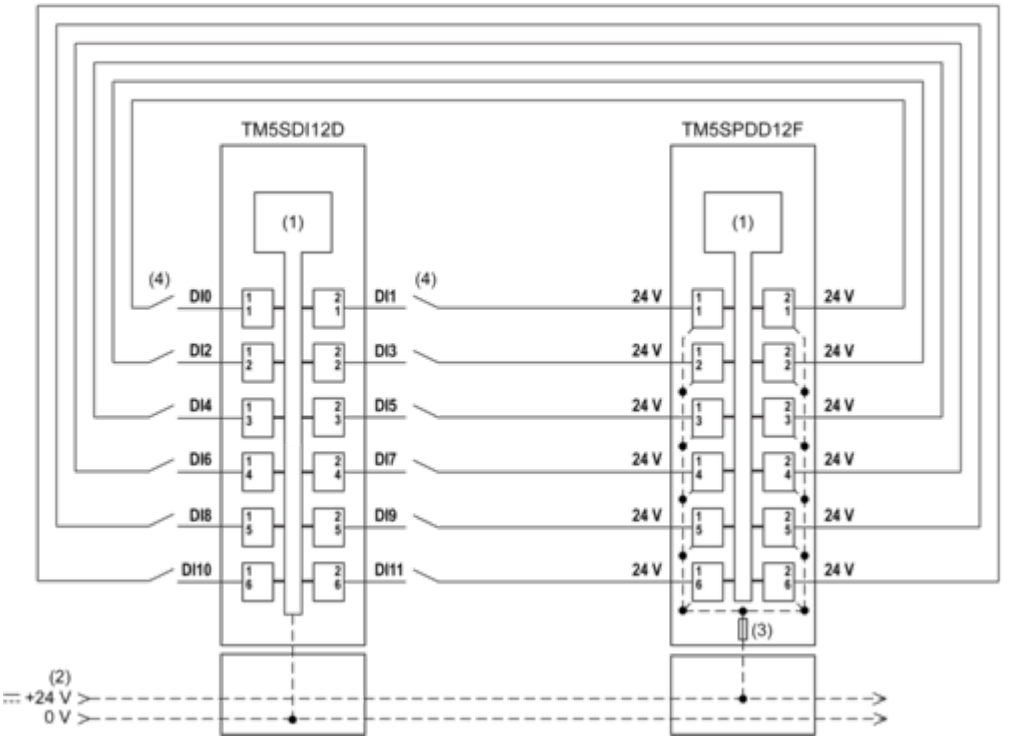

(1) Internal electronics
(2) 24 Vdc I/O power segment integrated into the bus bases
(3) Integrated fuse type T slow-blow 6.3 A 250 V exchangeable
(4) 2 wire-sensor